DOMETIC

VDW
Crucial Temperature Solutions

MOBILE POWER SOLUTIONS

MC BATTERY PACK

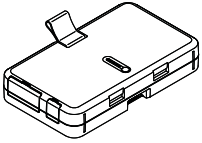

Recon Battery

⚠ WARNING

Can expose you to Nickel (metallic) a carcinogen and Nickel (soluble compounds) a reproductive toxicant.
See www.P65Warnings.ca.gov.

EN **MC Battery Pack** Operating Manual....10

DE **MC Batteriepack** Bedienungsanleitung.... 19

FR **Pack de batteries MC** Manuel d'utilisation.... 29

ES **Batería MC** Instrucciones de uso....39

PT **Bateria MC** Manual de instruções....48

IT **Gruppo batterie MC** Istruzioni per l'uso.... 57

NL **MC-accupack** Gebruiksaanwijzing.... 66

DA **MC batteripakke** Betjeningsvejledning.... 75

SV **MC batteripaket** Bruksanvisning.... 84

NO **MC-batteripakke** Bruksanvisning.... 93

FI **MC-akku** Käyttöohje....102

PL **Akumulator MC** Instrukcja obsługi.... 111

SK **Batériová jednotka MC** Návod na obsluhu.... 121

CS **Baterie MC** Návod k obsluze.... 130

HU **MC töltőállomás** Használati utasítás....139

HR **MC baterije** Upute za rukovanje.... 149

TR **MC Akü Paketi** Kullanma Kılavuzu.... 158

SL **Baterija MC** Navodilo za uporabo....167

RO **Acumulator MC** Instrucțiuni de operare....176

BG **MC Battery Pack** Инструкция за експлоатация....185

ET **MC akukomplekt** Kasutusjuhend....195

EL **Πακέτο μπαταριών MC** Οδηγίες χειρισμού....204

LT **MC akumuliatoriaus blokas** Naudojimo vadovas.... 214

LV **MC akumulatora bloks** Lietošanas rokasgrāmata....223

AR **مجموعة بطارية MC** دليل التشغيل....232

Copyright

© 2026 Dometic Group. The visual appearance of the contents of this manual is protected by copyright and design law. The underlying technical design and the products contained herein may be protected by design, patent or pending patent. The trademarks mentioned in this manual belong to Dometic Sweden AB. All rights are reserved.

1

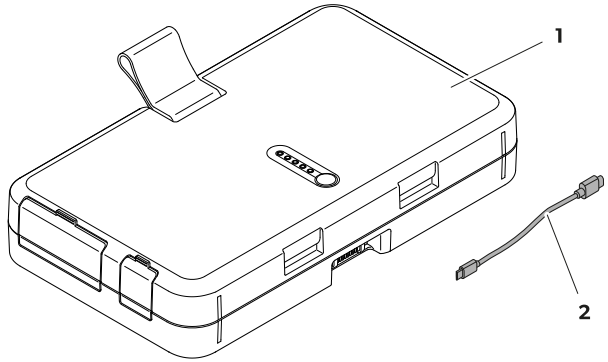

2

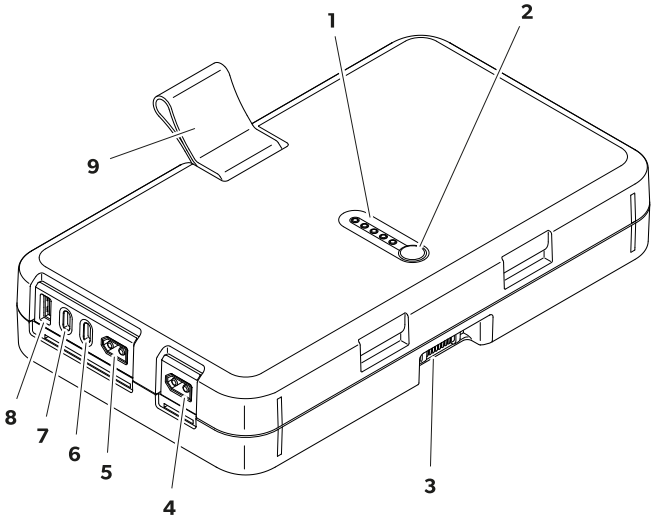

3

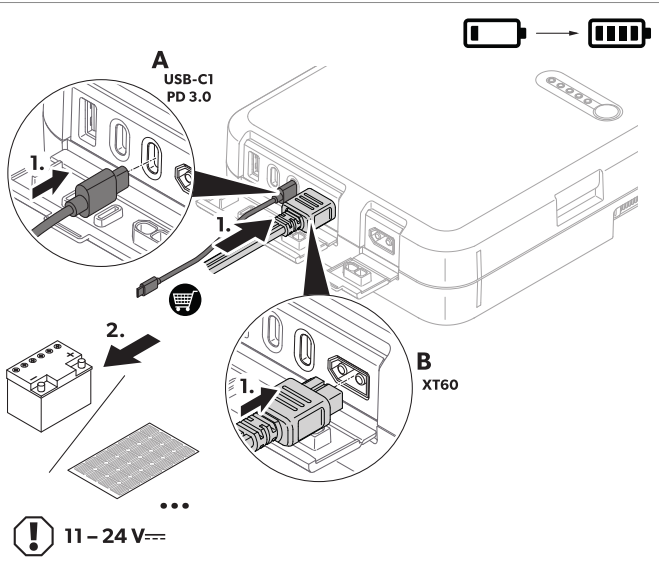

4

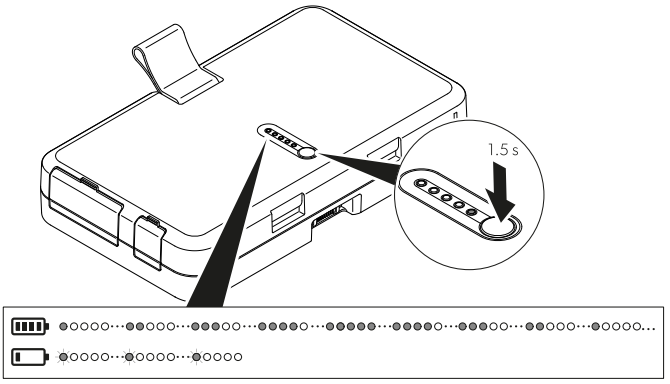

5

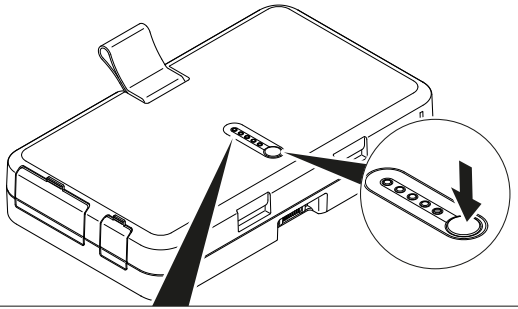

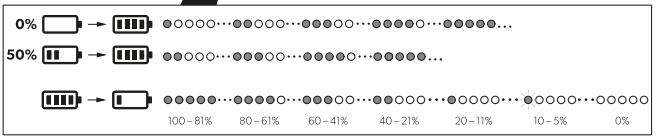
0%
50%
100 – 81%
80 – 61%
60 – 41%
40 – 21%
20 – 11%
10 – 5%
0%

6

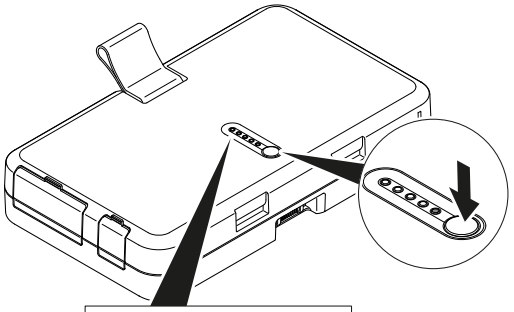


Temperatur error
Critical error

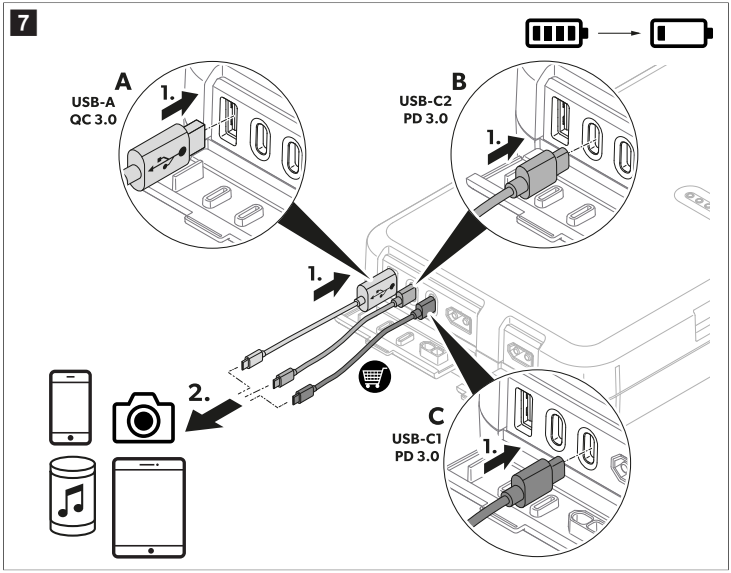
7
A
USB-A
QC 3.0
1.
B
USB-C2
PD 3.0
1.
1.
2.
C
USB-C1
PD 3.0
1.

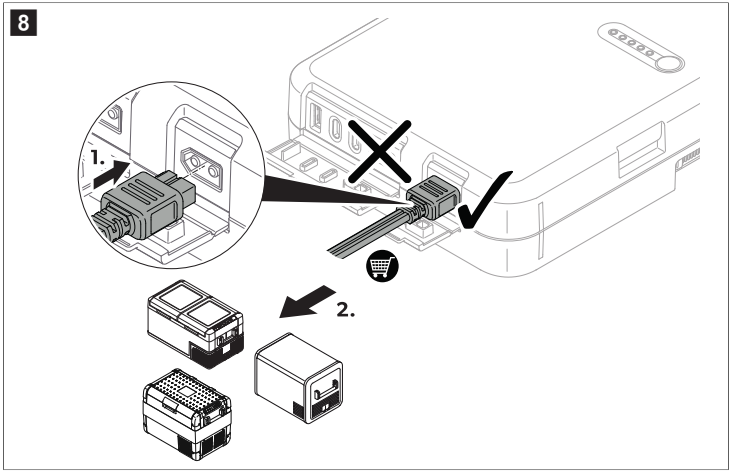
8
1.
2.

9

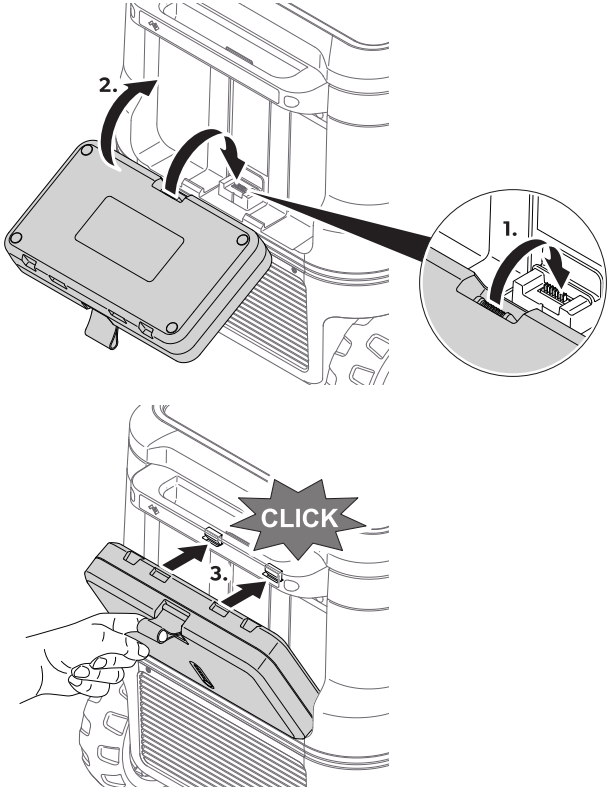

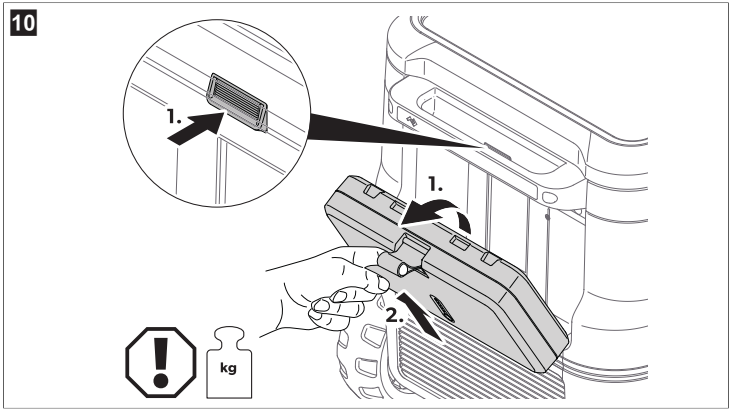
10
1.
1.
2.
kg

English

1 Important notes

Please read these instructions carefully and follow all instructions, guidelines, and warnings included in this product manual in order to ensure that you install, use, and maintain the product properly at all times. These instructions MUST stay with this product.

By using the product, you hereby confirm that you have read all instructions, guidelines, and warnings carefully and that you understand and agree to abide by the terms and conditions as set forth herein. You agree to use this product only for the intended purpose and application and in accordance with the instructions, guidelines, and warnings as set forth in this product manual as well as in accordance with all applicable laws and regulations. A failure to read and follow the instructions and warnings set forth herein may result in an injury to yourself and others, damage to your product or damage to other property in the vicinity. This product manual, including the instructions, guidelines, and warnings, and related documentation, may be subject to changes and updates. For up-to-date product information, please visit documents.dometic.com.

2 Explanation of symbols

A signal word will identify safety messages and property damage messages, and also will indicate the degree or level of hazard seriousness.

CAUTION!

> Indicates a hazardous situation that, if not avoided, could result in minor or moderate injury.

NOTICE!

> Indicates a situation that, if not avoided, could result in property damage.

NOTE Supplementary information for operating the product.

3 Safety instructions

3.1 General safety

CAUTION! Health hazard

> Do not open or damage batteries or allow them to enter the environment, as they contain toxic and environmentally harmful heavy metals.

>

> **Electrical devices are not toys.** Always keep and use the device out of the reach of very young children.

> Children must be supervised to ensure that they do not play with the device.

> Cleaning and user maintenance shall not be made by children without supervision.

CAUTION! Risk of injury

> Do not operate the device if it is visibly damaged.

> The device may only be repaired by qualified personnel. Improper repairs can lead to considerable hazards.

> Do not modify or adapt any of the components in any way.

> Do not use the device in wet conditions or submerge in any liquid. Store in a dry place.

NOTICE! Damage hazard

> Do not disassemble the device.

> Only use accessories and spare parts that are recommended by the manufacturer.

3.2 Operating the battery safely



CAUTION! Explosion hazard

> Do **not** operate the battery under the following conditions:
  - In salty, wet, or damp environments
  - In the vicinity of corrosive fumes
  - In the vicinity of combustible materials
  - In areas where there is a risk of gas or dust explosion
> Never attempt to charge a frozen or defective battery. Place the battery in a frost-free area and wait until the battery has acclimatised to the ambient temperature.
> Do not place the battery near heat sources (heaters, direct sunlight, gas ovens, etc.).
> Do not smoke, use an open flame, or cause sparking near the battery.
> Do not leave the battery unattended when in use.



CAUTION! Electrocution hazard

> Lay the cables so that they cannot be damaged by sharp edges, doors, or the hood. Do **not** lay any cable so that it is heavily kinked. Crushed cables can lead to serious injury.
> Do not disconnect any cables when the battery is still in use.



CAUTION! Fire hazard

> Do not drop, hit, or apply excessive force to the battery to avoid damage to external and internal parts.
> Do not place the battery near flammable materials.



CAUTION! Risk of injury

> When positioning the battery ensure that all cables are suitably secured to avoid any form of trip hazard.



NOTICE! Damage hazard

> Ensure a good ventilation.
> Set up the battery in a dry location where it is protected against splashing water.
> Never pull the plug out of the socket by the cable.
> Loop the cable loosely when storing, tight wrapping may damage the cable and internal parts.
> Avoid deep discharge of the battery.
> The battery must not be charged when the ambient temperature is below 0 °C (32 °F) .

4 Supplemental directives

To reduce the risk of accidents and injuries, observe the following directives before proceeding to install or operate this appliance:

- Read and follow all safety information and instructions.
- Read and understand these instructions before installing, operating, or performing maintenance on this product.

The installation must comply with all applicable local or national codes, including the latest edition of the following standards:

For the USA and Canada: External chargers or power units shall comply with the following standards as applicable:

1. **UL 1012** "power units other than class 2"; **CAN/CSA C22.2 No. 107.2** "battery chargers" or **CSA C22.2 No. 107.1** standard for "general use power supplies". OR:
2. **UL 1310**: "class 2 power units"; or **CAN/CSA-C22.2 No. 223** "power supplies with extra-low-voltage class 2 outputs. OR:
3. **UL 60950-1** "information technology equipment – safety – part 1: general requirements"; or **CAN/CSA-C22.2 No. 60950-1**.

5 Scope of delivery

Fig. 1 on page 3

Quantity	Description
1	Recon battery
1	USB-C to USB-C charging cable

6 Accessories

Available as accessory (not included in scope of delivery):

Designation	Ref. no.
Cable XT60 to DC	97000125725, 97000025725

7 Intended use

The portable battery is intended for charging digital mobile devices (e.g., cell phones, tablets, laptops, cameras, etc.) or operation of 12 V devices (e.g., cooling boxes).

The portable battery is suitable for outdoor use, e.g., touring.

The portable battery is **not** suitable for

- Parallel connection with other portable battery packs
- To use the battery as starting battery for a vehicle.
- Commercial use

This product is only suitable for the intended purpose and application in accordance with these instructions.

This manual provides information that is necessary for proper installation and/or operation of the product. Poor installation and/or improper operation or maintenance will result in unsatisfactory performance and a possible failure.

The manufacturer accepts no liability for any injury or damage to the product resulting from:

- Incorrect installation, assembly or connection, including excess voltage
- Incorrect maintenance or use of spare parts other than original spare parts provided by the manufacturer
- Alterations to the product without express permission from the manufacturer
- Use for purposes other than those described in this manual

Dometic reserves the right to change product appearance and product specifications.

8 Operating elements

Fig. 2 on page 3

Item	Description
1	LED indicator Shows the device's state of charge (each LED represents 20 %), the charging progress, the operational status, and error notifications
2	On/off button
3	Socket to connect the device to a Recon Cooler
4	XT60 output for high-power devices, e.g., coolers
5	XT60 input for DC charging, e.g., solar panel or vehicle battery
6	USB-C1 input and output (PD 3.0)
7	USB-C2 output (PD 3.0)
8	USB-A output (QC 3.0)
9	Webbing to hold the device

NOTE The following connections affect each other:

- When both USB-A and USB-C2 are connected and discharge the battery at the same time, the total output is 5 V⎓/4 A with a maximum of 20 W.
- When both USB-C1 and the XT60 input are connected, USB-C1 is shut off and the battery is charged by the XT60 input.

9 Before first use

NOTE In delivery condition the portable battery is shut down. The portable battery has to be charged to wake it up.

If the portable battery is charged via the XT60 input, observe the following requirement:

1. Solar panel: The portable battery has built in MPPT controller. Ensure that the solar panel output voltage is in the range of 11 … 24 V⎓ and maximum charging current of 8 A (100 W).
2. Vehicle battery: Ensure that the charging voltage is in the range of 11 … 24 V⎓ and maximum current is 8 A (100 W).

> Charge the battery.

Fig. 3 on page 4

10 Operation

> Switch the battery pack on or off.

Fig. 4 on page 4

> Charge the Recon battery (Fig. 3).

> Check the state of charge.

Fig. 5 on page 5

> Error codes:

Fig. 6 on page 5

> Charge and operate devices via USB.

Fig. 7 on page 6

> Operate a 12 V cooler.

Fig. 8 on page 7

> Mount the portable battery to a Recon cooler.

Fig. 9 on page 8

> Remove the portable battery from a Recon cooler.

Fig. 10 on page 9

11 Cleaning and maintenance



NOTICE! Damage hazard

> Never clean the device under running water or in dish water.

> Do not use sharp or hard objects, abrasive cleaning agents or bleach during cleaning as these may damage the device.

> Occasionally clean the product with a damp cloth.

> Regularly check live cables or wires for insulation faults, breaks or loose connections.

12 Storing



NOTICE! Damage hazard

> Only store the battery fully charged. Recharge the stored battery regularly and at least every 3 … 6 months, even when not in use.

> Observe the specified optimum storage temperature as long-term storage at high and low temperatures can impair the service life and performance of the battery.

> Store the battery in a well-ventilated, dry place where it is protected from dust and dirt.

13 Troubleshooting

Problem	Possible cause	Suggested remedy
The battery does not work.	The battery is discharged, e.g., before first use (SOC < 0 %).	Charge the battery (Fig. 3).
	The battery is shut down because of a criticle error.	1. Remove the loads from the USB-C, USB-A, and DC outputs. 2. Press any button to turn on the battery about 1 min later. 3. If the problem is not solved, contact an authorized service agent.
The LED indicator shows a low SOC (Fig. 5).	The battery is almost discharged.	> Charge the battery.
The LED indicator shows the temperature error code (Fig. 6).	Over-temperature protection of the battery triggered.	> Stop charging or discharding the device until it has cooled down.

Problem	Possible cause	Suggested remedy
The LED indicator shows the critical error code (Fig. 6).	Overvoltage/undervoltage protection of the battery triggered. Overcurrent protection of the battery triggered. Short circuit protection of the battery triggered. Surge protection of the battery triggered.	1. Remove the loads from the USB-C, USB-A, and DC outputs. 2. Press any button to turn on the battery about 1 min later. 3. If the problem is not solved, contact an authorized service agent.
One or more connection do not provide the input or output that is stated in the technical data chapter.	Total output power is > 240 W. The USB and XT60 connections affect each other when simultaneously connected (see Operating elements on page 12).	1. Remove the loads from the USB-C, USB-A, and DC outputs. 2. Observe the maximum load of the outputs (see chapter Technical data on page 16) when reconnecting the devices.
The solar panel does not work.	Solar panel is connected to the XT60 output instead of the XT60 input. Solar panel voltage not in the range of 11 … 24 V⎓	1. Connect solar panel to XT60. 2. Use the solar panel within the voltage range of 11 … 24 V⎓

14 Disposal

Recycling packaging material: Place the packaging material in the appropriate recycling waste bins wherever possible. This separation is necessary, as packaging is valuable resource and improper disposal may impact human health and the environment.

The crossed-out wheeled bin indicates that the product is electrical or electronic equipment or contains batteries and must be collected separately for proper treatment, recovery, and recycling. **The consumer is legally obliged to dispose of properly any electrical or electronic equipment, batteries and rechargeable batteries separately from general household waste!**

This separation is necessary, as batteries and electrical appliances are valuable resources and may contain substances that are harmful to humans and the environment.

To finally dispose of the product, ask your local recycling center or specialist dealer for details about how to do this in accordance with the applicable disposal regulations.

The product and batteries can be disposed free of charge.

Remove any batteries and rechargeable batteries before recycling this product.

Batteries containing more than 0.002 % cadmium or more than 0.004 % lead are marked with the chemical symbol for the metal concerned: Cd or Pb.

15 Warranty

Refer to the sections below for information about warranty and warranty support.

Australia and New Zealand
If the product does not work as it should, please contact your retailer or the manufacturer's branch in your country (see dometic.com/dealer). The warranty applicable to your product is 2 year(s).

Australia only

Our goods come with guarantees that cannot be excluded under the Australian Consumer Law. You are entitled to a replacement or refund for a major failure and for compensation for any other reasonably foreseeable loss or damage. You are also entitled to have the goods repaired or replaced if the goods fail to be of acceptable quality and the failure does not amount to a major failure. The benefits provided to you as the consumer by this warranty are in addition to other rights and remedies available to you under the law.

New Zealand only

This warranty policy is subject to the conditions and guarantees which are mandatory as implied by the Consumer Guarantees Act 1993(NZ).

Local support

Please find local support at the following link address: dometic.com/dealer

United States and Canada
Limited warranty available at qr.dometic.com/bfneEw.

If you have questions or to obtain a printed copy of the limited warranty free of charge, contact:

DOMETIC CORPORATION
CUSTOMER SUPPORT CENTER
5155 VERDANT DRIVE
1-800-544-4881 OR DOMETICCUSTOMERSERVICE@DOMETIC.COM

All other regions
The statutory warranty period applies. If the product is defective, please contact the manufacturer's branch in your country (see dometic.com/dealer) or your retailer.

16 Technical data

Table 1: General technical data

Battery type	LithiumIronPhosphateLiFePO4
Rated battery capacity	20 Ah
Rated battery voltage	12.8 V⎓
Peak power output	240 W
End-of-discharge voltage	11 V⎓
Maximum conversion efficiency (MPPT)	> 98 %
Operation temperature range	– 10 °C … 45 °C (14 °F … 113 °F)
Storage temperature range	– 20 °C … 45 °C (– 4 °F … 113 °F)
Charging temperature range	0 °C … 45 °C (32 °F … 113 °F)

Ambient humidity	20 % … 90 % RH, no condensation
Dimensions (W x D x H)	158 mm × 270 mm × 55 mm (6.22 in × 10.63 in × 2.17 in)
Weight	2.4 kg (5.3 lb)
Test certificates	



Table 2: Input specifications

USB-C1, PD 3.0	
Input voltage/rated current	5 V⎓: 3 A, 9 V⎓: 3 A, 12 V⎓: 3 A, 15 V⎓: 3 A, 20 V⎓: 5 A
Maximum input power	100 W
XT60	
Input voltage/maximum current	11 … 24 V⎓: 8 A
Maximum input power	100 W
Fridge port	
Input voltage/maximum current	14 V⎓: 8 A

Table 3: Output specifications

USB-A , QC 3.0	
Output voltage/rated current	5 V⎓: 3 A, 9 V⎓: 2 A, 12 V⎓: 1.5 A
Maximum output power	18 W
USB-C1, PD 3.0	
Charging voltage range	5 V⎓: 3 A, 9 V⎓: 3 A, 12 V⎓: 3 A, 15 V⎓: 3 A, 20 V⎓: 5 A
Maximum output power	100 W
USB-C2, PD 3.0	
Output voltage/rated current	5 V⎓: 3 A, 9 V⎓: 2 A, 12 V⎓: 1.5 A
Maximum output power	18 W
XT60	
Output voltage/maximum current	11 … 14 V⎓: 10 A
Maximum output power	120 W
Fridge port	
Output voltage/maximum current	11 … 14 V⎓: 10 A
Maximum output power	120 W

17 Legal

This device complies with Part 15 of the FCC Rules. Operation is subject to the following two conditions:

- This device may not cause harmful interference.
- This device must accept any interference received, including interference that may cause undesired operation.

Changes or modifications not expressly approved by the party responsible for compliance could void the user's authority to operate the equipment. This equipment has been tested and found to comply with the limits for a Class B digital device, pursuant to part 15 of the FCC Rules. These limits are designed to provide reasonable protection against harmful interference in a residential installation. This equipment generates, uses and can radiate radio frequency energy and, if not installed and used in accordance with the instructions, may cause harmful interference to radio communications. However, there is no guarantee that interference will not occur in a particular installation. If this equipment does cause harmful interference to radio or television reception, which can be determined by turning the equipment off and on, the user is encouraged to try to correct the interference by one or more of the following measures:

- Reorient or relocate the receiving antenna.
- Increase the separation between the equipment and receiver.
- Connect the equipment into an outlet on a circuit different from that to which the receiver is connected.
- Consult the dealer or an experienced radio/TV technician for help.

This device complies with Industry Canada license-exempt RSS standard(s). Operation is subject to the following two conditions:

- This device may not cause interference.
- This device must accept any interference, including interference that may cause undesired operation of the device. This Class B digital apparatus complied with Canadian ICES-3(B)/NBM-3(B).

Deutsch

1 Wichtige Hinweise

Lesen und befolgen Sie bitte alle Anweisungen, Richtlinien und Warnhinweise in diesem Produkthandbuch sorgfältig, um sicherzustellen, dass Sie das Produkt ordnungsgemäß installieren und stets ordnungsgemäß betreiben und warten. Diese Anleitung MUSS bei dem Produkt verbleiben.

Durch die Verwendung des Produktes bestätigen Sie hiermit, dass Sie alle Anweisungen, Richtlinien und Warnhinweise sorgfältig gelesen haben und dass Sie die hierin dargelegten Bestimmungen verstanden haben und ihnen zustimmen. Sie erklären sich damit einverstanden, dieses Produkt nur für den angegebenen Verwendungszweck und gemäß den Anweisungen, Richtlinien und Warnhinweisen dieses Produkthandbuchs sowie gemäß allen geltenden Gesetzen und Vorschriften zu verwenden. Eine Nichtbeachtung der hierin enthaltenen Anweisungen und Warnhinweise kann zu einer Verletzung Ihrer selbst und anderer Personen, zu Schäden an Ihrem Produkt oder zu Schäden an anderem Eigentum in der Umgebung führen. Dieses Produkthandbuch, einschließlich der Anweisungen, Richtlinien und Warnhinweise, sowie die zugehörige Dokumentation können Änderungen und Aktualisierungen unterliegen. Aktuelle Produktinformationen finden Sie unter documents.dometic.com.

2 Erklärung der Symbole

Ein Signalwort kennzeichnet Sicherheits- und Sachschadensmeldungen und gibt zudem den Grad oder das Ausmaß der Gefährdung an.

VORSICHT!

> Kennzeichnet eine Gefahrensituation, die zu geringer oder mittelschwerer Verletzung führen könnte, wenn die jeweiligen Anweisungen nicht befolgt werden.

ACHTUNG!

> Weist auf eine Situation hin, die, wenn sie nicht vermieden wird, zu Sachschäden führen kann.

HINWEIS Zusätzliche Informationen zur Bedienung des Produktes.

3 Sicherheitshinweise

3.1 Grundlegende Sicherheit

VORSICHT! Gesundheitsgefahr

> Öffnen oder beschädigen Sie Batterien nicht und lassen Sie sie nicht in die Umwelt gelangen, da sie giftige und umweltschädliche Schwermetalle enthalten.

> Dieses Gerät kann von Kindern ab 8 Jahren und von Personen mit verringerten physischen, sensorischen oder mentalen Fähigkeiten oder Mangel an Erfahrung und/oder Wissen verwendet werden, wenn diese Personen beaufsichtigt werden oder im sicheren Gebrauch des Geräts unterwiesen wurden und die daraus resultierenden Gefahren verstanden haben.

> Dieses Produkt ist nicht für die Benutzung durch Personen (inkl. Kindern) mit eingeschränkten physischen, sensorischen oder mentalen Fähigkeiten oder fehlender Erfahrung und Kenntnis geeignet, es sei denn, diese werden durch eine für ihre Sicherheit verantwortliche Person beaufsichtigt oder wurden hinsichtlich der Benutzung des Produkts eingewiesen.

> **Elektrogeräte sind kein Kinderspielzeug!** Verwahren und benutzen Sie das Gerät außerhalb der Reichweite kleiner Kinder.

> Kinder sollten beaufsichtigt werden, um sicherzustellen, dass sie nicht mit dem Gerät spielen.

> Reinigung und Benutzerwartung dürfen nicht durch unbeaufsichtigte Kinder durchgeführt werden.



VORSICHT! Verletzungsgefahr

> Wenn das Gerät sichtbare Beschädigungen aufweist, dürfen Sie es nicht in Betrieb nehmen.
> Reparaturen am Gerät dürfen nur von qualifiziertem Personal durchgeführt werden. Durch unsachgemäße Reparaturen können erhebliche Gefahren entstehen.
> Führen Sie keine Änderungen bzw. Anpassungen an Komponenten durch.
> Verwenden Sie das Gerät nicht bei Nässe und tauchen Sie es nicht in Flüssigkeiten ein. Lagern Sie das Gerät an einem trockenen Ort.



ACHTUNG! Beschädigungsgefahr

> Zerlegen Sie das Gerät nicht.
> Verwenden Sie nur Zubehör und Ersatzteile, die vom Hersteller empfohlen werden.

3.2 Sicherheit beim Betrieb der Batterie



VORSICHT! Explosionsgefahr

> Betreiben Sie die Batterie **nicht** unter den folgenden Bedingungen:
  - in salzhaltiger, feuchter oder nasser Umgebung
  - in der Nähe von aggressiven Dämpfen
  - in der Nähe brennbarer Materialien
  - in Bereichen, in denen die Gefahr einer Gas- oder Staubexplosion besteht
> Versuchen Sie nie, eine eingefrorene oder defekte Batterie zu laden. Stellen Sie die Batterie in diesem Fall an einen frostfreien Ort und warten Sie, bis sich die Batterie der Umgebungstemperatur angepasst hat.
> Stellen Sie die Batterie nicht in der Nähe von Wärmequellen (Heizungen, direkte Sonneneinstrahlung, Gasöfen usw.) auf.
> Rauchen Sie in der Nähe der Batterie nicht, verwenden Sie keine offenen Flammen und verursachen Sie keine Funken.
> Betreiben Sie die Batterie nicht unbeaufsichtigt.



VORSICHT! Gefahr durch Stromschlag

> Verlegen Sie die Kabel so, dass sie nicht durch scharfe Kanten, Türen oder die Motorhaube beschädigt werden können. Verlegen Sie Kabel **nicht** so, dass sie scharf abgeknickt werden. Eingequetschte Kabel können zu lebensgefährlichen Verletzungen führen.
> Lösen Sie keine Kabel, wenn die Batterie noch in Betrieb ist.



VORSICHT! Brandgefahr

> Lassen Sie die Batterie nicht fallen, schlagen Sie nicht darauf und wenden Sie keine übermäßige Kraft darauf an, um Schäden an äußeren und inneren Teilen zu vermeiden.
> Die Batterie darf nicht in Umgebungen mit entflammbaren Materialien platziert werden.



VORSICHT! Verletzungsgefahr

> Stellen Sie beim Aufstellen der Batterie sicher, dass alle Kabel korrekt gesichert sind und keine Stolpergefahr besteht.



ACHTUNG! Beschädigungsgefahr

> Stellen Sie eine gute Belüftung sicher.
> Stellen Sie die Batterie an einem trockenen und gegen Spritzwasser geschützten Platz auf.
> Ziehen Sie den Stecker nie am Anschlusskabel aus der Steckdose.

> Wickeln Sie das Kabel nur locker auf, wenn Sie es verstauen. Durch zu enges Aufwickeln können das Kabel und die Innenteile beschädigt werden.
> Vermeiden Sie eine Tiefentladung der Batterie.
> Die Batterie darf nicht geladen werden, wenn die Umgebungstemperatur unter 0 °C (32 °F) liegt.

4 Ergänzende Bestimmungen

Um die Gefahr von Unfällen und Verletzungen zu verringern, beachten Sie bitte die folgenden Anweisungen, bevor Sie dieses Geräts installieren oder in Betrieb nehmen:

- Lesen und befolgen Sie alle Sicherheitsinformationen und -hinweise.
- Lesen und verstehen Sie diese Anleitung vor der Installation, Inbetriebnahme oder Wartung dieses Produkts.

Die Installation muss alle geltenden lokalen oder nationalen Vorschriften einhalten, einschließlich der neuesten Ausgabe der folgenden Standards:

Für die USA und Kanada: Externe Ladegeräte oder Netzteile müssen je nach Anwendbarkeit den folgenden Normen entsprechen:

1. **UL 1012** "Netzteile, die nicht Klasse 2 sind"; **CAN/CSA C22.2 No. 107.2** "Batterieladegeräte" oder **CSA C22.2 No. 107.1** Norm für "Netzteile für den allgemeinen Gebrauch". ODER:
2. **UL 1310**: "Netzteile der Klasse 2"; oder **CAN/CSA-C22.2 No. 223** "Netzteile mit extra-niedriger Spannung und Ausgängen der Klasse 2". ODER:
3. **UL 60950-1** "Informationstechnologiegeräte – Sicherheit – Teil 1: Allgemeine Anforderungen"; oder **CAN/CSA-C22.2 No. 60950-1**.

5 Lieferumfang

Abb. 1 auf Seite 3

Anzahl	Beschreibung
1	Recon Batterie
1	USB-C-zu-USB-C-Ladekabel

6 Zubehör

Als Zubehör erhältlich (nicht im Lieferumfang enthalten):

Bezeichnung	Art.-Nr.
XT60-zu-DC-Kabel	97000125725, 97000025725

7 Bestimmungsgemäßer Gebrauch

Die Gerätebatterie ist zum Aufladen digitaler Mobilgeräte (z. B. Mobiltelefone, Tablets, Laptops, Kameras usw.) oder den Betrieb von 12 V-Geräten (z. B. Kühlboxen) vorgesehen.

Die Gerätebatterie ist für den Einsatz im Freien geeignet, z. B. Reisetouren.

Die Gerätebatterie ist **nicht** geeignet für:

- Parallelschaltung mit anderen Gerätebatterien
- die Verwendung der Batterie als Starterbatterie für ein Fahrzeug
- eine gewerbliche Verwendung

Dieses Produkt ist nur für den angegebenen Verwendungszweck und die Anwendung gemäß dieser Anleitung geeignet.

Dieses Handbuch enthält Informationen, die für die ordnungsgemäße Installation und/oder den ordnungsgemäßen Betrieb des Produkts erforderlich sind. Installationsfehler und/oder ein nicht ordnungsgemäßer Betrieb oder eine nicht ordnungsgemäße Wartung haben eine unzureichende Leistung und u. U. einen Ausfall des Geräts zur Folge.

Der Hersteller übernimmt keine Haftung für Verletzungen oder Schäden am Produkt, die durch Folgendes entstehen:

- Unsachgemäße Installation, Montage oder falscher Anschluss, einschließlich Überspannung
- Unsachgemäße Wartung oder Verwendung von anderen als den vom Hersteller gelieferten Original-Ersatzteilen
- Veränderungen am Produkt ohne ausdrückliche Genehmigung des Herstellers
- Verwendung für andere als die in der Anleitung beschriebenen Zwecke

Dometic behält sich das Recht vor, das Erscheinungsbild des Produkts und dessen technische Daten zu ändern.

8 Bedienelemente

Abb. 2 auf Seite 3

Position	Beschreibung
1	LED-Anzeige Zeigt den Ladezustand des Geräts (jede LED steht für 20 %), den Ladefortschritt, den Betriebsstatus und Fehlermeldungen an
2	An/Aus-Taste
3	Buchse zum Anschließen des Geräts an eine Recon Kühlbox
4	XT60-Ausgang für Geräte mit hoher Leistungsaufnahme, z. B. Kühlboxen
5	XT60-Eingang für Gleichstromladung, z. B. Solarmodul oder Fahrzeugbatterie
6	USB-C1-Eingang und -Ausgang (PD 3.0)
7	USB-C2-Ausgang (PD 3.0)
8	USB-A-Ausgang (QC 3.0)
9	Gurtband als Gerätehalterung

HINWEIS Die folgenden Verbindungen haben Einfluss aufeinander:

- Wenn die Anschlüsse USB-A und USB-C2 zeitgleich belegt sind und die Batterie entladen, beläuft sich die Gesamtausgangsleistung auf 5 V⎓/4 A bei maximal 20 W.
- Wenn die Anschlüsse USB-C1 sowie XT60 zeitgleich belegt sind, wird USB-C1 deaktiviert und die Batterie wird über den XT60-Eingang geladen.

9 Vor dem ersten Gebrauch

HINWEIS Im Auslieferungszustand ist die Gerätebatterie abgeschaltet. Die Gerätebatterie muss zum Aktivieren aufgeladen werden.

Wenn die Gerätebatterie über den XT60-Eingang geladen wird, beachten Sie bitte die folgenden Anforderungen:

1. Solarmodul: Die Gerätebatterie verfügt über einen integrierten MPPT-Controller. Stellen Sie sicher, dass die Ausgangsspannung des Solarmoduls im Bereich 11 … 24 V⎓ liegt und der maximale Ladestrom 8 A (100 W) beträgt.

2. Fahrzeugbatterie: Stellen Sie sicher, dass die Ladespannung im Bereich 11 … 24 V⎓ liegt und der maximale Strom 8 A (100 W) beträgt.

> Laden Sie die Batterie auf.

Abb. 3 auf Seite 4

10 Betrieb

> Schalten Sie das Batteriepack ein oder aus.

Abb. 4 auf Seite 4

> Laden Sie die Recon Batterie auf (Abb. 3).

> Prüfen Sie den Ladezustand.

Abb. 5 auf Seite 5

> Fehlercodes:

Abb. 6 auf Seite 5

> Schließen Sie Ihre Geräten zum Laden oder für den Betrieb per USB an.

Abb. 7 auf Seite 6

> Nutzen Sie eine Kühlbox mit 12 V.

Abb. 8 auf Seite 7

> Schließen Sie die Gerätebatterie an eine Recon Kühlbox an.

Abb. 9 auf Seite 8

> Entfernen Sie die Gerätebatterie von einer Recon Kühlbox.

Abb. 10 auf Seite 9

11 Reinigung und Wartung



ACHTUNG! Beschädigungsgefahr

> Reinigen Sie das Gerät niemals unter fließendem Wasser oder gar im Spülwasser.

> Verwenden Sie zur Reinigung keine scharfen oder harten Gegenstände, scheuernden Reinigungsmittel oder Bleichmittel, da diese das Gerät beschädigen können.

> Reinigen Sie das Produkt gelegentlich mit einem feuchten Tuch.

> Prüfen Sie stromführende Kabel oder Adern regelmäßig auf Isolationsmängel, Brüche oder lose Verbindungen.

12 Verstauen



ACHTUNG! Beschädigungsgefahr

> Lagern Sie die Batterie nur vollständig geladen. Laden Sie die gelagerte Batterie regelmäßig und mindestens alle 3 bis 6 Monate auf, auch wenn sie nicht in Gebrauch ist.

> Beachten Sie die vorgeschriebene optimale Lagertemperatur, da eine langfristige Lagerung bei hohen und niedrigen Temperaturen die Lebensdauer und Leistung der Batterie beeinträchtigen kann.

> Lagern Sie die Batterie an einem gut belüfteten, trockenen Ort, wo sie vor Staub und Schmutz geschützt ist.

13 Fehlersuche und Fehlerbehebung

Problem	Mögliche Ursache	Lösungsvorschlag
Die Batterie funktioniert nicht.	Die Batterie ist entladen, z. B. vor dem ersten Gebrauch (Ladezustand < 0 %).	Laden Sie die Batterie auf (Abb. 3).
	Die Batterie wird aufgrund eines kritischen Fehlers abgeschaltet.	1. Entfernen Sie die Lasten von den USB-C-, USB-A- oder Gleichstromausgängen. 2. Drücken Sie eine beliebige Taste, um die Batterie ca. 1 min später einzuschalten. 3. Wenn das Problem weiter besteht, wenden Sie sich an einen autorisierten Kundendienst.
Die LED-Anzeige zeigt einen niedrigen Ladezustand an (Abb. 5).	Die Batterie ist nahezu entladen.	> Laden Sie die Batterie auf.
Die LED-Anzeige zeigt den Temperaturfehlercode (Abb. 6) an.	Der Übertemperaturschutz der Batterie wurde ausgelöst.	> Beenden Sie die Auf- oder Entladung des Geräts, bis es abgekühlt ist.
Die LED-Anzeige zeigt den kritischen Fehlercode (Abb. 6) an.	Der Über-/Unterspannungsschutz der Batterie wurde ausgelöst. Der Überstromschutz der Batterie wurde ausgelöst. Der Kurzschlussschutz der Batterie wurde ausgelöst. Der Überspannungsschutz der Batterie wurde ausgelöst.	1. Entfernen Sie die Lasten von den USB-C-, USB-A- oder Gleichstromausgängen. 2. Drücken Sie eine beliebige Taste, um die Batterie ca. 1 min später einzuschalten. 3. Wenn das Problem weiter besteht, wenden Sie sich an einen autorisierten Kundendienst.
Eine oder mehrere Anschlüsse liefern nicht die in den technischen Daten angegebenen Ein- oder Ausgangswerte.	Die Gesamtausgangsleistung beträgt > 240 W. Die USB- und XT60-Anschlüsse haben Einfluss aufeinander, wenn sie gleichzeitig genutzt werden (siehe Bedienelemente auf Seite 22).	1. Entfernen Sie die Lasten von den USB-C-, USB-A- oder Gleichstromausgängen. 2. Beachten Sie beim Wiederanschließen der Geräte die maximale Last der Ausgänge (siehe Kapitel Technische Daten auf Seite 26).
Das Solarmodul funktioniert nicht.	Das Solarmodul ist an den XT60-Ausgang und nicht an den XT60-Eingang angeschlossen. Die Spannung des Solarmoduls liegt nicht im Bereich von 11 … 24 V⎓	1. Schließen Sie das Solarmodul an den XT60-Eingang an.ler 2. Verwenden Sie das Solarmodul innerhalb des Spannungsbereichs von 11 … 24 V⎓

14 Entsorgung



Verpackungsmaterial recyceln: Geben Sie das Verpackungsmaterial möglichst in den entsprechenden Recycling-Müll. Diese Trennung ist notwendig, da die Verpackung eine wertvolle Ressource ist und eine unsachgemäße Entsorgung unsere Gesundheit und Umwelt gefährden kann.



Die durchgestrichene Abfalltonne auf Rädern zeigt an, dass es sich bei dem Produkt um ein elektrisches oder elektronisches Gerät handelt oder dass es Batterien enthält und zur ordnungsgemäßen Aufbereitung, Rückgewinnung und zum Recycling getrennt gesammelt werden muss. **Der Verbraucher ist gesetzlich dazu verpflichtet, alle elektrischen oder elektronischen Geräte, Batterien und wiederaufladbare Batterien getrennt vom allgemeinen Hausmüll ordnungsgemäß zu entsorgen!**

Diese Trennung ist erforderlich, da Batterien und Elektrogeräte wertvolle Ressourcen sind und Substanzen enthalten können, die für Mensch und Umwelt schädlich sind.

Wenn Sie das Gerät endgültig entsorgen möchten, informieren Sie sich bitte bei Ihrem Wertstoffhof vor Ort oder bei Ihrem Fachhändler, wie dies gemäß den geltenden Entsorgungsvorschriften zu tun ist.

Das Produkt und die Batterien können kostenlos entsorgt werden.

Entfernen Sie sämtliche Batterien und wiederaufladbaren Batterien, bevor Sie dieses Produkt recyceln.

Batterien, die mehr als 0,002 % Cadmium oder mehr als 0,004 % Blei enthalten, sind mit dem chemischen Symbol für das betreffende Metall gekennzeichnet: Cd oder Pb.

15 Gewährleistung

Informationen zur Gewährleistung und zur Abwicklung von Gewährleistungsfällen finden Sie in den folgenden Abschnitten.

Australien und Neuseeland

Sollte das Produkt nicht ordnungsgemäß funktionieren, wenden Sie sich bitte an Ihren Fachhändler oder die Niederlassung des Herstellers in Ihrem Land (siehe dometic.com/dealer). Die für Ihr Produkt geltende Gewährleistung beträgt 2 Jahre Jahr(e).

Nur Australien

Unsere Waren unterliegen Garantieansprüchen, die nach dem australischen Verbraucherschutzgesetz („Australian Consumer Law") nicht ausgeschlossen werden können. Sie haben Anspruch auf Ersatz oder Rückerstattung bei einem schwerwiegenden Defekt und auf Entschädigung für alle anderen vernünftigerweise vorhersehbaren Verluste oder Schäden. Sie haben außerdem Anspruch auf Reparatur oder Ersatz der Waren, wenn die Waren nicht von akzeptabler Qualität sind und der Defekt keinen schwerwiegenden Defekt darstellt. Die durch diese Gewährleistung bestehenden Vorteile gelten zusätzlich zu anderen Rechten und Rechtsmitteln, die Ihnen nach dem Gesetz zur Verfügung stehen.

Nur Neuseeland

Diese Gewährleistungsrichtlinie unterliegt den Bedingungen und Gewährleistungen, die gemäß dem Consumer Guarantees Act 1993(NZ) zwingend vorgeschrieben sind.

Kundendienst in Ihrer Nähe

Einen Kundendienst in Ihrer Nähe finden Sie unter: dometic.com/dealer

USA und Kanada
Eingeschränkte Gewährleistung verfügbar unter qr.dometic.com/bfneEw.

Wenn Sie Fragen haben oder eine kostenlose Druckversion der eingeschränkten Gewährleistung erhalten möchten, wenden Sie sich bitte an:

DOMETIC CORPORATION
CUSTOMER SUPPORT CENTER
5155 VERDANT DRIVE
ELKHART, INDIANA, USA 46516
1-800-544-4881 OR DOMETICCUSTOMERSERVICE@DOMETIC.COM

Alle anderen Regionen
Es gilt die gesetzliche Gewährleistungsfrist. Sollte das Produkt defekt sein, wenden Sie sich bitte an die Niederlassung des Herstellers in Ihrem Land (siehe dometic.com/dealer) oder an Ihren Fachhändler.

16 Technische Daten

Tabelle 4: Allgemeine technische Daten

Batterie-Typ	Lithium-Eisenphosphat-Batteriezellen (LFP)
Batterie-Nennkapazität	20 Ah
Batterie-Nennspannung	12,8 V⎓
Spitzen-Ausgangsleistung	240 W
Entladeschlussspannung	11 V⎓
Maximale Umwandlungseffizienz (MPPT)	> 98 %
Betriebstemperaturbereich	– 10 °C … 45 °C (14 °F … 113 °F)
Lagertemperaturbereich	– 20 °C … 45 °C (– 4 °F … 113 °F)
Ladetemperaturbereich	0 °C … 45 °C (32 °F … 113 °F)
Umgebungsfeuchtigkeit	20 % … 90 % RH, keine Kondensation
Abmessungen (B x T x H)	158 mm × 270 mm × 55 mm (6,22 in × 10,63 in × 2,17 in)
Gewicht	2,4 kg (5,3 lb)
Prüfungszertifikate	

Tabelle 5: Eingangsspezifikationen

USB-C1, PD 3.0	
Eingangsspannung/Nennstrom	5 V⎓: 3 A, 9 V⎓: 3 A, 12 V⎓: 3 A, 15 V⎓: 3 A, 20 V⎓: 5 A
Maximale Eingangsleistung	100 W

XT60	
Eingangsspannung/maximaler Strom	11 … 24 V⎓: 8 A
Maximale Eingangsleistung	100 W
Kühlschrank-Anschluss	
Eingangsspannung/maximaler Strom	14 V⎓: 8 A

Tabelle 6: Ausgangsspezifikationen

USB-A, QC 3.0	
Ausgangsspannung/Nennstrom	5 V⎓: 3 A, 9 V⎓: 2 A, 12 V⎓: 1,5 A
Maximale Ausgangsleistung	18 W
USB-C1, PD 3.0	
Ladespannungsbereich	5 V⎓: 3 A, 9 V⎓: 3 A, 12 V⎓: 3 A, 15 V⎓: 3 A, 20 V⎓: 5 A
Maximale Ausgangsleistung	100 W
USB-C2, PD 3.0	
Ausgangsspannung/Nennstrom	5 V⎓: 3 A, 9 V⎓: 2 A, 12 V⎓: 1,5 A
Maximale Ausgangsleistung	18 W
XT60	
Ausgangsspannung/maximaler Strom	11 … 14 V⎓: 10 A
Maximale Ausgangsleistung	120 W
Kühlschrank-Anschluss	
Ausgangsspannung/maximaler Strom	11 … 14 V⎓: 10 A
Maximale Ausgangsleistung	120 W

17 Gesetzliche Vorschriften

Dieses Gerät erfüllt die Anforderungen von Abschnitt 15 der FCC-Bestimmungen. Für den Betrieb gelten die beiden folgenden Bedingungen:

- Dieses Gerät darf keine funktechnische Störung verursachen.
- Dieses Gerät muss alle empfangenen Interferenzen annehmen, einschließlich solcher, die einen unerwünschten Betrieb verursachen können.

Änderungen oder Modifikationen, die nicht ausdrücklich von der für die Einhaltung der gesetzlichen Vorschriften verantwortlichen Partei genehmigt wurden, können zur Folge haben, dass der Benutzer die Berechtigung zum Betrieb des Gerätes verliert. Dieses Gerät wurde entsprechend den Grenzwerten für ein digitales Gerät der Klasse B gemäß Abschnitt 15 der FCC-Bestimmungen getestet und entspricht diesen. Diese Grenzwerte sind so ausgelegt, dass sie bei einer Installation in Wohnräumen einen angemessenen Schutz vor funktechnischer Störung bieten. Dieses Gerät erzeugt Hochfrequenzenergie, arbeitet damit und kann diese auch ausstrahlen. Wenn es nicht den Anweisungen entsprechend installiert und verwendet wird, kann das Gerät eine funktechnische Störung des Funkverkehrs verursachen. Es kann jedoch keine Garantie dafür übernommen werden, dass bei einer bestimmten Installation keine Störungen auftreten. Falls dieses Gerät eine funktechnische Störung des Radio- oder Fernsehempfangs verursacht, was dadurch festgestellt werden kann, dass das Gerät ein- und ausgeschaltet wird, sollte der Benutzer versuchen, die Störung mithilfe einer oder mehrerer der folgenden Maßnahmen zu beheben:

- Die Empfangsantenne neu ausrichten oder sie an einem anderen Standort aufstellen.
- Den Abstand zwischen dem Gerät und dem Empfänger vergrößern.
- Das Gerät an eine Steckdose anschließen, die nicht mit demselben Schaltkreis verbunden ist wie der Empfänger.
- Hilfe erhalten Sie beim Händler oder bei einem erfahrenen Radio-/Fernsehtechniker.

Dieses Gerät erfüllt die RSS-Norm(en) von Industry Canada für lizenzfreie Geräte. Für den Betrieb gelten die beiden folgenden Bedingungen:

- Dieses Gerät darf keine Störungen verursachen.
- Dieses Gerät muss alle empfangenen Störungen annehmen, einschließlich solcher, die einen unerwünschten Betrieb verursachen können. Dieses digitale Gerät der Klasse B entspricht der kanadischen ICES-3(B)/ NBM-3(B).

Français

1 Remarques importantes

Veuillez lire et suivre attentivement l'ensemble des instructions, directives et avertissements figurant dans ce manuel afin d'installer, d'utiliser et d'entretenir le produit correctement à tout moment. Ces instructions DOIVENT rester avec le produit.

En utilisant ce produit, vous confirmez expressément avoir lu attentivement l'ensemble des instructions, directives et avertissements et que vous comprenez et acceptez de respecter les modalités et conditions énoncées dans le présent document. Vous acceptez d'utiliser ce produit uniquement pour l'usage et l'application prévus et conformément aux instructions, directives et avertissements figurant dans le présent manuel, ainsi qu'à toutes les lois et réglementations applicables. En cas de non-respect des instructions et avertissements figurant dans ce manuel, vous risquez de vous blesser ou de blesser d'autres personnes, d'endommager votre produit ou d'endommager d'autres biens à proximité. Le présent manuel produit, y compris les instructions, directives et avertissements, ainsi que la documentation associée peuvent faire l'objet de modifications et de mises à jour. Pour obtenir des informations actualisées sur le produit, consultez le site documents.dometic.com.

2 Signification des symboles

Un mot de signalement identifie les messages relatifs à la sécurité et aux dégâts matériels en indiquant le degré ou le niveau de gravité du danger.

ATTENTION !

> Indique une situation dangereuse qui, si elle n'est pas évitée, est susceptible d'entraîner des blessures légères ou de gravité modérée.

AVIS !

> Indique une situation dangereuse qui, si elle n'est pas évitée, peut entraîner des dommages matériels.

REMARQUE Informations supplémentaires sur l'utilisation de ce produit.

3 Consignes de sécurité

3.1 Sécurité générale

ATTENTION ! Risque pour la santé

> N'ouvrez ou n'endommagez pas les batteries et mettez-les au rebut dans un centre de traitement des déchets approprié, car elles contiennent des métaux lourds toxiques et nocifs pour l'environnement.

> Cet appareil peut être utilisé par des enfants âgés de 8 ans et plus et des personnes ayant des capacités physiques, sensorielles ou mentales réduites ou un manque d'expérience et de connaissances, s'ils sont sous surveillance ou ont reçu des instructions sur l'utilisation de l'appareil en toute sécurité et comprennent les risques impliqués.

> Cet appareil ne doit pas être utilisé par des personnes (y compris les enfants) souffrant de déficiences physiques, sensorielles ou mentales ou manquant d'expérience ou de connaissances, sauf si une personne garante de leur sécurité les surveille ou leur fournit toutes les instructions adéquates concernant son utilisation.

> **Les appareils électriques ne sont pas des jouets pour enfants.** Placez et utilisez l'appareil hors de portée des jeunes enfants.

> Les enfants doivent être surveillés pour s'assurer qu'ils ne jouent pas avec l'appareil.

> Le nettoyage et l'entretien ne doivent pas être effectués par des enfants sans surveillance.

ATTENTION ! Risque de blessure

> Si l'appareil présente des dégâts visibles, ne le mettez pas en service.
> Seul le personnel qualifié est habilité à réparer l'appareil. Des réparations inadéquates peuvent engendrer des risques considérables.
> Ne modifiez pas et n'adaptez pas les composants de quelque manière que ce soit.
> N'utilisez pas l'appareil dans des conditions humides et ne le plongez pas dans un liquide. Stockez l'appareil dans un endroit sec.

AVIS ! Risque d'endommagement

> Ne démontez pas l'appareil.
> Utilisez uniquement des accessoires et des pièces de rechange recommandés par le fabricant.

3.2 Faire fonctionner la batterie en toute sécurité

ATTENTION ! Risque d'explosion

> N'utilisez **pas** la batterie dans les conditions suivantes :
  - en milieu humide, à forte teneur en sel,
  - à proximité de vapeurs agressives,
  - à proximité de matériaux inflammables,
  - dans les zones présentant un risque d'explosion de gaz ou de poussières
> N'essayez jamais de charger une batterie gelée ou défectueuse. Placez la batterie dans une zone sans gel et attendez que la batterie se soit acclimatée à la température ambiante.
> Ne placez pas la batterie à proximité de sources de chaleur (radiateurs, rayonnement solaire, fours à gaz, etc.).
> Ne fumez pas, n'utilisez pas de flamme nue et ne provoquez pas d'étincelles à proximité de la batterie.
> Ne laissez pas la batterie sans surveillance lorsqu'elle est en fonctionnement.

ATTENTION ! Risque d'électrocution

> Posez les câbles de manière à ce qu'ils ne puissent pas être endommagés par des arêtes coupantes, les portières ou le capot. Ne posez **pas** les câbles en les pliant fortement. Des câbles compressés peuvent entraîner des blessures mortelles.
> Ne débranchez pas de câbles pendant le fonctionnement de la batterie.

ATTENTION ! Risque d'incendie

> Ne faites pas tomber, ne heurtez pas et n'appliquez pas une force excessive sur la batterie afin d'éviter d'endommager les pièces externes et internes.
> Ne placez pas la batterie à proximité de matériaux inflammables.

ATTENTION ! Risque de blessure

> Lors du positionnement de la batterie, assurez-vous que tous les câbles sont installés de manière sécurisée, afin d'éviter tout risque de chute.

AVIS ! Risque d'endommagement

> Assurez une ventilation suffisante.
> Installez la batterie dans un endroit sec et à l'abri des éclaboussures d'eau.
> Ne tirez jamais sur le câble de raccordement pour sortir la fiche de la prise.
> Enroulez le câble de manière lâche pour le ranger, un enroulement trop serré peut endommager les composants internes.

> Évitez de décharger profondément la batterie.
> La batterie ne doit pas être chargée lorsque la température ambiante est inférieure à 0 °C (32 °F) .

4 Directives complémentaires

Pour réduire le risque d'accidents et de blessures, respectez les consignes suivantes avant d'installer ou d'utiliser cet appareil :

- Lisez et respectez toutes les consignes et instructions de sécurité.
- Lisez attentivement ces instructions avant d'installer, d'utiliser ou d'effectuer l'entretien de ce produit.

L'installation doit être conforme à toutes les réglementations locales ou nationales applicables, y compris la dernière édition des normes suivantes :

Pour les États-Unis et le Canada : Les chargeurs externes ou blocs d'alimentation doivent être conformes aux normes suivantes, selon le cas :

1. **UL 1012** "blocs d'alimentation autres que de classe 2" ; **CAN/CSA C22.2 No. 107.2** "chargeurs de batteries" ou la norme **CSA C22.2 No. 107.1** relative aux "alimentations à usage général". OU :
2. **UL 1310** : "blocs d'alimentation de classe 2" ; ou **CAN/CSA-C22.2 No. 223** "alimentations avec sorties de classe 2 à très basse tension". OU :
3. **UL 60950-1** "équipements de technologie de l'information – sécurité – partie 1 : exigences générales" ; ou **CAN/CSA-C22.2 No. 60950-1**.

5 Contenu de la livraison

fig. 1 à la page 3

Quantité	Description
1	Batterie Recon
1	Câble de charge USB-C vers USB-C

6 Accessoires

Disponibles en accessoire (non compris dans les pièces fournies) :

Désignation	N° d'article
Câble XT60 vers CC	97000125725, 97000025725

7 Usage conforme

La batterie portable est destinée à charger des appareils mobiles numériques (par exemple, téléphones portables, tablettes, ordinateurs portables, appareils photo, etc.) ou à faire fonctionner des dispositifs 12 V (par exemple, glacières).

La batterie portable est adaptée à une utilisation en extérieur, p. ex. pour le tourisme.

La batterie portable n'est **pas** adaptée à ce qui suit :

- Connexion parallèle avec d'autres packs de batteries portables
- Utiliser la batterie comme batterie de démarrage pour un véhicule
- Usage commercial

Ce produit convient uniquement à l'usage et à l'application prévus, conformément au présent manuel d'instructions.

Ce manuel fournit les informations nécessaires à l'installation et/ou à l'utilisation correcte du produit. Une installation, une utilisation ou un entretien inappropriés entraînera des performances insatisfaisantes et une éventuelle défaillance.

Le fabricant décline toute responsabilité en cas de blessure ou de dommage résultant :

- d'une installation, d'un montage ou d'un raccordement incorrect, y compris d'une surtension
- d'un entretien inadapté ou de l'utilisation de pièces de rechange autres que les pièces de rechange d'origine fournies par le fabricant
- de modifications apportées au produit sans autorisation explicite du fabricant
- d'usages différents de ceux décrits dans ce manuel

Dometic se réserve le droit de modifier l'apparence et les spécifications produit.

8 Éléments de commande

fig. 2 à la page 3

Élément	Description
1	Voyant DEL Indique l'état de charge de l'appareil (chaque LED représente 20 %), la progression de la charge, l'état opérationnel et les notifications d'erreur
2	Bouton Marche/Arrêt
3	Prise permettant de connecter l'appareil à une glacière Recon
4	Sortie XT60 pour les appareils haute puissance, par exemple les glacières
5	Entrée XT60 pour la charge CC, par exemple pour un panneau solaire ou une batterie de véhicule
6	Entrée et sortie USB-C1 (PD 3.0)
7	Sortie USB-C2 (PD 3.0)
8	Sortie USB-A (QC 3.0)
9	Sangle pour maintenir l'appareil

REMARQUE Les connexions suivantes s'affectent mutuellement :

- Lorsque les sorties USB-A et USB-C2 sont connectées et déchargent la batterie en même temps, la sortie totale est de 5 V⎓/4 A avec un maximum de 20 W.
- Lorsque la sortie USB-C1 et l'entrée XT60 sont connectées, la sortie USB-C1 est désactivée et la batterie est chargée par l'entrée XT60.

9 Avant la première utilisation

REMARQUE À la livraison, la batterie portable est éteinte. La batterie portable doit être chargée pour être allumée.

Si la batterie portable est chargée via l'entrée XT60, respectez les exigences suivantes :

1. Panneau solaire : La batterie portable dispose d'un contrôleur MPPT intégré. Assurez-vous que la tension de sortie du panneau solaire est comprise dans la plage de 11 … 24 V⎓ et que le courant de charge est de 8 A (100 W) maximum.
2. Batterie du véhicule : Assurez-vous que la tension de charge est comprise dans la plage de 11 … 24 V⎓ et que le courant est de 8 A (100 W) maximum.

> Chargez la batterie.

fig. 3 à la page 4

10 Utilisation

> Activez/désactivez le pack de batteries.

fig. 4 à la page 4

> Chargez la batterie Recon (fig. 3).

> Vérifiez l'état de charge.

fig. 5 à la page 5

> Codes d'erreur :

fig. 6 à la page 5

> Chargez et faites fonctionner des appareils via USB.

fig. 7 à la page 6

> Faites fonctionner une glacière 12 V.

fig. 8 à la page 7

> Montez la batterie portable sur une glacière Recon.

fig. 9 à la page 8

> Retirez la batterie portable d'une glacière Recon.

fig. 10 à la page 9

11 Nettoyage et entretien

AVIS ! Risque d'endommagement

> Ne nettoyez jamais l'appareil à l'eau courante et ne le plongez pas non plus dans l'eau.

> Pour le nettoyage, n'utilisez pas d'objet tranchant ou dur, de détergent abrasif ou d'eau de javel, car cela pourrait endommager l'appareil.

> Nettoyez de temps en temps le produit avec un chiffon humide.

> Vérifiez régulièrement que les câbles ou les fils sous tension sont exempts de défauts d'isolation, de coupures ou de connexions desserrées.

12 Stockage

AVIS ! Risque d'endommagement

> Rangez uniquement la batterie lorsqu'elle est complètement chargée. Rechargez régulièrement la batterie rangée et au moins tous les trois à six mois, même lorsqu'elle n'est pas utilisée.

> Respectez la température de stockage optimale spécifiée, car le stockage à long terme à des températures élevées et basses peut nuire à la durée de vie et aux performances de la batterie.

> Stockez la batterie dans un endroit bien ventilé et sec, à l'abri de la poussière et de la saleté.

13 Dépannage

Panne	Cause possible	Solution proposée
La batterie ne fonctionne pas.	La batterie est déchargée, par exemple, avant la première utilisation (état de charge < 0 %).	Chargez la batterie (fig. 3).

Panne	Cause possible	Solution proposée
	La batterie est éteinte en raison d'une erreur critique.	1. Retirez les charges connectées aux sorties USB-C, USB-A et CC. 2. Appuyez sur n'importe quel bouton pour rallumer la batterie, après avoir attendu environ 1 min. 3. Si le problème n'est pas résolu, contactez un agent de service agréé.
Le voyant LED indique un état de charge faible (fig. 5).	La batterie est presque déchargée.	> Chargez la batterie.
Le voyant LED indique le code d'erreur de température (fig. 6).	La protection contre la surchauffe de la batterie s'est déclenchée.	> Arrêtez de charger ou de décharger l'appareil jusqu'à ce qu'il ait refroidi.
Le voyant LED indique le code d'erreur critique (fig. 6).	La protection contre les surtensions/sous-tensions de la batterie s'est déclenchée. La protection contre les surintensités de la batterie s'est déclenchée. La protection contre les courts-circuits de la batterie s'est déclenchée. La protection contre les surtensions de la batterie s'est déclenchée.	1. Retirez les charges connectées aux sorties USB-C, USB-A et CC. 2. Appuyez sur n'importe quel bouton pour rallumer la batterie, après avoir attendu environ 1 min. 3. Si le problème n'est pas résolu, contactez un agent de service agréé.
Une ou plusieurs connexions ne fournissent pas l'entrée ou la sortie indiquée dans le chapitre Caractéristiques techniques.	La puissance de sortie totale est de > 240 W. Les connexions USB et XT60 s'affectent mutuellement lorsqu'elles sont connectées simultanément (voir Éléments de commande à la page 32).	1. Retirez les charges connectées aux sorties USB-C, USB-A et CC. 2. Respectez la charge maximale des sorties (voir chapitre Caractéristiques techniques à la page 36) lors du rebranchement des appareils.
Le panneau solaire ne fonctionne pas.	Le panneau solaire est connecté à la sortie XT60 au lieu de l'entrée XT60. La tension du panneau solaire n'est pas comprise dans la plage 11 … 24 V⎓	1. Raccordez le panneau solaire à l'entrée XT60. 2. Utilisez le panneau solaire dans la plage de tension 11 … 24 V⎓

14 Mise au rebut



Recyclage des emballages : Dans la mesure du possible, veuillez éliminer les emballages dans les conteneurs de déchets recyclables prévus à cet effet. Cette séparation est nécessaire, car le matériau d'emballage est une ressource précieuse et une mise au rebut inappropriée peut avoir un impact sur la santé et l'environnement.



La poubelle barrée d'une croix indique que le produit est un équipement électrique ou électronique ou qu'il contient des piles et doit être collecté séparément pour un traitement, une récupération et un recyclage appropriés. **Le consommateur est légalement tenu de mettre au rebut correctement tout équipement électrique ou électronique, piles et batteries rechargeables, en les séparant des ordures ménagères !**

Cette séparation est nécessaire, car les batteries et les appareils électriques sont des ressources précieuses et peuvent contenir des substances nocives pour l'homme et l'environnement.

Pour mettre le produit au rebut, contactez le centre de recyclage le plus proche ou votre revendeur spécialisé afin d'être informé des réglementations liées au traitement des déchets.

Le produit et les batteries peuvent être mis au rebut gratuitement.

Retirez les piles et les batteries rechargeables avant de recycler ce produit.

Les batteries contenant plus de 0,002 % de cadmium ou plus de 0,004 % de plomb portent le symbole chimique du métal concerné : Cd ou Pb.

15 Garantie

Reportez-vous aux sections ci-dessous pour plus d'informations sur la garantie et le support de garantie.

Australie et Nouvelle-Zélande

Si le produit ne fonctionne pas correctement, contactez votre revendeur ou la succursale du fabricant dans votre pays (voir dometic.com/dealer). La garantie commerciale applicable à votre produit est de 2 ans an(s).

Australie uniquement

La garantie de nos produits ne peut faire l'objet d'une exclusion, conformément à l'Australian Consumer Law (loi sur la protection des consommateurs en Australie). Vous êtes éligible à un remboursement intégral en cas de panne majeure et à un dédommagement pour toute autre perte ou dommage prévisible. Vous êtes également éligible à la réparation ou au remplacement des produits s'ils n'offrent pas un niveau de qualité acceptable, mais ne présentent pas de panne majeure. Les avantages qui vous sont offerts par cette garantie commerciale en tant que consommateur s'ajoutent aux autres droits et recours dont vous disposez en vertu de la loi.

Nouvelle-Zélande uniquement

Cette politique de garantie commerciale est soumise aux conditions et garanties obligatoires, conformément aux directives du Consumer Guarantees Act 1993(NZ).

Service d'assistance local

Vous trouverez un service d'assistance local à l'adresse suivante : dometic.com/dealer

États-Unis et Canada

Garantie commerciale limitée disponible à l'adresse qr.dometic.com/bfneEw.

Pour toute question ou pour obtenir une copie papier gratuite de la garantie commerciale limitée, contactez :

DOMETIC CORPORATION
CUSTOMER SUPPORT CENTER
5155 VERDANT DRIVE
ELKHART, INDIANA, USA 46516
1-800-544-4881 OR DOMETICCUSTOMERSERVICE@DOMETIC.COM

Tous les autres pays
La période de garantie légale s'applique. Si le produit s'avérait défectueux, contactez la succursale du fabricant située dans votre pays (voir dometic.com/dealer) ou votre revendeur.

16 Caractéristiques techniques

Tableau 7 : Caractéristiques techniques générales

Type de batterie	Cellules de batterie lithium-phosphate de fer (LFP)
Capacité nominale de la batterie	20 Ah
Tension nominale de la batterie	12,8 V⎓
Puissance de sortie de crête	240 W
Tension de fin de décharge	11 V⎓
Efficacité de conversion maximale (MPPT)	> 98 %
Plage de température de fonctionnement	– 10 °C … 45 °C (14 °F … 113 °F)
Plage de température de stockage	– 20 °C … 45 °C (– 4 °F … 113 °F)
Plage de température de charge	0 °C … 45 °C (32 °F … 113 °F)
Humidité ambiante	20 % … 90 % RH, pas de condensation
Dimensions (l x L x H)	158 mm × 270 mm × 55 mm (6,22 in × 10,63 in × 2,17 in)
Poids	2,4 kg (5,3 lb)
Certificats de test	

Tableau 8 : Spécifications d'entrée

USB-C1, PD 3.0	
Tension d'entrée/courant nominal	5 V⎓: 3 A, 9 V⎓: 3 A, 12 V⎓: 3 A, 15 V⎓: 3 A, 20 V⎓: 5 A
Puissance d'entrée maximale	100 W
XT60	
Tension d'entrée/courant maximal	11 … 24 V⎓: 8 A
Puissance d'entrée maximale	100 W

Port pour réfrigérateur	
Tension d'entrée/courant maximal	14 V⎓: 8 A

Tableau 9 : Spécifications de sortie

USB-A, QC 3.0	
Tension de sortie/courant nominal	5 V⎓: 3 A, 9 V⎓: 2 A, 12 V⎓: 1,5 A
Puissance maximale de sortie	18 W
USB-C1, PD 3.0	
Plage de tensions de charge	5 V⎓: 3 A, 9 V⎓: 3 A, 12 V⎓: 3 A, 15 V⎓: 3 A, 20 V⎓: 5 A
Puissance maximale de sortie	100 W
USB-C2, PD 3.0	
Tension de sortie/courant maximal	5 V⎓: 3 A, 9 V⎓: 2 A, 12 V⎓: 1,5 A
Puissance maximale de sortie	18 W
XT60	
Tension de sortie/courant maximal	11 … 14 V⎓: 10 A
Puissance maximale de sortie	120 W
Port pour réfrigérateur	
Tension de sortie/courant maximal	11 … 14 V⎓: 10 A
Puissance maximale de sortie	120 W

17 Mentions légales

Cet appareil est conforme à la partie 15 des règles de la FCC. Le fonctionnement est soumis aux deux conditions suivantes :

- Cet appareil ne doit pas causer de brouillages préjudiciables.
- Cet appareil doit accepter toutes les interférences, y compris celles susceptibles de causer un fonctionnement indésirable.

Les changements ou modifications qui ne sont pas expressément approuvés par la partie responsable de la conformité peuvent annuler le droit de l'utilisateur à utiliser l'équipement. Cet équipement a été testé et déclaré conforme aux limites d'un appareil numérique de classe B, conformément à la partie 15 des règles de la FCC. Ces limites sont destinées à fournir une protection raisonnable contre les brouillages préjudiciables dans une installation résidentielle. Cet équipement génère, utilise et peut émettre une énergie de radiofréquence et, s'il n'est pas installé et utilisé conformément aux instructions, causer des brouillages préjudiciables aux communications radio. Cependant, il n'y a aucune garantie que des brouillages ne se produiront pas dans une installation particulière. Si cet équipement provoque des brouillages préjudiciables à la réception des signaux radio ou de télévision, ce qui peut être déterminé en éteignant et en allumant l'équipement, l'utilisateur est encouragé à essayer de corriger ces brouillages via une ou plusieurs des mesures suivantes :

- Réorienter ou déplacer l'antenne de réception.
- Augmenter la distance entre l'équipement et le récepteur.
- Connecter l'équipement à une prise sur un circuit différent de celui auquel le récepteur est connecté.
- Consulter le revendeur ou un technicien radio/TV expérimenté pour obtenir de l'aide.

Cet appareil est conforme aux normes RSS non soumises à licence d'Industrie Canada. Le fonctionnement est soumis aux deux conditions suivantes :

- Cet appareil ne doit pas causer de brouillages.
- Cet appareil doit supporter tous les brouillages, y compris ceux susceptibles de causer un fonctionnement indésirable de l'appareil. Cet appareil numérique de classe B est conforme à la norme canadienne ICES-3(B)/NBM-3(B).

Español

1 Notas importantes

Lea atentamente estas instrucciones y siga todas las instrucciones, directrices y advertencias incluidas en este manual del producto para asegurarse de instalar, utilizar y mantener el producto correctamente en todo momento. Estas instrucciones DEBEN permanecer con este producto.

Al utilizar el producto, usted confirma que ha leído detenidamente todas las instrucciones, directrices y advertencias, y que las comprende. El producto debe utilizarse únicamente para el propósito y la aplicación previstos, y de acuerdo con las instrucciones, directrices y advertencias establecidas en este manual del producto, así como conforme a todas las leyes y normativas aplicables. El hecho de no leer y seguir las instrucciones y advertencias aquí indicadas puede provocar lesiones al usuario y a otras personas, daños en el producto o daños a otras propiedades cercanas. Este manual del producto, incluidas las instrucciones, directrices y advertencias, así como la documentación relacionada, puede estar sujeto a cambios y actualizaciones. Para obtener información actualizada sobre el producto, visite documents.dometic.com.

2 Explicación de los símbolos

Una palabra de advertencia señalará los mensajes de seguridad y de daño material, y también indicará el grado o nivel de gravedad del riesgo.

¡ATENCIÓN!

> Indica una situación peligrosa que, de no evitarse, puede ocasionar lesiones moderadas o leves.

¡AVISO!

> Indica una situación peligrosa que, de no evitarse, podría provocar daños materiales.

NOTA Información adicional para el manejo del producto.

3 Indicaciones de seguridad

3.1 Seguridad general

¡ATENCIÓN! Riesgo para la salud

> No abra ni dañe las baterías ni deje que entren en contacto con el medio ambiente, ya que contienen metales pesados tóxicos y ecológicamente nocivos.

> Este aparato puede ser utilizado por menores a partir de 8 años y personas con capacidad física, sensorial o mental reducida, o con falta de experiencia y conocimientos, siempre que lo hagan bajo supervisión o hayan recibido instrucciones relativas al uso del mismo de manera segura y entendiendo los riesgos asociados.

> Este aparato no está previsto para que lo usen personas (incluidos niños) con sus capacidades físicas, sensitivas o mentales limitadas o sin la experiencia y los conocimientos pertinentes, siempre y cuando no haya una persona responsable de la seguridad que supervise adecuadamente o explique detalladamente su uso.

> **Los aparatos eléctricos no son juguetes.** Mantenga y utilice el aparato fuera del alcance de los niños pequeños.

> Controle a los niños para asegurarse de que no jueguen con el aparato.

> Los menores no deberán limpiar ni realizar el mantenimiento de usuario sin la debida supervisión.

¡ATENCIÓN! Peligro de lesiones

> No ponga el aparato en funcionamiento si presenta desperfectos visibles.

> Solo el personal cualificado podrá realizar reparaciones en el aparato. Las reparaciones inadecuadas pueden conllevar peligros considerables.
> No modifique ni adapte ninguno de los componentes de ninguna manera.
> No use el dispositivo estando mojado ni lo sumerja en ningún líquido. Guárdela en un lugar seco.



¡AVISO! Peligro de daños

> No desmonte el aparato.
> Utilice únicamente accesorios y recambios recomendados por el fabricante.

3.2 Uso seguro de la batería



¡ATENCIÓN! Peligro de explosión

> **No** utilice la batería en las siguientes condiciones:
  - en entornos salinos, húmedos o mojados
  - cerca de gases corrosivos
  - cerca de materiales combustibles
  - en zonas donde exista riesgo de explosión de gas o polvo
> Nunca intente cargar una batería congelada o averiada. Coloque la batería en un lugar donde no se congele y espere a que adopte la temperatura ambiente.
> No coloque la batería cerca de fuentes de calor (calentadores, radiación directa del sol, hornos de gas, etc.).
> No fume, encienda fuego ni provoque ninguna chispa cerca de la batería.
> No deje la batería desatendida mientras esté en funcionamiento.



¡ATENCIÓN! Riesgo de electrocución

> Tienda los cables de tal manera que no puedan resultar dañados por aristas cortantes, puertas o el capó del motor. **No** tienda los cables de manera que queden retorcidos. Los cables aplastados pueden provocar lesiones que pongan en peligro la vida.
> No desconecte ningún cable mientras la batería aún se encuentre en funcionamiento.



¡ATENCIÓN! Peligro de incendio

> No deje caer, golpee ni fuerce excesivamente la batería para evitar daños en las piezas externas e internas.
> No coloque la batería cerca de materiales inflamables.



¡ATENCIÓN! Peligro de lesiones

> Cuando coloque la batería en su ubicación, asegúrese de que todos los cables estén bien sujetos para evitar cualquier tipo de peligro de tropiezo.



¡AVISO! Peligro de daños

> Garantice una buena ventilación.
> Instale la batería en un lugar seco y protegido contra posibles salpicaduras de agua.
> No desenchufe nunca la clavija de la caja de enchufe tirando del cable.
> Al guardar el aparato, enrolle el cable suavemente; si lo aprieta demasiado, puede dañar el propio cable y los componentes internos.
> Evite que la batería se descargue completamente.
> La batería no debe cargarse cuando la temperatura ambiente esté por debajo de 0 °C (32 °F) .

4 Directivas complementarias

Para reducir el riesgo de accidentes y lesiones, se deben cumplir las siguientes directrices antes de proceder a la instalación o la puesta en funcionamiento de este aparato:

- Leer y respetar toda la información y las instrucciones de seguridad.
- Lea y comprenda estas instrucciones antes de instalar, poner en funcionamiento o realizar el mantenimiento de este producto.

La instalación debe cumplir con todos los códigos locales o nacionales vigentes, incluyendo la última edición de las siguientes normas:

Para EE. UU. y Canadá: Los cargadores externos o las unidades de alimentación deben cumplir las siguientes normas, según corresponda:

1. **UL 1012** "unidades de alimentación distintas de clase 2"; **CAN/CSA C22.2 No. 107.2** "cargadores de baterías" o la norma **CSA C22.2 No. 107.1** para "fuentes de alimentación de uso general". O BIEN:
2. **UL 1310**: "unidades de alimentación de clase 2"; o **CAN/CSA-C22.2 No. 223** "fuentes de alimentación con salidas de clase 2 de muy baja tensión". O BIEN:
3. **UL 60950-1** "equipo de tecnología de la información – seguridad – parte 1: requisitos generales"; o **CAN/CSA-C22.2 No. 60950-1**.

5 Volumen de entrega

fig. 1 en la página 3

Cantidad	Descripción
1	Batería Recon
1	Cable de carga USB-C a USB-C

6 Accesorios

Disponible como accesorio (no incluido en el volumen de entrega):

Denominación	N.º de art.
Cable XT60 a CC	97000125725, 97000025725

7 Uso previsto

La batería portátil está diseñada para cargar dispositivos móviles digitales (por ejemplo, teléfonos móviles, tablets, portátiles, cámaras, etc.) o para el funcionamiento de dispositivos de 12 V (por ejemplo, neveras).

La batería portátil es adecuada para su uso en exteriores, por ejemplo, en viajes.

La batería portátil **no** es adecuada para:

- La conexión en paralelo con otras baterías portátiles
- El uso de como batería de arranque de un vehículo
- Uso comercial

Este producto solo es apto para el uso previsto y la aplicación de acuerdo con estas instrucciones.

Este manual proporciona la información necesaria para la correcta instalación y/o funcionamiento del producto. Una instalación deficiente o un uso y mantenimiento inadecuados conllevan un rendimiento insatisfactorio y posibles fallos.

El fabricante no se hace responsable de ninguna lesión o daño en el producto ocasionados por:

- Una instalación, un montaje o una conexión incorrectos, incluido un exceso de tensión

- Un mantenimiento incorrecto o el uso de piezas de recambio distintas de las originales proporcionadas por el fabricante
- Modificaciones realizadas en el producto sin el expreso consentimiento del fabricante
- Uso con una finalidad distinta de la descrita en las instrucciones

Dometic se reserva el derecho de cambiar la apariencia y las especificaciones del producto.

8 Elementos de funcionamiento

fig. 2 en la página 3

Elemento	Descripción
1	Indicador LED Muestra el estado de carga del dispositivo (cada LED representa 20 %), el proceso de carga, el estado de funcionamiento y las notificaciones de errores
2	Pulsador de encendido y apagado
3	Toma para conectar el dispositivo a una nevera Recon
4	Salida de XT60 para dispositivos de alta potencia, por ejemplo, neveras
5	Entrada de XT60 para la carga de CC, por ejemplo, panel solar o batería del vehículo
6	Entrada y salida USB-C1 (PD 3.0)
7	Salida USB-C2 (PD 3.0)
8	Salida USB-A (QC 3.0)
9	Correa para sujetar el dispositivo

NOTA Las siguientes conexiones interfieren entre sí:

- Cuando se conectan tanto el USB-A como el USB-C2 y se descarga la batería al mismo tiempo, la salida total es 5 V⎓/4 A con un máximo de 20 W.
- Cuando se conectan tanto el USB-C1 como la entrada de XT60, el USB-C1 se desconecta y la batería se carga mediante la entrada de XT60.

9 Antes del primer uso

NOTA Al entregarse el producto, la batería portátil está apagada. Esta debe cargarse para su activación.

Si la batería portátil se carga a través de la entrada de XT60, tenga en cuenta el siguiente requisito:

1. Panel solar: La batería portátil tiene un controlador MPPT integrado. Asegúrese de que la tensión de salida del panel solar esté dentro del rango de 11 … 24 V⎓ y la corriente de carga máxima sea de 8 A (100 W).
2. la batería del vehículo: Asegúrese de que la tensión de carga se encuentre en el rango de 11 … 24 V⎓ y que la corriente máxima sea de 8 A (100 W).

> Cargue la batería.

fig. 3 en la página 4

10 Funcionamiento

> Encendido y apagado de la batería.

fig. 4 en la página 4

> Carga de la batería Recon (fig. 3).

> Comprobación del nivel de carga.

fig. 5 en la página 5

> Códigos de error:

fig. 6 en la página 5

> Carga y uso de dispositivos mediante USB.

fig. 7 en la página 6

> Uso de una nevera de 12 V.

fig. 8 en la página 7

> Montaje de la batería portátil en una nevera Recon.

fig. 9 en la página 8

> Extracción de la batería portátil de una nevera Recon.

fig. 10 en la página 9

11 Limpieza y mantenimiento



¡AVISO! Peligro de daños

> Nunca limpie el aparato bajo un chorro de agua corriente ni inmerso en agua jabonosa.

> No utilice objetos duros ni afilados, productos de limpieza abrasivos ni lejía para limpiar el aparato, ya que podrían dañarlo.

> Limpie de vez en cuando el producto con un paño húmedo.

> Compruebe regularmente si hay fallos de aislamiento, roturas o conexiones sueltas en los cables con tensión y el resto de líneas.

12 Almacenamiento



¡AVISO! Peligro de daños

> Guarde la batería únicamente si está completamente cargada. Recargue la batería guardada regularmente y, en caso de no utilizarla, al menos una vez cada 3 a 6 meses.

> Respete la temperatura de almacenamiento óptima especificada, ya que un almacenamiento prolongado a temperaturas demasiado altas o bajas puede repercutir en la vida útil y el rendimiento de la batería.

> Guarde la batería en un lugar seco y bien ventilado donde esté protegida del polvo y la suciedad.

13 Solución de problemas

Fallo	Posible causa	Propuesta de solución
La batería no funciona.	La batería está descargada, por ejemplo, antes del primer uso (estado de carga < 0 %).	Cargue la batería (fig. 3).
	La batería se ha apagado debido a un error crítico.	1. Retire las cargas de las salidas USB-C, USB-A y de CC. 2. Pulse cualquier botón para encender la batería aproximadamente 1 min más tarde.

Fallo	Posible causa	Propuesta de solución
		3. Si el problema no se soluciona, póngase en contacto con un técnico de mantenimiento autorizado.
El indicador LED muestra un estado de carga bajo (fig. 5).	La batería está casi descargada.	> Cargue la batería.
El indicador LED muestra el código de error de temperatura (fig. 6).	Protección contra sobrecalentamiento de la batería activada.	> Espere a que el dispositivo se enfríe antes de cargarlo o descargarlo.
El indicador LED muestra el código de error crítico (fig. 6).	Se ha activado la protección contra sobretensión/subtensión de la batería. Se ha activado la protección contra sobrecorriente de la batería. Se ha activado la protección contra cortocircuitos de la batería. Se ha activado la protección contra sobretensiones de la batería.	1. Retire las cargas de las salidas USB-C, USB-A y de CC. 2. Pulse cualquier botón para encender la batería aproximadamente 1 min más tarde. 3. Si el problema no se soluciona, póngase en contacto con un técnico de mantenimiento autorizado.
Una o varias conexiones no proporcionan la entrada o salida indicada en el capítulo de datos técnicos.	La potencia de salida total es de > 240 W. Las conexiones USB y XT60 interfieren entre sí cuando se conectan simultáneamente (consulte Elementos de funcionamiento en la página 42).	1. Retire las cargas de las salidas USB-C, USB-A y de CC. 2. Tenga en cuenta la carga máxima de las salidas (consulte el capítulo Datos técnicos en la página 46) al volver a conectar los dispositivos.
El panel solar no funciona.	El panel solar se conecta a la salida de XT60 en lugar de a la entrada de XT60. La tensión del panel solar no se encuentra en el rango de 11 … 24 V⎓	1. Conecte el panel solar a XT60. 2. Utilice el panel solar dentro del rango de tensión de 11 … 24 V⎓

14 Eliminación

Reciclaje del material de embalaje: Si es posible, deseche el material de embalaje en el contenedor de reciclaje adecuado. Esta separación es necesaria, ya que el embalaje es un recurso valioso y una gestión inadecuada puede afectar a la salud humana y al medio ambiente..

El contenedor con ruedas tachado indica que el producto es un equipo eléctrico o electrónico o que contiene pilas o baterías, y que debe desecharse por separado para tratarlo, recuperarlo y reciclarlo debidamente. **El consumidor tiene la obligación legal de desechar correctamente los equipos eléctricos o electrónicos y las pilas y baterías recargables, y de no arrojarlos junto a la basura doméstica.**

Esta separación es necesaria, ya que las pilas, las baterías y los aparatos eléctricos son recursos valiosos que pueden contener sustancias nocivas para los seres humanos y el medioambiente.

Cuando vaya a desechar definitivamente el producto, infórmese en el centro de reciclaje más cercano o en un distribuidor especializado sobre las normas pertinentes de gestión de residuos.

El producto, las pilas y las baterías podrán desecharse gratuitamente.

Retire las pilas y las baterías recargables antes de reciclar este producto.

Las pilas o baterías que contienen más de 0,002 % de cadmio o más de 0,004 % de plomo están marcadas con el símbolo químico del metal en cuestión: Cd o Pb.

15 Garantía

Consulte las secciones siguientes para obtener información sobre la garantía y el soporte de la garantía.

Australia y Nueva Zelanda
Si el producto no funciona como debería, póngase en contacto con su punto de venta o con la sucursal del fabricante de su país (consulte dometic.com/dealer). La garantía aplicable a su producto es de 2 años año(s).

Solo en Australia

Nuestros productos tienen garantías que no pueden ser excluidas en virtud de la Ley del Consumidor de Australia. Tiene derecho a una sustitución o reembolso por una avería importante y a una indemnización por cualquier otra pérdida o daño razonablemente previsible. También tiene derecho a que se reparen o sustituyan los productos si estos no son de calidad aceptable y el fallo no representa una avería importante. Los beneficios que esta garantía le proporciona como consumidor se suman a otros derechos y recursos que le otorga la ley.

Solo en Nueva Zelanda

Esta política de garantía está sujeta a las condiciones y garantías obligatorias según lo establecido por la Ley de Garantías del Consumidor de 1993 (NZ).

Asistencia local

Encuentre su servicio de asistencia local en el siguiente enlace: dometic.com/dealer

Estados Unidos y Canadá
Garantía limitada disponible en qr.dometic.com/bfneEw.

Si tiene alguna pregunta o desea obtener una copia impresa gratuita de la garantía comercial limitada, póngase en contacto con:

```
DOMETIC CORPORATION
CUSTOMER SUPPORT CENTER
5155 VERDANT DRIVE
ELKHART, INDIANA, USA 46516
1-800-544-4881 OR DOMETICCUSTOMERSERVICE@DOMETIC.COM
```

Todas las demás regiones
Se aplica el período de garantía estipulado por la ley. Si el producto es defectuoso, póngase en contacto con la sucursal del fabricante de su país (consulte dometic.com/dealer) o con su punto de venta.

16 Datos técnicos

Tabla 10: Datos técnicos generales

Tipo de batería	Baterías de fosfato de hierro y litio (LFP)
Capacidad nominal de la batería	20 Ah
Tensión nominal de la batería	12,8 V⎓
Potencia de salida máxima	240 W
Tensión de fin de descarga	11 V⎓
Máxima eficiencia de conversión (MPPT)	> 98 %
Rango de temperatura de funcionamiento	– 10 °C … 45 °C (14 °F … 113 °F)
Rango de temperatura de almacenamiento	– 20 °C … 45 °C (– 4 °F … 113 °F)
Rango de temperatura de carga	0 °C … 45 °C (32 °F … 113 °F)
Humedad ambiental	20 % … 90 % de humedad relativa, sin condensación
Dimensiones (An x L x Al)	158 mm × 270 mm × 55 mm (6,22 in × 10,63 in × 2,17 in)
Peso	2,4 kg (5,3 lb)
Certificados de prueba	

Tabla 11: Especificaciones de entrada

USB-C1, PD 3.0	
Tensión de entrada/corriente nominal	5 V⎓: 3 A, 9 V⎓: 3 A, 12 V⎓: 3 A, 15 V⎓: 3 A, 20 V⎓: 5 A
Potencia de entrada máxima	100 W
XT60	
Tensión de entrada/corriente máxima	11 … 24 V⎓: 8 A
Potencia de entrada máxima	100 W
Puerto de la nevera	
Tensión de entrada/corriente máxima	14 V⎓: 8 A

Tabla 12: Especificaciones de salida

USB-A, QC 3.0	
Tensión de salida/corriente nominal	5 V⎓: 3 A, 9 V⎓: 2 A, 12 V⎓: 1,5 A
Potencia máxima de salida	18 W

USB-C1, PD 3.0	
Rango de tensión de carga	5 V⎓: 3 A, 9 V⎓: 3 A, 12 V⎓: 3 A, 15 V⎓: 3 A, 20 V⎓: 5 A
Potencia máxima de salida	100 W
USB-C2, PD 3.0	
Tensión de salida/corriente nominal	5 V⎓: 3 A, 9 V⎓: 2 A, 12 V⎓: 1,5 A
Potencia máxima de salida	18 W
XT60	
Tensión de salida/corriente máxima	11 … 14 V⎓: 10 A
Potencia máxima de salida	120 W
Puerto de la nevera	
Tensión de salida/corriente máxima	11 … 14 V⎓: 10 A
Potencia máxima de salida	120 W

17 Información legal

Este dispositivo cumple con la Parte 15 de las normas de la FCC. Su uso está sujeto a las siguientes dos condiciones:

- Este dispositivo no puede causar interferencias perjudiciales.
- Este dispositivo debe aceptar cualquier interferencia recibida, incluyendo interferencias que puedan causar un funcionamiento no deseado.

Los cambios o modificaciones no aprobados expresamente por la parte responsable del cumplimiento podrían anular la autoridad del usuario para operar el equipo. Después de poner a prueba este equipo, se ha determinado que cumple los límites exigidos para un dispositivo digital de clase B, de acuerdo con el apartado 15 de las normas de la Comisión Federal de Comunicaciones (FCC). Estos límites se han diseñado para proporcionar protección razonable contra interferencias perjudiciales en una instalación residencial. Este equipo genera, usa y puede irradiar energía de radiofrecuencia, y si no se instala y usa de acuerdo con lo estipulado en las instrucciones, podría causar interferencias perjudiciales en las comunicaciones de radio. Sin embargo, no existe garantía de que no se produzcan interferencias en una instalación concreta. Si este equipo genera interferencias perjudiciales para la recepción de radio o televisión, que pueden percibirse al encender y apagar el equipo, se recomienda al usuario que trate de corregir la interferencia siguiendo una o varias de las siguientes instrucciones:

- Reorientar o recolocar la antena receptora.
- Aumentar la separación entre el equipo y el receptor.
- Conectar el equipo a una toma de salida con un circuito diferente de al que está conectado el receptor.
- Consultar al distribuidor o a un técnico especialista en radio o televisión.

Este aparato cumple la(s) norma(s) de exención de licencia de la industria de Canadá. Su uso está sujeto a las siguientes dos condiciones:

- Este dispositivo no puede causar interferencias.
- Este dispositivo debe aceptar cualquier interferencia recibida que pueda causar un funcionamiento no deseado. Este aparato digital de clase B cumple con la norma ICES-3(B)/NBM-3(B) de Canadá.

Português

1 Notas importantes

Leia atentamente as presentes instruções e siga todas as instruções, orientações e avisos incluídos neste manual, de modo a garantir a correta instalação, utilização e manutenção do produto. É OBRIGATÓRIO manter estas instruções junto com o produto.

Ao utilizar o produto, está a confirmar que leu atentamente todas as instruções, orientações e avisos, e que compreende e aceita cumprir os termos e condições estabelecidos no presente manual. Aceita utilizar este produto exclusivamente para o fim e a aplicação a que se destina e de acordo com as instruções, orientações e avisos estabelecidos neste manual, assim como de acordo com todas as leis e regulamentos aplicáveis. Caso não leia nem siga as instruções e os avisos aqui estabelecidos, poderá sofrer ferimentos pessoais ou causar ferimentos a terceiros e o produto ou outros materiais nas proximidades poderão ficar danificados. Este manual do produto, incluindo as instruções, orientações e avisos, bem como a documentação relacionada, podem estar sujeitos a alterações e atualizações. Para consultar as informações atualizadas do produto, visite documents.dometic.com.

2 Explicação dos símbolos

As palavras de advertência identificam mensagens de segurança e mensagens de danos à propriedade, assim como o grau ou nível de seriedade do perigo.

PRECAUÇÃO!

> Indica uma situação perigosa que, se não for evitada, pode causar ferimentos ligeiros ou moderados.

NOTA!

> Indica uma situação que, se não for evitada, pode causar danos materiais.

OBSERVAÇÃO Informações suplementares para a utilização do produto.

3 Indicações de segurança

3.1 Princípios básicos de segurança

PRECAUÇÃO! Risco para a saúde

> Não abra nem danifique as baterias nem permita que penetrem no ambiente, uma vez que contêm metais pesados tóxicos e nocivos para o ambiente.

> Este aparelho pode ser utilizado por crianças a partir dos 8 anos e pessoas com capacidades físicas, sensoriais ou mentais reduzidas ou sem experiência e conhecimento se forem supervisionadas ou receberem instruções sobre a utilização do aparelho de forma segura e compreenderem os perigos implicados.

> Este aparelho não foi previsto para ser utilizado por pessoas (incluindo crianças) com capacidades físicas, sensoriais ou mentais reduzidas ou com insuficiente experiência e conhecimento, exceto caso tenham recebido supervisão ou instruções acerca da utilização do aparelho por parte de uma pessoa responsável pela sua segurança.

> **Os aparelhos elétricos não são brinquedos.** Guarde e utilize sempre o aparelho fora do alcance de crianças muito pequenas.

> As crianças têm de ser supervisionadas, por forma a garantir que não brincam com o aparelho.

> A limpeza e a manutenção não podem ser efetuadas por crianças sem supervisão.

PRECAUÇÃO! Perigo de ferimentos

> Não coloque o aparelho em funcionamento se este apresentar danos visíveis.

> O aparelho apenas pode ser reparado por pessoal qualificado. Reparações inadequadas podem dar origem a perigos consideráveis.
> Não altere nem adapte nenhum dos componentes, seja de que modo for.
> Não use o aparelho em condições de humidade nem o submerja em qualquer líquido. Armazene-a num local seco.



NOTA! Risco de danos

> Não desmonte o aparelho.
> Utilize apenas os acessórios e as peças sobressalentes recomendadas pelo fabricante.

3.2 Utilizar a bateria em segurança



PRECAUÇÃO! Perigo de explosão

> **Não** utilize a bateria nas seguintes condições:
  - Em ambientes salíferos, húmidos ou molhados
  - Nas proximidades de vapores corrosivos
  - Nas proximidades de materiais inflamáveis
  - Em áreas nas quais existe perigo de explosão de gás ou de poeiras
> Nunca tente carregar uma bateria congelada ou com defeito. Neste caso guarde a bateria num local onde não ocorra congelação e aguarde até a bateria estar adaptada à temperatura ambiente.
> Não coloque a bateria nas proximidades de fontes de calor (aquecedores, luz solar direta, fornos a gás, etc.).
> Não fume, não utilize chamas abertas nem provoque faíscas nas proximidades da bateria.
> Não deixe a bateria sem supervisão durante a utilização.



PRECAUÇÃO! Risco de eletrocussão

> Coloque os cabos de tal modo que estes não possam ser danificados por arestas cortantes, portas ou pelo capô. **Não** instale nenhum cabo de tal modo que este fique muito dobrado. Cabos esmagados podem originar ferimentos graves.
> Não desligue nenhum cabo enquanto a bateria estiver a ser utilizada.



PRECAUÇÃO! Perigo de incêndio

> Não deixe cair a bateria, nem bata ou aplique força excessiva na bateria para evitar danos em peças exteriores e interiores.
> Não coloque a bateria perto de materiais inflamáveis.



PRECAUÇÃO! Perigo de ferimentos

> Ao posicionar a bateria, assegure-se de que todos os cabos estão fixados de modo adequado para evitar o risco de tropeçar.



NOTA! Risco de danos

> Garanta uma boa ventilação.
> Coloque a bateria num local seco e protegido contra salpicos de água.
> Nunca retire a ficha da tomada puxando pelo cabo.
> Enrole o cabo de forma folgada ao armazenar; o enrolamento apertado pode danificar o cabo e as peças internas.
> Evite a descarga profunda da bateria.

> A bateria não deve ser carregada quando a temperatura ambiente estiver abaixo de 0 °C (32 °F) .

4 Diretivas suplementares

Para reduzir o risco de acidentes e lesões, observe as seguintes diretrizes antes de prosseguir com a instalação ou utilização deste equipamento:

- Leia e siga todas as informações e instruções de segurança.
- Leia e entenda estas instruções antes de instalar, operar ou prestar assistência a este produto.

A instalação deve cumprir com todos os códigos nacionais ou locais aplicáveis, incluindo as últimas edições das seguintes normas:

Para os EUA e o Canadá: Os carregadores externos ou unidades de alimentação devem cumprir as seguintes normas, conforme aplicável:

1. **UL 1012** "unidades de alimentação que não sejam classe 2"; **CAN/CSA C22.2 No. 107.2** "carregadores de baterias" ou a norma **CSA C22.2 No. 107.1** para "fontes de alimentação de uso geral". OU:
2. **UL 1310**: "unidades de alimentação de classe 2"; ou **CAN/CSA-C22.2 No. 223** "fontes de alimentação com saídas de classe 2 de tensão extra baixa". OU:
3. **UL 60950-1** "equipamento de tecnologia da informação – segurança – parte 1: requisitos gerais"; ou **CAN/CSA-C22.2 No. 60950-1**.

5 Material fornecido

fig. 1 na página 3

Quantidade	Descrição
1	Bateria Recon
1	Cabo de carregamento USB-C para USB-C

6 Acessórios

Disponível como acessório (não incluído no material fornecido):

Designação	N.º art.
Cabo XT60 para corrente contínua	97000125725, 97000025725

7 Utilização adequada

A bateria portátil destina-se ao carregamento de dispositivos móveis digitais (por exemplo, telemóveis, tablets, computadores portáteis, câmaras, etc.) ou funcionamento de aparelhos de 12 V (por exemplo, geleiras).

A bateria portátil é adequada para utilização no exterior, por exemplo, em viagens de turismo.

A bateria portátil **não** é adequada para

- Ligação paralela a outras baterias portáteis
- Utilizar a bateria como bateria de arranque para um veículo.
- Utilização comercial

Este produto destina-se exclusivamente à aplicação e aos fins pretendidos com base nestas instruções.

Este manual fornece informações necessárias para proceder a uma instalação e/ou a uma operação adequadas do produto. Uma instalação e/ou uma operação ou manutenção incorretas causarão um desempenho insatisfatório e uma possível avaria.

O fabricante não aceita qualquer responsabilidade por danos ou prejuízos no produto resultantes de:

- instalação, montagem ou ligação incorretas, incluindo sobretensões
- Manutenção incorreta ou utilização de peças sobressalentes não originais fornecidas pelo fabricante
- Alterações ao produto sem autorização expressa do fabricante
- Utilização para outras finalidades que não as descritas no presente manual

A Dometic reserva-se o direito de alterar o design e as especificações do produto.

8 Elementos de comando

fig. 2 na página 3

Item	Descrição
1	Indicador LED Apresenta o estado de carga do aparelho (cada LED representa 20 %), o progresso do carregamento, o estado de funcionamento e as notificações de erro
2	Botão para ligar/desligar
3	Tomada para ligar o aparelho a uma geleira Recon
4	Saída XT60 para aparelho de alta potência, por exemplo, geleiras
5	Entrada XT60 para carregamento de corrente contínua, por exemplo, painel solar ou bateria de veículo
6	Entrada e saída USB-C1 (PD 3.0)
7	Saída USB-C2 (PD 3.0)
8	Saída USB-A (QC 3.0)
9	Cinta para fixar o aparelho

OBSERVAÇÃO As seguintes ligações afetam-se mutuamente:

- Quando tanto o USB-A como o USB-C2 estão ligados e a descarregar a bateria em simultâneo, a saída total é de 5 V⎓/4 A com um máximo de 20 W.
- Quando tanto o USB-C1 como a entrada XT60 estão ligados, o USB-C1 é desligado e a bateria é carregada através da entrada XT60.

9 Antes da primeira utilização

OBSERVAÇÃO No estado de entrega, a bateria portátil está desligada. Para ativar a bateria portátil, é necessário carregá-la.

Se a bateria portátil for carregada através da entrada XT60, cumpra os seguintes requisitos:

1. Painel solar: a bateria portátil possui um controlador MPPT integrado. Certifique-se de que a tensão de saída do painel solar está dentro do intervalo de 11 … 24 V⎓ e a corrente de carregamento máxima é de 8 A (100 W).
2. Bateria do veículo: certifique-se de que a tensão de carregamento se encontra no intervalo de 11 … 24 V⎓ e que a corrente máxima é de 8 A (100 W).

> Carregar a bateria.

fig. 3 na página 4

10 Operação

> Ligue ou desligue a bateria.

fig. 4 na página 4

> Carregue a bateria Recon (fig. 3).

> Verifique o estado de carga.

fig. 5 na página 5

> Códigos de erro:

fig. 6 na página 5

> Carregue e utilize os dispositivos através de USB.

fig. 7 na página 6

> Opere uma geleira de 12 V.

fig. 8 na página 7

> Instale a bateria portátil numa geleira Recon.

fig. 9 na página 8

> Remova a bateria portátil de uma geleira Recon.

fig. 10 na página 9

11 Limpeza e manutenção

NOTA! Risco de danos

> Nunca limpe o aparelho sob água corrente nem em água de lavagem suja.

> Ao limpar, não utilize objetos afiados ou duros, nem produtos de limpeza abrasivos ou lixívia, uma vez que estes podem danificar o aparelho.

> De vez em quando, limpe o produto com um pano húmido.

> Verifique regularmente os cabos ou fios ativos quanto a danos no isolamento, ruturas ou conexões soltas.

12 Armazenar

NOTA! Risco de danos

> Guarde a bateria apenas totalmente carregada. Recarregue a bateria guardada regularmente e pelo menos a cada 3 a 6 meses, mesmo que não esteja a ser utilizada.

> Respeite a temperatura de armazenamento ideal especificada, uma vez que o armazenamento por longos períodos a temperaturas altas e baixas pode prejudicar a vida útil e o desempenho da bateria.

> Guarde a bateria num local bem ventilado e seco, onde esteja protegida do pó e da sujidade.

13 Resolução de falhas

Falha	Possível causa	Sugestão de solução
A bateria não funciona.	A bateria está descarregada, por exemplo, antes da primeira utilização (SoC < 0 %).	Carregue a bateria (fig. 3).
	A bateria está desligada devido a um erro crítico.	1. Retire as cargas das saídas USB-C, USB-A e CC.

Falha	Possível causa	Sugestão de solução
		2. Prima qualquer botão para ligar a bateria após cerca de 1 min. 3. Se o problema não ficar resolvido, contacte um agente de assistência técnica autorizado.
O indicador LED apresenta um SoC baixo (fig. 5).	A bateria está quase descarregada.	> Carregar a bateria.
O indicador LED apresenta o código de erro de temperatura (fig. 6).	Proteção contra temperatura excessiva da bateria acionada.	> Interrompa o carregamento ou desligue o dispositivo até este arrefecer.
O indicador LED apresenta o código de erro crítico (fig. 6).	Proteção contra sobretensão/subtensão da bateria acionada. Proteção contra sobrecarga de corrente da bateria acionada. Proteção contra curto-circuito da bateria acionada. Proteção contra picos de corrente da bateria acionada.	1. Retire as cargas das saídas USB-C, USB-A e CC. 2. Prima qualquer botão para ligar a bateria após cerca de 1 min. 3. Se o problema não ficar resolvido, contacte um agente de assistência técnica autorizado.
Uma ou mais ligações não fornecem a entrada ou saída indicada no capítulo de dados técnicos.	A potência de saída total é de > 240 W. As ligações USB e XT60 afetam-se mutuamente quando ligadas em simultâneo (consulte Elementos de comando na página 51).	1. Retire as cargas das saídas USB-C, USB-A e CC. 2. Respeite a carga máxima das saídas (consulte o capítulo Ficha de dados técnicos na página 55) quando voltar a ligar os aparelhos.
O painel solar não funciona.	O painel solar está ligado à saída XT60 em vez da entrada XT60. A tensão do painel solar não está dentro do intervalo de 11 … 24 V⎓	1. Ligue o painel solar à XT60. 2. Utilize o painel solar dentro do intervalo de tensão de 11 … 24 V⎓

14 Eliminação

Reciclagem do material de embalagem: sempre que possível, coloque o material de embalagem no respetivo contentor de reciclagem.

O caixote do lixo com uma cruz indica que o produto é um equipamento elétrico ou eletrónico ou contém baterias e tem de ser recolhido separadamente para tratamento, recuperação e reciclagem adequados. **O consumidor é legalmente obrigado a eliminar adequadamente qualquer equipamento elétrico ou eletrónico, baterias e pilhas recarregáveis separadamente do lixo doméstico geral!**

Esta separação é necessária, pois as baterias e os aparelhos elétricos são recursos valiosos e podem conter substâncias nocivas para os humanos e para o ambiente.

Para eliminar definitivamente o produto, informe-se junto do centro de reciclagem ou distribuidor mais próximo sobre as disposições de eliminação aplicáveis.

O produto e as baterias podem ser eliminados gratuitamente.

Retire todas as baterias e pilhas recarregáveis antes de reciclar este produto.

As baterias com mais de 0,002 % de cádmio ou mais de 0,004 % de chumbo estão marcadas com o símbolo químico do metal em causa: Cd ou Pb.

15 Garantia

Consulte as secções seguintes para mais informações sobre a garantia e o suporte de garantia.

Austrália e Nova Zelândia

Se o produto não funcionar como previsto, contacte o seu distribuidor ou a filial do fabricante no seu país (consulte dometic.com/dealer). A garantia aplicável ao seu produto é de 2 anos ano(s).

Válido apenas para a Austrália

Os nossos produtos incluem garantias que não podem ser excluídas nos termos da Lei de Proteção dos Consumidores australiana. O consumidor tem direito a substituição ou reembolso em caso de defeito importante, bem como a indemnização em caso de outras perdas ou danos razoavelmente previsíveis. Além disso, o consumidor tem igualmente direito a que os bens sejam reparados ou substituídos, caso estes não sejam de qualidade aceitável e o defeito não constitua um defeito importante. Os benefícios que lhe são proporcionados enquanto consumidor por esta garantia são adicionais a outros direitos e recursos que estejam disponíveis para si ao abrigo da lei.

Válido apenas para a Nova Zelândia

A presente política de garantia está sujeita às condições e garantias obrigatórias conforme estipulado pela Lei de Garantias dos Consumidores de 1993 (Nova Zelândia).

Assistência local

Obtenha apoio do serviço de assistência local no seguinte endereço de link: dometic.com/dealer

Estados Unidos e Canadá

Garantia limitada disponível em qr.dometic.com/bfneEw.

Caso tenha dúvidas, ou queira obter uma cópia gratuita da garantia limitada, contacte:

```
DOMETIC CORPORATION
CUSTOMER SUPPORT CENTER
5155 VERDANT DRIVE
ELKHART, INDIANA, USA 46516
1-800-544-4881
```

Todas as outras regiões

Aplica-se o prazo de garantia legal. Se o produto apresentar defeitos, contacte a filial do fabricante no seu país (consulte dometic.com/dealer) ou o seu distribuidor.

16 Ficha de dados técnicos

Tabela 13: Dados técnicos gerais

Tipo de bateria	Células de bateria de fosfato de ferro de lítio (LFP)
Capacidade nominal da bateria	20 Ah
Tensão nominal da bateria	12,8 V⎓
Potência máxima de saída	240 W
Tensão de fim de descarga	11 V⎓
Eficiência máxima de conversão (MPPT)	> 98 %
Intervalo de temperatura de funcionamento	– 10 °C … 45 °C (14 °F … 113 °F)
Intervalo de temperatura de armazenamento	– 20 °C … 45 °C (– 4 °F … 113 °F)
Intervalo de temperatura de carregamento	0 °C … 45 °C (32 °F … 113 °F)
Humidade do ar ambiente	20 % … 90 % HR, sem condensação
Dimensões (L x C x A)	158 mm × 270 mm × 55 mm (6,22 in × 10,63 in × 2,17 in)
Peso	2,4 kg (5,3 lb)
Certificados de teste	

Tabela 14: Especificações de entrada

USB-C1, PD 3.0	
Tensão de entrada/corrente nominal	5 V⎓: 3 A, 9 V⎓: 3 A, 12 V⎓: 3 A, 15 V⎓: 3 A, 20 V⎓: 5 A
Potência de entrada máxima	100 W
XT60	
Tensão de entrada/corrente máxima	11 … 24 V⎓: 8 A
Potência de entrada máxima	100 W
Porta de frigorífico	
Tensão de entrada/corrente máxima	14 V⎓: 8 A

Tabela 15: Especificações de saída

USB-A, QC 3.0	
Tensão de saída/corrente nominal	5 V⎓: 3 A, 9 V⎓: 2 A, 12 V⎓: 1,5 A
Potência máxima de saída	18 W

USB-C1, PD 3.0	
Intervalo de tensão de carregamento	5 V⎓: 3 A, 9 V⎓: 3 A, 12 V⎓: 3 A, 15 V⎓: 3 A, 20 V⎓: 5 A
Potência máxima de saída	100 W
USB-C2, PD 3.0	
Tensão de saída/corrente nominal	5 V⎓: 3 A, 9 V⎓: 2 A, 12 V⎓: 1,5 A
Potência máxima de saída	18 W
XT60	
Tensão de saída/corrente máxima	11 … 14 V⎓: 10 A
Potência máxima de saída	120 W
Porta de frigorífico	
Tensão de saída/corrente máxima	11 … 14 V⎓: 10 A
Potência máxima de saída	120 W

17 Aviso legal

Este dispositivo encontra-se em conformidade com a Parte 15 das Normas FCC. O funcionamento está sujeito às duas condições seguintes:

- Este dispositivo não pode causar uma interferência prejudicial.
- Este dispositivo deve aceitar qualquer interferência recebida, incluindo interferência que possa causar um funcionamento indesejado.

Alterações ou modificações não aprovadas expressamente pela parte responsável pela conformidade podem anular a autoridade do utilizador para operar o equipamento. Este equipamento foi testado e considerado em conformidade com os limites para um aparelho digital de Classe B, de acordo com a Parte 15 das Normas FCC. Estes limites são concebidos para proporcionar uma proteção razoável contra interferências prejudiciais numa instalação residencial. Este equipamento gera, utiliza e pode irradiar energia de radiofrequências e, caso não seja instalado e utilizado de acordo com as instruções, pode causar uma interferência prejudicial às comunicações por rádio. Todavia, não existe qualquer garantia que a interferência não irá ocorrer numa instalação particular. Se este equipamento causar uma interferência prejudicial à receção de rádio ou televisão, que pode ser determinada ligando e desligando o equipamento, o utilizador é encorajado a tentar corrigir a interferência através de uma ou mais das seguintes medidas:

- Reorientar ou relocalizar a antena de receção.
- Aumentar a distância entre o equipamento e o recetor.
- Ligar o equipamento a uma tomada num circuito diferente daquele ao qual o recetor está ligado.
- Consultar o distribuidor ou um técnico de rádio/televisão experiente para obter ajuda.

Este aparelho está em conformidade com a(s) norma(s) RSS isentas de licença da Industry Canada. O funcionamento está sujeito às duas condições seguintes:

- Este dispositivo não pode causar interferências.
- Este dispositivo deve aceitar quaisquer interferências, incluindo interferências que possam causar um funcionamento indesejado do dispositivo. Este aparelho digital de Classe B cumpriu a norma canadiana ICES-3(B)/NBM-3(B).

Italiano

1 Note importanti

Si prega di leggere attentamente e di seguire tutte le istruzioni, le linee guida e le avvertenze incluse in questo manuale del prodotto, al fine di garantire che il prodotto venga sempre installato, utilizzato e mantenuto nel modo corretto. Queste istruzioni DEVONO essere conservate insieme al prodotto.

Utilizzando il prodotto, l'utente conferma di aver letto attentamente tutte le istruzioni, le linee guida e le avvertenze e di aver compreso e accettato di rispettare i termini e le condizioni qui espressamente indicati. L'utente accetta di utilizzare questo prodotto solo per lo scopo e l'applicazione previsti e in conformità alle istruzioni, le linee guida e le avvertenze indicate nel presente manuale del prodotto, nonché in conformità alle leggi e ai regolamenti applicabili. La mancata lettura e osservanza delle istruzioni e delle avvertenze qui espressamente indicate può causare lesioni personali e a terzi, danni al prodotto o ad altre proprietà nelle vicinanze. Il presente manuale del prodotto, comprese le istruzioni, le linee guida e le avvertenze e la relativa documentazione possono essere soggetti a modifiche e aggiornamenti. Per informazioni aggiornate sul prodotto, visitare documents.dometic.com.

2 Spiegazione dei simboli

Il termine presente nella segnalazione identifica i messaggi di sicurezza e quelli relativi al danneggiamento della proprietà, oltre a indicare il grado o livello di gravità del rischio.



ATTENZIONE!

> Indica una situazione di pericolo che, se non evitata, potrebbe provocare lesioni di entità lieve o moderata.



AVVISO!

> Indica una situazione di pericolo che, se non evitata, può provocare danni alle cose.



NOTA Informazioni supplementari relative al funzionamento del prodotto.

3 Istruzioni per la sicurezza

3.1 Sicurezza generale



ATTENZIONE! Pericolo per la salute

> Non aprire o danneggiare le batterie e non permettere che vengano a contatto con l'ambiente, poiché contengono metalli pesanti tossici e nocivi per l'ambiente.

> Questo apparecchio può essere utilizzato da bambini di età superiore a 8 anni, da persone con ridotte capacità fisiche, sensoriali o mentali o da persone inesperte o prive di conoscenze specifiche solo se sorvegliate o preventivamente istruite sull'impiego dell'apparecchio in sicurezza e se informate dei pericoli legati al prodotto stesso.

> Questo apparecchio non è adatto per essere impiegato da persone (bambini inclusi) con ridotte capacità fisiche, sensoriali o psichiche o prive di esperienza e di conoscenze specifiche, a meno che non siano sorvegliate da una persona competente o non siano state adeguatamente istruite sull'impiego dell'apparecchio da parte di una persona addetta alla sicurezza.

> **Gli apparecchi elettrici non sono giocattoli.** Conservare e utilizzare l'apparecchio lontano dalla portata dei bambini molto piccoli.

> Controllare che i bambini non giochino con questo apparecchio.

> La pulizia e la manutenzione non devono essere eseguite da bambini senza la presenza di un adulto.



ATTENZIONE! Rischio di lesioni

> Non mettere in funzione l'apparecchio se presenta danni visibili.
> L'apparecchio può essere riparato solo da personale qualificato. Riparazioni eseguite non correttamente possono creare considerevoli rischi.
> Non modificare o adattare alcun componente in alcun modo.
> Non utilizzare l'apparecchio in ambienti bagnati né immergerlo in sostanze liquide. Conservare in un luogo asciutto.



AVVISO! Rischio di danni

> Non smontare l'apparecchio.
> Utilizzare esclusivamente gli accessori e le parti di ricambio raccomandati dal fabbricante.

3.2 Sicurezza durante il funzionamento della batteria



ATTENZIONE! Pericolo di esplosione

> **Non** utilizzare la batteria nelle condizioni seguenti:
  - In ambienti salini, umidi o bagnati
  - In prossimità di vapori corrosivi
  - In prossimità di materiali infiammabili
  - In aree a rischio di esplosione di gas o polvere
> Non tentare mai di caricare una batteria congelata o difettosa. Collocare la batteria in un'area non soggetta a congelamento e attendere che la batteria si sia acclimatata alla temperatura ambiente.
> Non collocare la batteria nelle vicinanze di fonti di calore (riscaldamenti, luce solare diretta, forni a gas ecc.).
> Non fumare, utilizzare fiamme libere o scintille in prossimità della batteria.
> Non lasciare la batteria incustodita quando è in funzione.



ATTENZIONE! Pericolo di scosse elettriche

> Posare i cavi in modo che non possano essere danneggiati da bordi affilati, porte o cofani. **Non** posare i cavi creando strozzature. Cavi schiacciati possono causare lesioni gravi.
> Non staccare nessun cavo se la batteria è ancora in funzione.



ATTENZIONE! Pericolo di incendio

> Non far cadere, colpire o esercitare una forza eccessiva sulla batteria per evitare di danneggiare le parti interne ed esterne.
> Non posizionare la batteria in prossimità di materiali infiammabili.



ATTENZIONE! Rischio di lesioni

> Durante il posizionamento della batteria, assicurarsi che tutti i cavi siano adeguatamente fissati per evitare qualsiasi rischio di inciampo.



AVVISO! Rischio di danni

> Garantire una buona ventilazione.
> Installare la batteria in un luogo asciutto e protetto da eventuali spruzzi d'acqua.
> Non estrarre mai la spina dalla presa tirando il cavo.
> Avvolgere il cavo in modo allentato per riporlo, un avvolgimento stretto può danneggiare il cavo e le parti interne.
> Evitare di scaricare completamente la batteria.

> La batteria non deve essere caricata quando la temperatura ambiente è inferiore a 0 °C (32 °F) .

4 Direttive supplementari

Al fine di limitare il rischio di incidenti e lesioni, leggere e rispettare le seguenti direttive prima di procedere all'installazione o all'uso di questo apparecchio:

- Leggere e seguire tutte le informazioni e le istruzioni per la sicurezza.
- Leggere e assicurarsi di avere ben compreso queste istruzioni prima di installare, utilizzare il prodotto o eseguirne la manutenzione.

L'installazione deve risultare conforme a tutti i codici normativi locali e nazionali applicabili, tra cui l'edizione più aggiornata delle normative riportate di seguito:

Per USA e Canada: I caricabatterie esterni o gli alimentatori devono essere conformi alle seguenti norme, a seconda dei casi:

1. **UL 1012** "alimentatori diversi dalla classe 2"; **CAN/CSA C22.2 No. 107.2** "caricabatterie" o la norma **CSA C22.2 No. 107.1** per "alimentatori per uso generale". OPPURE:
2. **UL 1310**: "alimentatori di classe 2"; o **CAN/CSA-C22.2 No. 223** "alimentatori con uscite di classe 2 a bassissima tensione". OPPURE:
3. **UL 60950-1** "apparecchiature per la tecnologia dell'informazione – sicurezza – parte 1: requisiti generali"; o **CAN/CSA-C22.2 No. 60950-1**.

5 Dotazione

fig. 1 alla pagina 3

Quantità	Descrizione
1	Batteria Recon
1	Cavo di ricarica da USB-C a USB-C

6 Accessori

Disponibili come accessorio (non in dotazione):

Denominazione	N. art.
Cavo da XT60 a CC	97000125725, 97000025725

7 Destinazione d'uso

La batteria portatile è destinata alla ricarica di dispositivi mobili digitali (ad esempio, telefoni cellulari, tablet, laptop, fotocamere, ecc.) o al funzionamento di 12 V dispositivi (ad esempio, frigoriferi portatili).

La batteria portatile è adatta per l'uso all'aperto, ad esempio in caso di viaggi.

La batteria portatile **non** è adatta per:

- il collegamento in parallelo con altri gruppi batterie portatili;
- utilizzare la batteria come batteria di avviamento per veicoli;
- uso commerciale.

Questo prodotto è adatto solo per l'uso e l'applicazione previsti in conformità alle presenti istruzioni.

Il presente manuale fornisce le informazioni necessarie per la corretta installazione e/o il funzionamento del prodotto. Un'installazione errata e/o un utilizzo o una manutenzione impropri comporteranno prestazioni insoddisfacenti e un possibile guasto.

Il fabbricante non si assume alcuna responsabilità per eventuali lesioni o danni al prodotto che derivino da:

- Installazione, montaggio o collegamento errati, compresa la sovratensione
- Manutenzione non corretta o uso di parti di ricambio diverse da quelle originali fornite dal fabbricante
- Modifiche al prodotto senza esplicita autorizzazione del fabbricante
- Impiego per scopi diversi da quelli descritti nel presente manuale

Dometic si riserva il diritto di modificare l'aspetto e le specifiche del prodotto.

8 Elementi di comando

fig. 2 alla pagina 3

Articolo	Descrizione
1	Indicatore LED Mostra lo stato di carica del dispositivo (ogni LED rappresenta 20 %), l'avanzamento della ricarica, lo stato operativo e le notifiche di errore
2	Pulsante On/Off
3	Presa per collegare il dispositivo a un frigorifero portatile Recon
4	Uscita XT60 per dispositivi ad alta potenza, ad esempio frigoriferi portatili
5	Ingresso XT60 per ricarica CC, ad esempio da pannello solare o batteria del veicolo
6	Ingresso e uscita USB-C1 (PD 3.0)
7	Uscita USB-C2 (PD 3.0)
8	Uscita USB-A (QC 3.0)
9	Cinghie a nastro per fissare il dispositivo

NOTA I seguenti collegamenti si influenzano a vicenda:

- Quando entrambe le porte USB-A e USB-C2 sono collegate e scaricano la batteria contemporaneamente, la potenza totale è di 5 V⎓/4 A con un massimo di 20 W.
- Quando entrambe le porte USB-C1 e XT60 sono collegate, l'uscita USB-C1 viene disattivata e la batteria viene caricata dall'ingresso XT60.

9 Prima del primo utilizzo

NOTA All'atto della consegna, la batteria portatile è spenta. Per riattivarla è necessario ricaricarla.

Se la batteria portatile viene ricaricata tramite l'ingresso XT60, osservare i seguenti requisiti:

1. Pannello solare: La batteria portatile è dotata di un controller MPPT integrato. Assicurarsi che la tensione di uscita del pannello solare sia compresa tra 11 … 24 V⎓ e che la corrente di carica massima sia pari a 8 A (100 W).
2. batteria del veicolo: Assicurarsi che la tensione di carica sia compresa tra 11 … 24 V⎓ e che la corrente massima sia pari a 8 A (100 W).

> Caricare la batteria.

fig. 3 alla pagina 4

10 Funzionamento

> Accendere o spegnere il gruppo batterie.

fig. 4 alla pagina 4

> Caricare la batteria Recon (fig. 3).
> Controllare lo stato di carica.

fig. 5 alla pagina 5

> Codici di errore:

fig. 6 alla pagina 5

> Caricare e utilizzare i dispositivi tramite USB.

fig. 7 alla pagina 6

> Utilizzare un frigorifero portatile 12 V.

fig. 8 alla pagina 7

> Montare la batteria portatile su un frigorifero portatile Recon.

fig. 9 alla pagina 8

> Rimuovere la batteria portatile da un un frigorifero portatile Recon.

fig. 10 alla pagina 9

11 Pulizia e manutenzione

AVVISO! Rischio di danni

> Non lavare mai l'apparecchio sotto acqua corrente e non immergerlo in acqua per risciacquarlo.
> Per la pulizia non usare oggetti appuntiti o duri, detergenti abrasivi o candeggina, perché possono danneggiare l'apparecchio.

> Pulire di tanto in tanto il prodotto con un panno umido.
> Controllare regolarmente che i cavi o i fili sotto tensione non presentino difetti di isolamento, rotture o collegamenti allentati.

12 Immagazzinamento

AVVISO! Rischio di danni

> Conservare la batteria solo se completamente carica. Ricaricare regolarmente la batteria conservata, almeno ogni 3-6 mesi, anche quando non viene utilizzata.
> Rispettare la temperatura di immagazzinamento ottimale specificata, poiché la conservazione a lungo termine a temperature alte e basse può compromettere la durata e le prestazioni della batteria.

> Conservare la batteria in un luogo ben ventilato e asciutto, protetto da polvere e sporcizia.

13 Risoluzione dei problemi

Guasto	Possibile causa	Rimedio
La batteria non funziona.	La batteria è scarica, ad esempio prima del primo utilizzo (SOC 0 %).	Caricare la batteria (fig. 3).
	La batteria è spenta a causa di un errore critico.	1. Rimuovere i carichi dall'uscita USB-C, USB-A e a corrente continua.

Guasto	Possibile causa	Rimedio
		2. Premere un pulsante qualsiasi per accendere la batteria dopo circa 1 min. 3. Se il problema persiste, contattare un agente del sevizio di assistenza autorizzato.
L'indicatore LED mostra uno stato di carica basso (fig. 5).	La batteria è quasi scarica.	> Caricare la batteria.
L'indicatore LED mostra il codice di errore della temperatura (fig. 6).	È stata attivata la protezione da sovratemperatura della batteria.	> Interrompere la ricarica o lo scaricamento del dispositivo fino a quando non si è raffreddato.
L'indicatore LED mostra il codice di errore critico (fig. 6).	È stata attivata la protezione sovratensione/sottotensione della batteria. È stata attivata la protezione da sovracorrente della batteria. È stata attivata la protezione contro i cortocircuiti della batteria. È stata attivata la protezione da sovratensione della batteria.	1. Rimuovere i carichi dall'uscita USB-C, USB-A e a corrente continua. 2. Premere un pulsante qualsiasi per accendere la batteria dopo circa 1 min. 3. Se il problema persiste, contattare un agente del sevizio di assistenza autorizzato.
Uno o più collegamenti non forniscono l'ingresso o l'uscita indicati nel capitolo dei dati tecnici.	La potenza di uscita totale è > 240 W. Le porte USB e XT60 si influenzano a vicenda quando sono collegati contemporaneamente (vedere Elementi di comando alla pagina 60).	1. Rimuovere i carichi dall'uscita USB-C, USB-A e a corrente continua. 2. Rispettare il carico massimo delle uscite (vedere il capitolo Scheda tecnica alla pagina 64) durante il collegamento dei dispositivi.
Il pannello solare non funziona.	Il pannello solare è collegato all'uscita XT60 invece che all'ingresso XT60. La tensione del pannello solare non rientra nell'intervallo di 11 … 24 V⎓	1. Collegare il pannello solare alla porta XT60. 2. Utilizzare il pannello solare entro l'intervallo di tensione di 11 … 24 V⎓

14 Smaltimento

Riciclaggio del materiale da imballaggio: Smaltire il materiale da imballaggio negli appositi contenitori di riciclaggio, dove possibile. Questa separazione è necessaria poiché l'imballaggio è una risorsa preziosa e uno smaltimento improprio può avere un impatto sulla salute e sull'ambiente.



L'icona raffigurante un bidone con ruote barrato indica che il prodotto è un'apparecchiatura elettrica o elettronica o contiene batterie e deve essere smaltito separatamente per essere trattato, recuperato e riciclato in modo adeguato. **Il consumatore è obbligato per legge a smaltire correttamente le apparecchiature elettriche o elettroniche, le batterie e le batterie ricaricabili separatamente dai rifiuti domestici generici!**

Questa separazione è necessaria, in quanto le batterie e le apparecchiature elettriche sono risorse preziose e possono contenere sostanze nocive per l'uomo e l'ambiente.

Per smaltire definitivamente il prodotto, informarsi presso il centro di riciclaggio più vicino o presso il proprio distributore specializzato sulle norme relative allo smaltimento.

È possibile smaltire il prodotto e le batterie gratuitamente.

Rimuovere tutte le batterie e le batterie ricaricabili prima di riciclare il prodotto.

Le batterie contenenti più dello 0,002 % di cadmio o più dello 0,004 % di piombo sono contrassegnate con il simbolo chimico del metallo in questione: Cd o Pb.

15 Garanzia

Per informazioni sulla garanzia e sul supporto in garanzia, fare riferimento alle sezioni riportate di seguito.

Australia e Nuova Zelanda

Se il prodotto non funziona come previsto, contattare il rivenditore di fiducia o la filiale del fabbricante nel proprio Paese (vedere dometic.com/dealer). La garanzia commerciale applicabile al prodotto è di 2 anni anno/i.

Solo Australia

I nostri prodotti sono corredati di garanzie che non possono essere escluse ai sensi della Legge dei consumatori australiana. Il Cliente ha diritto alla sostituzione o al rimborso per un guasto grave e al risarcimento per qualsiasi altra perdita o danno ragionevolmente prevedibili. Ha anche diritto alla riparazione o alla sostituzione della merce se non è di qualità accettabile e se il guasto non costituisce un guasto grave. I vantaggi offerti al consumatore dalla presente garanzia commerciale si aggiungono agli altri diritti e rimedi previsti dalla legge.

Solo Nuova Zelanda

Questa politica di garanzia commerciale è soggetta alle condizioni e alle garanzie obbligatorie previste dal Consumer Guarantees Act 1993(NZ).

Assistenza locale

Per l'assistenza locale visitare l'indirizzo: dometic.com/dealer

Stati Uniti e Canada

La garanzia commerciale limitata è disponibile all'indirizzo qr.dometic.com/bfneEw.

In caso di domande o per richiedere gratuitamente una copia cartacea della garanzia commerciale limitata, contattare:

DOMETIC CORPORATION
CUSTOMER SUPPORT CENTER
5155 VERDANT DRIVE
1-800-544-4881 OR DOMETICCUSTOMERSERVICE@DOMETIC.COM

Tutte le altre regioni
Si applica il periodo di garanzia commerciale previsto dalla legge. Se il prodotto è difettoso, contattare la filiale del fabbricante nel proprio Paese (vedere dometic.com/dealer) o il rivenditore di riferimento.

16 Scheda tecnica

Tabella 16: Specifiche tecniche generali

Tipo di batteria	Celle della batteria al litio-ferro-fosfato (LFP)
Capacità nominale della batteria	20 Ah
Tensione nominale della batteria	12,8 V⎓
Potenza massima di uscita	240 W
Tensione di fine scarica	11 V⎓
Efficienza di conversione massima (MPPT)	> 98 %
Intervallo di temperatura di esercizio	–10 °C … 45 °C (14 °F … 113 °F)
Intervallo di temperatura di conservazione	–20 °C … 45 °C (–4 °F … 113 °F)
Intervallo di temperatura di carica	0 °C … 45 °C (32 °F … 113 °F)
Umidità ambientale	20 % … 90 % RH, senza condensa
Dimensioni (L x P x A)	158 mm × 270 mm × 55 mm (6,22 in × 10,63 in × 2,17 in)
Peso	2,4 kg (5,3 lb)
Certificati di controllo	

Tabella 17: Specifiche di ingresso

USB-C 1, PD 3.0	
Tensione di ingresso/corrente nominale	5 V⎓: 3 A, 9 V⎓: 3 A, 12 V⎓: 3 A, 15 V⎓: 3 A, 20 V⎓: 5 A
Potenza in ingresso massima	100 W
XT60	
Tensione di ingresso/corrente massima	11 … 24 V⎓: 8 A
Potenza in ingresso massima	100 W
Porta del frigorifero	
Tensione di ingresso/corrente massima	14 V⎓: 8 A

Tabella 18: Specifiche di uscita

USB-A, QC 3.0

Tensione di uscita/corrente nominale	5 V⎓: 3 A, 9 V⎓: 2 A, 12 V⎓: 1,5 A
Potenza di uscita massima	18 W
USB-C 1, PD 3.0	
Intervallo della tensione di carica	5 V⎓: 3 A, 9 V⎓: 3 A, 12 V⎓: 3 A, 15 V⎓: 3 A, 20 V⎓: 5 A
Potenza di uscita massima	100 W
USB-C2, PD 3.0	
Tensione di uscita/corrente nominale	5 V⎓: 3 A, 9 V⎓: 2 A, 12 V⎓: 1,5 A
Potenza di uscita massima	18 W
XT60	
Tensione di uscita/corrente massima	11 … 14 V⎓: 10 A
Potenza di uscita massima	120 W
Porta del frigorifero	
Tensione di uscita/corrente massima	11 … 14 V⎓: 10 A
Potenza di uscita massima	120 W

17 Legale

Questo apparecchio è conforme alla parte 15 delle norme FCC. Il funzionamento è soggetto alle seguenti due condizioni:

- Questo apparecchio non deve causare interferenze dannose.
- Questo apparecchio deve tollerare le interferenze, incluse quelle che possano causare un funzionamento indesiderato.

Qualsiasi cambiamento o modifica non espressamente approvati dalla parte responsabile della conformità potrebbero invalidare il diritto dell'utente a utilizzare questo apparecchio. Questo apparecchio è stato testato ed è risultato conforme ai limiti per i dispositivi digitali di Classe B, in conformità alla parte 15 delle norme FCC. Questi limiti sono stati stabiliti per fornire una ragionevole protezione contro le interferenze dannose in un'installazione residenziale. Questo apparecchio genera, utilizza e può irradiare energia a radiofrequenza e, se non installato e utilizzato in conformità alle istruzioni, può causare interferenze dannose alle comunicazioni radio. Tuttavia, non vi è alcuna garanzia che non si verifichino interferenze in una specifica installazione. Se questo apparecchio causa interferenze dannose alla ricezione radio o televisiva che possono essere determinate accendendo e spegnendo l'apparecchio, l'utente è invitato a cercare di correggere l'interferenza adottando una o più delle seguenti misure:

- Riorientare o riposizionare l'antenna ricevente.
- Aumentare la distanza tra l'apparecchio e il ricevitore.
- Collegare l'apparecchio a una presa di un circuito diverso da quello a cui è collegato il ricevitore.
- Rivolgersi al distributore o a un tecnico radio/TV esperto per ricevere assistenza.

Questo apparecchio è conforme agli standard RSS esenti da licenza ISED Canada. Il funzionamento è soggetto alle seguenti due condizioni:

- L'apparecchio non deve causare interferenze.
- L'apparecchio deve tollerare le interferenze, incluse le interferenze che possano causare un funzionamento indesiderato dell'apparecchio. Questo apparecchio digitale di Classe B è conforme alla norma canadese ICES-3(B)/NBM-3(B).

Nederlands

1 Belangrijke opmerkingen

Lees deze gebruiksaanwijzing zorgvuldig door en volg alle instructies, richtlijnen en waarschuwingen in deze handleiding op om ervoor te zorgen dat u het product te allen tijde op de juiste manier installeert, gebruikt en onderhoudt. Deze gebruiksaanwijzing MOET bij dit product worden bewaard.

Door het product te gebruiken, bevestigt u hierbij dat u alle instructies, richtlijnen en waarschuwingen zorgvuldig hebt gelezen en dat u de voorwaarden zoals hierin beschreven begrijpt en accepteert. U gaat ermee akkoord dit product alleen te gebruiken voor het beoogde doel en de beoogde toepassing en in overeenstemming met de instructies, richtlijnen en waarschuwingen zoals beschreven in deze gebruiksaanwijzing en in overeenstemming met de geldende wet- en regelgeving. Het niet lezen en opvolgen van de hierin beschreven instructies en waarschuwingen kan leiden tot letsel voor uzelf en anderen, schade aan uw product of schade aan andere eigendommen in de omgeving. Deze gebruiksaanwijzing, met inbegrip van de instructies, richtlijnen en waarschuwingen, en de bijbehorende documentatie kan onderhevig zijn aan wijzigingen en updates. Voor de recentste productinformatie, bezoek documents.dometic.com.

2 Verklaring van de symbolen

Een signaalwoord geeft informatie over veiligheid en eigendomsschade en geeft de mate of ernst van het gevaar aan.



VOORZICHTIG!

> Duidt op een gevaarlijke situatie die, indien deze niet wordt voorkomen, licht of matig letsel tot gevolg kan hebben.



LET OP!

> Duidt op een situatie die, indien deze niet wordt voorkomen, kan leiden tot materiële schade.



INSTRUCTIE Aanvullende informatie voor het gebruik van het product.

3 Veiligheidsaanwijzingen

3.1 Algemene veiligheid



VOORZICHTIG! Gevaar voor de gezondheid

> Open of beschadig accu's niet en laat ze niet in het milieu terechtkomen, omdat ze giftige en milieuschadelijke zware metalen bevatten.

> Dit toestel mag worden gebruikt door kinderen vanaf 8 jaar en ouder evenals door personen met verminderd fysiek, zintuiglijk of mentaal vermogen of gebrek aan kennis en ervaring, mits zij onder toezicht staan of zijn geïnstrueerd in het veilig gebruik van het toestel en zij inzicht hebben in de gevaren die het gebruik ervan met zich meebrengt.

> Dit toestel mag niet worden gebruikt door personen (inclusief kinderen) met een lichamelijke, zintuiglijke of geestelijke beperking of gebrek aan ervaring of kennis, tenzij zij onder toezicht staan of zijn geïnstrueerd in het gebruik van het toestel door een volwassene die verantwoordelijk is voor hun veiligheid.

> **Elektrische toestellen zijn geen speelgoed.** Houd en gebruik het toestel buiten het bereik van zeer jonge kinderen.

> Kinderen moeten onder toezicht staan om te garanderen dat ze niet met het toestel spelen.

> Reiniging en gebruikersonderhoud mogen niet door kinderen zonder toezicht worden uitgevoerd.



VOORZICHTIG! Gevaar voor letsel

> Gebruik het toestel niet als het zichtbaar beschadigd is.
> Het toestel mag uitsluitend worden gerepareerd door bevoegd personeel. Ondeskundige reparaties kunnen leiden tot aanzienlijke gevaren.
> Bewerk de componenten niet zelf en maak geen aanpassingen.
> Gebruik het toestel niet onder vochtige omstandigheden en dompel het niet onder in een vloeistof. Berg het toestel op op een droge plaats.



LET OP! Gevaar voor schade

> Haal het toestel niet uit elkaar.
> Gebruik uitsluitend accessoires en reserveonderdelen die door de fabrikant zijn aanbevolen.

3.2 Veilig gebruik van de accu



VOORZICHTIG! Explosiegevaar

> Gebruik de accu **niet** onder de volgende omstandigheden:
  - in zouthoudende, vochtige of natte omgevingen
  - in de buurt van agressieve dampen
  - in de buurt van brandbare materialen
  - in zones waar gevaar voor gas- of stofexplosies heerst
> Probeer geen bevroren of defecte accu op te laden. Plaats de accu in een vorstvrije ruimte en wacht tot de accu op omgevingstemperatuur is.
> Plaats de accu niet in de buurt van warmtebronnen (verwarming, direct zonlicht, gaskachels enz.).
> Rook niet, gebruik geen open vuur of veroorzaak geen vonken in de buurt van de accu.
> Laat de accu tijdens het gebruik niet onbeheerd achter.



VOORZICHTIG! Gevaar voor elektrische schokken

> Leg de kabels zodanig dat deze niet beschadigd kunnen raken door scherpe randen, deuren of de motorkap. Leg kabels **niet** scherp geknikt. Geplette kabels kunnen tot levensgevaarlijke verwondingen leiden.
> Maak geen kabels los als de accu nog in gebruik is.



VOORZICHTIG! Brandgevaar

> Laat de accu niet vallen, sla er niet op en oefen geen overmatige kracht uit om schade aan externe en interne onderdelen te voorkomen.
> Plaats de accu niet in de buurt van brandbare materialen.



VOORZICHTIG! Gevaar voor letsel

> Zorg er bij het opstellen van de accu voor dat alle kabels veilig zijn bevestigd, om struikelen te voorkomen.



LET OP! Gevaar voor schade

> Zorg voor goede ventilatie.
> Stel de accu op een droge en tegen spatwater beschermde plaats op.
> Trek de stekker nooit aan de kabel uit het stopcontact.
> Rol de kabel losjes op wanneer u het opbergt. Te strak oprollen kan de kabel en de interne onderdelen beschadigen.
> Voorkom diepe ontlading van de accu.

> De batterij mag niet worden opgeladen wanneer de omgevingstemperatuur onder 0 °C (32 °F) ligt.

4 Aanvullende richtlijnen

Om het gevaar van ongevallen en letsel te verminderen, dient u de volgende richtlijnen in acht te nemen voordat u doorgaat met het installeren of bedienen van dit apparaat:

- Lees alle veiligheidsinformatie en instructies door en volg deze.
- Lees deze instructies goed door en zorg dat u ze begrijpt voordat u dit product installeert, bedient of onderhoud uitvoert.

De installatie moet voldoen aan alle van toepassing zijnde lokale of nationale regels, waaronder de nieuwste uitgave van de volgende maatstaven:

Voor de VS en Canada: Externe laders of voedingen moeten voldoen aan de volgende normen, indien van toepassing:

1. **UL 1012** "voedingen anders dan klasse 2"; **CAN/CSA C22.2 No. 107.2** "batterijladers" of de norm **CSA C22.2 No. 107.1** voor "voedingen voor algemeen gebruik". OF:
2. **UL 1310**: "klasse 2-voedingen"; of **CAN/CSA-C22.2 No. 223** "voedingen met extra lage spanning en klasse 2-uitgangen". OF:
3. **UL 60950-1** "apparatuur voor informatietechnologie – veiligheid – deel 1: algemene vereisten"; of **CAN/CSA-C22.2 No. 60950-1**.

5 Omvang van de levering

afb. 1 op pagina 3

Aantal	Beschrijving
1	Recon-accu
1	Oplaadkabel USB-C naar USB-C

6 Accessoires

Verkrijgbaar als accessoire (niet bij de levering inbegrepen):

Aanduiding	Artikelnr.
Kabel XT60 naar DC	97000125725, 97000025725

7 Beoogd gebruik

De draagbare accu is bedoeld voor het opladen van digitale mobiele apparaten (bijv. mobiele telefoons, tablets, laptops, camera's, enz.) of bediening van 12 V-apparaten (bijv. koelkasten).

De draagbare accu is geschikt voor gebruik buitenshuis, bijv. op reis.

De draagbare accu is **niet** geschikt voor:

- Parallelle aansluiting op andere draagbare accupacks
- Gebruik als startaccu voor een voertuig
- Commercieel gebruik

Dit product is alleen geschikt voor het beoogde gebruik en de toepassing in overeenstemming met deze gebruiksaanwijzing.

Deze handleiding geeft informatie die nodig is voor een correcte installatie en/of correct gebruik van het product. Een slechte installatie en/of onjuist gebruik of onderhoud leidt tot onvoldoende prestaties en mogelijke storingen.

De fabrikant aanvaardt geen aansprakelijkheid voor letsel of schade aan het product die het gevolg is van:

- Onjuiste installatie, montage of aansluiting, inclusief te hoge spanning
- Onjuist onderhoud of gebruik van andere dan door de fabrikant geleverde originele reserveonderdelen
- Wijzigingen aan het product zonder uitdrukkelijke toestemming van de fabrikant
- Gebruik voor andere doeleinden dan beschreven in deze handleiding

Dometic behoudt zich het recht voor om het uiterlijk en de specificaties van het product te wijzigen.

8 Bedieningselementen

afb. 2 op pagina 3

Item	Beschrijving
1	Ledlampje Toont de laadstatus van het apparaat (elke led staat voor 20 %), de voortvoer van het opladen, de operationele status en foutmeldingen
2	Aan/uit-knop
3	Aansluiting om het apparaat aan te sluiten op een Recon-koeler
4	XT60-uitvoer voor apparaten met hoog vermogen, zoals koelers
5	XT60-invoer voor opladen met gelijkstroom, bijv. zonnepaneel of voertuigaccu
6	USB-C1-invoer en -uitvoer (PD 3,0)
7	USB-C2-uitvoer (PD 3.0)
8	USB-A-uitvoer (QC 3.0)
9	Gaas om het toestel te bevestigen

INSTRUCTIE De volgende verbindingen beïnvloeden elkaar:

- Wanneer zowel USB-A als USB-C2 zijn aangesloten en de accu tegelijkertijd ontladen, is de totale uitvoer 5 V⎓ /4 A met een maximum van 20 W.
- Wanneer zowel de USB-C1- als de XT60-invoer zijn aangesloten, wordt USB-C1 uitgeschakeld en wordt de accu opgeladen door de XT60-invoer.

9 Voor het eerste gebruik

INSTRUCTIE In leveringstoestand wordt de draagbare accu uitgeschakeld. De draagbare accu moet worden opgeladen om deze te activeren.

Als de draagbare accu wordt opgeladen via de XT60-invoer, moet aan de volgende vereisten worden voldaan:

1. Zonnepaneel: De draagbare accu heeft een ingebouwde MPPT-controller. Zorg ervoor dat de uitgangsspanning van het zonnepaneel ligt binnen het bereik 11 … 24 V⎓ en een maximale laadstroom heeft van 8 A (100 W).
2. Voertuigaccu: Zorg ervoor dat de laadspanning ligt binnen het bereik 11 … 24 V⎓ en een maximale stroom heeft van 8 A (100 W).

> Laad de accu op.

afb. 3 op pagina 4

10 Gebruik

> Het accupack in- of uitschakelen.

afb. 4 op pagina 4

> De Recon-accu (afb. 3) opladen.

> De laadtoestand controleren.

afb. 5 op pagina 5

> Foutcodes:

afb. 6 op pagina 5

> Apparaten opladen en bedienen via USB.

afb. 7 op pagina 6

> Werking van een 12 V-koeler.

afb. 8 op pagina 7

> De draagbare accu bevestigen op een Recon-koeler.

afb. 9 op pagina 8

> De draagbare accu verwijderen van een Recon-koeler.

afb. 10 op pagina 9

11 Reiniging en onderhoud



LET OP! Gevaar voor schade

> Reinig het toestel nooit onder stromend water of in afwaswater.

> Gebruik geen scherpe of harde voorwerpen, schurende reinigingsmiddelen of bleekmiddel bij het reinigen. Daardoor kan het toestel beschadigd raken.

> Reinig het product af en toe met een vochtige doek.

> Controleer onder spanning staande kabels of draden regelmatig op beschadigde isolatie, kabelbreuk of losse contacten.

12 Opslag



LET OP! Gevaar voor schade

> Sla de accu alleen op in volledig geladen toestand. Laad de opgeslagen accu regelmatig tussentijds en ten minste elke 3-6 maanden op, ook als deze niet wordt gebruikt.

> Houd u aan de gespecificeerde optimale opslagtemperatuur, aangezien langdurige opslag bij hoge en lage temperaturen de levensduur en prestaties van de accu kan beïnvloeden.

> Bewaar de accu op een goed geventileerde, droge plaats waar deze beschermd is tegen stof en vuil.

13 Problemen oplossen

Fout	Mogelijke oorzaak	Voorstel tot oplossing
De accu werkt niet.	De accu is ontladen, bijv. vóór het eerste gebruik (SOC < 0 %).	Laad de accu op (afb. 3).
	De accu is uitgeschakeld vanwege een kritieke fout.	1. Verwijder de ladingen van de USB-C-, USB-A- en gelijkstroomuitgangen.

Fout	Mogelijke oorzaak	Voorstel tot oplossing
		2. Druk op een willekeurige knop om de accu 1 min later in te schakelen. 3. Als het probleem niet verholpen is, neem dan contact op met een erkende onderhoudsdienst.
De ledindicator geeft een lage laadtoestand (afb. 5) aan.	De accu is bijna ontladen.	> Laad de accu op.
De ledindicator toont de foutcode voor een temperatuurfout (afb. 6).	Oververhittingsbeveiliging van de accu is geactiveerd.	> Stop met het opladen of ontladen van het apparaat totdat dit is afgekoeld.
De ledindicator toont de foutcode voor een kritieke fout (afb. 6).	Overspannings-/onderspanningsbeveiliging van de accu is geactiveerd. Overstroombeveiliging van de accu is geactiveerd. Kortsluitingsbeveiliging van de accu is geactiveerd. Overstroombeveiliging van de accu is geactiveerd.	1. Verwijder de ladingen van de USB-C-, USB-A- en gelijkstroomuitgangen. 2. Druk op een willekeurige knop om de accu 1 min later in te schakelen. 3. Als het probleem niet verholpen is, neem dan contact op met een erkende onderhoudsdienst.
Een of meer aansluitingen leveren niet het in- of uitgangsvermogen dat in het hoofdstuk met technische gegevens wordt vermeld.	Het totale uitgangsvermogen is > 240 W . De USB- en XT60-aansluitingen beïnvloeden elkaar wanneer ze tegelijkertijd zijn aangesloten (zie Bedieningselementen op pagina 69).	1. Verwijder de ladingen van de USB-C-, USB-A- en gelijkstroomuitgangen. 2. Let op de maximale lading van de uitgangen (zie hoofdstuk Technische gegevens op pagina 73) bij het opnieuw aansluiten van de toestellen.
Het zonnepaneel werkt niet.	Het zonnepaneel is aangesloten op de XT60-uitgang in plaats van de XT60-ingang. Spanning zonnepaneel niet binnen het bereik van 11 … 24 V⎓	1. Sluit het zonnepaneel aan op de XT60. 2. Gebruik het zonnepaneel binnen het spanningsbereik van 11 … 24 V⎓

14 Verwijdering

Verpakkingsmateriaal recyclen: Gooi het verpakkingsmateriaal indien mogelijk altijd in recyclingafvalbakken. Deze scheiding is noodzakelijk, omdat verpakkingsmateriaal een waardevolle hulpbron is en onjuiste verwijdering gevolgen kan hebben voor de gezondheid en het milieu.



De doorgekruiste afvalbak geeft aan dat het product een elektrisch of elektronisch apparaat is of accu's bevat en apart moet worden ingezameld voor de juiste verwerking, terugwinning en recycling. **De consument is wettelijk verplicht om elektrische of elektronische apparatuur, accu's en oplaadbare accu's op de juiste wijze af te voeren, gescheiden van het huisvuil!**

Deze scheiding is noodzakelijk omdat accu's en elektrische apparaten waardevolle hulpbronnen zijn en stoffen kunnen bevatten die schadelijk zijn voor mens en milieu.

Om het product definitief af te voeren, kunt u bij het dichtstbijzijnde afvalverwerkingsbedrijf of uw dealer naar de betreffende afvoervoorschriften vragen.

Het product en de accu's kunnen gratis worden afgevoerd.

Verwijder alle accu's en oplaadbare accu's voordat u dit product recyclet.

Accu's die meer dan 0,002 % cadmium of meer dan 0,004 % lood bevatten, zijn gemarkeerd met het chemische symbool voor het betreffende metaal: Cd of Pb.

15 Garantie

Raadpleeg de onderstaande paragrafen voor informatie over garantie en garantie-ondersteuning.

Australië en Nieuw-Zeeland

Neem contact op met de verkoper of met de vestiging van de fabrikant in uw land (zie dometic.com/dealer) als het product niet naar behoren werkt. De garantie van toepassing op uw product bedraagt 2 jaar jaar.

Alleen Australië

Onze producten worden geleverd met garanties die niet kunnen worden uitgesloten onder de Australische Consumentenwet. U hebt recht op een vervanging of vergoeding voor ernstig falen en op compensatie voor elk ander redelijkerwijs te voorzien verlies of schade. U hebt bovendien recht op reparatie of vervanging van de producten indien de producten niet van acceptabele kwaliteit zijn en de fout niet gelijk staat aan ernstig falen. De voordelen die deze garantie u als consument biedt, vormen een aanvulling op andere rechten en rechtsmiddelen waarover u krachtens de wet beschikt.

Alleen Nieuw-Zeeland

Dit garantiebeleid is onderhevig aan de voorwaarden en garanties die verplicht zijn zoals geïmpliceerd door de Wet op Consumentengaranties 1993(NZ).

Lokale ondersteuning

Lokale ondersteuning vindt u onder de volgende link: dometic.com/dealer

Verenigde Staten en Canada

Beperkte garantie beschikbaar op qr.dometic.com/bfneEw.

Mocht u vragen hebben of een gratis kopie van de beperkte garantie willen verkrijgen, neem dan contact op met:

DOMETIC CORPORATION
CUSTOMER SUPPORT CENTER
5155 VERDANT DRIVE
ELKHART, INDIANA, USA 46516
1-800-544-4881 OR DOMETICCUSTOMERSERVICE@DOMETIC.COM

Alle andere regio's
De wettelijke garantieperiode is van toepassing. Als het product defect is, neem dan contact op met de vestiging van de fabrikant in uw land (zie dometic.com/dealer) of uw verkoper.

16 Technische gegevens

Tabel 19: Algemene technische gegevens

Batterijtype	Accucellen van lithium-ijzerfosfaat (LFP)
Nominale accucapaciteit	20 Ah
Nominale accuspanning	12,8 V⎓
Piekvermogen	240 W
Einde ontlaadspanning	11 V⎓
Maximale conversie-efficiëntie (MPPT)	> 98 %
Bedrijfstemperatuurbereik	–10 °C … 45 °C (14 °F … 113 °F)
Opslagtemperatuurbereik	–20 °C … 45 °C (–4 °F … 113 °F)
Laadtemperatuurbereik	0 °C … 45 °C (32 °F … 113 °F)
Omgevingsvochtigheid	20 % … 90 % RV, geen condensatie
Afmetingen (b x l x h)	158 mm × 270 mm × 55 mm (6,22 in × 10,63 in × 2,17 in)
Gewicht	2,4 kg (5,3 lb)
Keuringscertificaten	

Tabel 20: Ingangspecificaties

USB-C1, PD 3.0	
Ingangsspanning/nominale stroom	5 V⎓: 3 A, 9 V⎓: 3 A, 12 V⎓: 3 A, 15 V⎓: 3 A, 20 V⎓: 5 A
Maximaal ingangsvermogen	100 W
XT60	
Ingangsspanning/maximale stroom	11 … 24 V⎓: 8 A
Maximaal ingangsvermogen	100 W
Koelkastpoort	
Ingangsspanning/maximale stroom	14 V⎓: 8 A

Tabel 21: Uitgangspecificaties

USB-A, QC 3.0

Uitgangsspanning/nominale stroom	5 V⎓: 3 A, 9 V⎓: 2 A, 12 V⎓: 1,5 A
Maximaal uitgangsvermogen	18 W
USB-C1, PD 3.0	
Laadspanningsbereik	5 V⎓: 3 A, 9 V⎓: 3 A, 12 V⎓: 3 A, 15 V⎓: 3 A, 20 V⎓: 5 A
Maximaal uitgangsvermogen	100 W
USB-C2, PD 3.0	
Uitgangsspanning/nominale stroom	5 V⎓: 3 A, 9 V⎓: 2 A, 12 V⎓: 1,5 A
Maximaal uitgangsvermogen	18 W
XT60	
Uitgangsspanning/maximale stroom	11 … 14 V⎓: 10 A
Maximaal uitgangsvermogen	120 W
Koelkastpoort	
Uitgangsspanning/maximale stroom	11 … 14 V⎓: 10 A
Maximaal uitgangsvermogen	120 W

17 Wettelijk

Dit toestel voldoet aan deel 15 van de FCC-regels. De werking valt onder de twee volgende voorwaarden:

- Dit toestel mag geen schadelijke interferentie veroorzaken.
- Dit toestel moet alle interferentie accepteren, inclusief interferentie die een ongewenste werking kan veroorzaken.

Wijzigingen of aanpassingen die niet uitdrukkelijk zijn goedgekeurd door de partij die verantwoordelijk is voor de naleving, kunnen de bevoegdheid van de gebruiker om de apparatuur te bedienen ongeldig maken. Deze apparatuur is getest en voldoet aan de limieten voor een digitaal apparaat van klasse B, in overeenstemming met deel 15 van de FCC-regels. Deze limieten zijn bedoeld om een redelijke bescherming te bieden tegen schadelijke interferentie in een residentiële installatie. Deze apparatuur genereert en gebruikt radiofrequentie-energie en kan deze uitstralen. De apparatuur kan, indien niet geïnstalleerd en gebruikt in overeenstemming met de instructies, schadelijke interferentie met radiocommunicatie veroorzaken. Er is echter geen garantie dat er geen interferentie zal optreden in een bepaalde installatie. Als deze apparatuur schadelijke interferentie veroorzaakt aan radio- of televisieontvangst, wat kan worden vastgesteld door de apparatuur aan en uit te zetten, wordt de gebruiker aangemoedigd om te proberen de interferentie te corrigeren met een of meer van de volgende maatregelen:

- Heroriënteer of verplaats de ontvangstantenne.
- Vergroot de afstand tussen de apparatuur en de ontvanger.
- Sluit de apparatuur aan op een stekkerdoos van een andere groep dan die waarop de ontvanger is aangesloten.
- Raadpleeg de handelaar of een ervaren radio/tv-technicus voor hulp.

Dit toestel voldoet aan de van licentie vrijgestelde RSS-standaard(en) van Industry Canada. De werking valt onder de twee volgende voorwaarden:

- Dit toestel mag geen interferentie veroorzaken.
- Dit toestel moet alle interferentie accepteren, inclusief interferentie die een ongewenste werking van het apparaat kan veroorzaken. Dit digitale toestel van klasse B voldeed aan de Canadese ICES-3(B)/NBM-3(B).

Dansk

1 Vigtige henvisninger

Læs og følg alle disse anvisninger, retningslinjer og advarsler i denne produktvejledning grundigt for at sikre, at du altid installerer, bruger og vedligeholder produktet korrekt. Disse anvisninger SKAL opbevares sammen med dette produkt.

Ved at benytte produktet bekræfter du hermed, at du har læst alle anvisninger, retningslinjer og advarsler grundigt, og at du forstår og er indforstået med de vilkår og betingelser, der er fastlagt heri. Du er indforstået med kun at bruge dette produkt til det beregnede formål og anvendelse i overensstemmelse med anvisningerne, retningslinjerne og advarslerne i denne produktvejledningen samt i overensstemmelse med alle de gældende love og forskrifter. Manglende læsning og ignorering af disse anvisninger og advarsler kan medføre kvæstelser på dig selv og andre, skade på dit produkt eller skade på anden ejendom i nærheden. Der tages forbehold for eventuelle ændringer og opdateringer af denne produktvejledning samt anvisningerne, retningslinjerne og advarslerne samt den tilhørende dokumentation. Se documents.dometic.com for de nyeste produktinformationer.

2 Forklaring af symboler

Et signalord vil identificere sikkerhedsmeddelelser og meddelelser om skade på ejendom og vil også angive graden eller niveauet af farens alvor.

FORSIGTIG!

> Angiver en farlig situation, som kan medføre mindre eller lette kvæstelser, såfremt den ikke undgås.

VIGTIGT!

> Angiver en situation, som kan medføre materielle skader, såfremt den ikke undgås.

BEMÆRK Supplerende oplysninger om betjening af produktet.

3 Sikkerhedsanvisninger

3.1 Grundlæggende sikkerhed

FORSIGTIG! Sundhedsfare

> Du må ikke åbne eller beskadige batterier eller efterlade dem i miljøet, da de indeholder giftige om miljøfarlige tungmetaller.

> Dette apparat kan anvendes af børn over 8 år og personer med reducerede fysiske, sanse- eller mentale evner eller uden erfaring eller viden, hvis de er under opsyn eller blev instrueret i sikker brug af apparatet og forstår de involverede farer.

> Dette apparat er ikke beregnet til at blive anvendt af personer (inkl. børn) med nedsatte fysiske, sensoriske eller mentale evner eller manglende erfaring eller viden, medmindre der er sørget for passende opsyn eller udførlig vejledning i brugen af apparatet fra en person, der er ansvarlig for deres sikkerhed.

> **El-apparater er ikke legetøj.** Opbevar og anvend apparatet uden for meget unge børns rækkevidde.

> Børn skal overvåges for at sikre, at de ikke leger med apparatet.

> Rengøring og vedligeholdelse må ikke udføres af børn uden opsyn.

FORSIGTIG! Fare for kvæstelser

> Hvis apparatet har synlige beskadigelser, må apparatet ikke tages i brug.

> Reparationer på apparatet må kun foretages af fagfolk. Ukorrekte reparationer kan medføre betydelige farer.

> Ingen af komponenterne må på nogen måde ændres eller tilpasses.
> Apparatet må ikke bruges under våde forhold eller nedsænkes i væske. Skal opbevares et tørt sted.

VIGTIGT! Fare for beskadigelse
> Du må ikke adskille apparatet.
> Anvend kun tilbehør og reservedele, der anbefales af producenten.

3.2 Sikkerhed under anvendelse af batteriet

FORSIGTIG! Eksplosionsfare
> Du må **ikke** anvende batteriet under følgende betingelser:
  • I saltholdige, fugtige eller våde omgivelser
  • i nærheden af aggressive dampe
  • i nærheden af brændbare materialer
  • i områder med gas- eller støveksplosion
> Forsøg aldrig at oplade et frosset eller defekt batteri. Stil batteriet på et frostfrit område, og vent, indtil batteriet har akklimatiseret sig til udenomstemperaturen.
> Stil ikke batteriet i nærheden af varmekilder (varmeapparater, direkte sollys, gasovne osv.).
> Rygning, brug af åben flamme eller gnistdannelse i nærheden af batteriet er forbudt.
> Lad ikke batteriet være uden opsyn, mens det er i brug.

FORSIGTIG! Fare for elektrisk stød
> Før kablerne, så de ikke kan blive beskadiget af skarpe kanter, døre eller hjelmen. Træk **ikke** nogen ledninger løst eller med skarpe knæk. Klemte ledninger kan føre til livsfarlige kvæstelser.
> Løsn ikke kabler, når batteriet stadig er i brug.

FORSIGTIG! Brandfare
> For ikke at beskadige de udvendige og indvendige dele må batteriet ikke tabes, udsættes for slag eller kraftige påvirkninger.
> Du må ikke anbringe batteriet i nærheden af brændbare materialer.

FORSIGTIG! Fare for kvæstelser
> Når batteriet placeres, skal man sørge for, at alle kabler er fastgjort forsvarligt for at forhindre fare for at snuble.

VIGTIGT! Fare for beskadigelse
> Sørg for en god ventilation.
> Stil batteriet på et tørt sted, der er beskyttet mod stænkvand.
> Træk aldrig stikket ud af stikdåsen med kablet.
> Rul kablet løst sammen under opbevaringen. Stram oprulningen kan beskadige kablet og de indvendige dele.
> Undgå dybafladning af batteriet.
> Batteriet må ikke oplades, når omgivelsestemperaturen er under 0 °C (32 °F) .

4 Supplerende direktiver

For at reducere risikoen for ulykker og personskade skal du overholde følgende anvisninger, før du fortsætter med at montere eller betjene dette apparat:

• Læs og følg alle sikkerhedshenvisninger og instruktioner.

- Læs og forstå disse instruktioner før installation, drift eller vedligeholdelse af dette produkt.

Installationen skal overholde alle gældende lokale eller nationale regler, inklusive den seneste udgave af følgende standarder:

For USA og Canada: Eksterne opladere eller strømforsyninger skal overholde følgende standarder, alt efter hvad der er relevant:

1. **UL 1012** "strømforsyninger, der ikke er klasse 2"; **CAN/CSA C22.2 No. 107.2** "batteriopladere" eller **CSA C22.2 No. 107.1**-standarden for "strømforsyninger til generel brug". ELLER:
2. **UL 1310**: "klasse 2-strømforsyninger"; eller **CAN/CSA-C22.2 No. 223** "strømforsyninger med ekstra lav spænding og klasse 2-udgange". ELLER:
3. **UL 60950-1** "informationsteknologisk udstyr – sikkerhed – del 1: generelle krav"; eller **CAN/CSA-C22.2 No. 60950-1**.

5 Leveringsomfang

fig. 1 på side 3

Antal	Beskrivelse
1	Recon-batteri
1	USB-C til USB-C opladningskabel

6 Tilbehør

Kan fås som tilbehør (ikke indeholdt i leveringsomfanget):

Betegnelse	Artikelnummer
Kabel XT60 til DC	97000125725, 97000025725

7 Korrekt brug

Det bærbare batteri er beregnet til opladning af digitale mobile enheder (f.eks. mobiltelefoner, tablets, bærbare computere, kameraer, osv.) eller betjening af 12 V-enheder (f.eks. køleboks).

Det transportable batteri er velegnet til udendørs brug, f.eks. på ture.

Det transportable batteri er **ikke** egnet til

- Parallel tilslutning med andre transportable batteripakker
- At anvende batteriet som startbatteri til et køretøj.
- Erhvervsmæssig brug

Dette produkt er kun egnet til dets beregnede formål og anvendelse i overensstemmelse med disse anvisninger.

Denne vejledning giver dig oplysninger om, hvad der er nødvendigt med henblik på en korrekt montering og/eller drift af produktet. Dårlig montering og/eller ukorrekt drift eller vedligeholdelse medfører utilstrækkelig ydeevne og mulige fejl.

Producenten påtager sig intet ansvar for kvæstelser eller skader i forbindelse med produktet, der skyldes:

- ukorrekt montering eller forbindelse inklusive for høj spænding
- ukorrekt vedligeholdelse eller brug af uoriginale reservedele, der ikke stammer fra producenten
- ændringer på produktet uden udtrykkelig tilladelse fra producenten
- brug til andre formål end dem, der er beskrevet i vejledningen

Dometic forbeholder sig ret til at ændre produktets udseende og produktspecifikationer.

8 Betjeningselementer

fig. 2 på side 3

Artikel	Beskrivelse
1	LED-indikator Viser enhedens ladetilstand (hver LED repræsenterer 20 %), ladestatus, driftsstatus og fejlmeddelelser
2	Tænd/sluk-knap
3	Stik til tilslutning af enheden til en Recon-køleenhed
4	XT60 udgang til højtydende enheder, f.eks. køleenheder
5	XT60-indgang til DC-opladning, f.eks. solpanel eller bilbatteri
6	USB-C1-indgang og -udgang (PD 3.0)
7	USB-C2-udgang (PD 3.0)
8	USB-A-udgang (QC 3.0)
9	Stropper, der holder enheden

BEMÆRK Følgende forbindelser påvirker hinanden:

- Når både USB-A og USB-C2 er tilsluttet og aflader batteriet på samme tid, er den samlede udgang 5 V⎓ /4 A med maksimalt 20 W.
- Når både USB-C1 og XT60-indgangen er tilsluttet, slukkes USB-C1, og batteriet oplades af XT60-indgangen.

9 Før første brug

BEMÆRK I leveringsstand er det bærbare batteri lukket ned. Det bærbare batteri skal oplades for at vække det.

Hvis det bærbare batteri oplades via XT60-indgangen, skal følgende krav overholdes:

1. Solpanel: Det bærbare batteri har indbygget MPPT-styreenhed. Sørg for, at solpanelets udgangsspænding er inden for området 11 … 24 V⎓ og maksimal ladestrøm på 8 A (100 W).
2. Køretøjsbatteri: Sørg for, at ladespændingen er inden for området 11 … 24 V⎓ og maksimal strøm på 8 A (100 W).

> Oplad batteriet.

fig. 3 på side 4

10 Betjening

> Tænd eller sluk batteripakken.

fig. 4 på side 4

> Oplad Recon-batteriet (fig. 3).

> Kontroller opladningstilstanden.

fig. 5 på side 5

> Fejlkoder:

fig. 6 på side 5

> Oplad og betjen enheder via USB.

fig. 7 på side 6

> Betjen en 12 Vkøleenhed.

fig. 8 på side 7

> Monter det bærbare batteri på en Recon-køleenhed.

fig. 9 på side 8

> Fjern det bærbare batteri fra en Recon-køleenhed.

fig. 10 på side 9

11 Rengøring og vedligeholdelse

VIGTIGT! Fare for beskadigelse

> Rengør aldrig apparatet under rindende vand eller i opvaskevand.

> Anvend ikke skarpe eller hårde genstande, skurende rengøringsmidler eller blegemiddel til rengøringen, da de eventuelt kan beskadige apparatet.

> Rengør af og til produktet med en fugtig klud.

> Kontrollér spændingsførende kabler regelmæssigt med henblik på isoleringsfejl, brud eller løse forbindelser.

12 Opbevaring

VIGTIGT! Fare for beskadigelse

> Batteriet må kun opbevares fuldt opladet. Genoplad det opbevarede batteri regelmæssigt og mindst hver 3.–6. måned, selv hvis den ikke er i brug.

> Overhold den angivne optimale opbevaringstemperatur, da langfristet opbevaring ved høje og lave temperaturer kan påvirke batteriets levetid og ydeevne negativt.

> Opbevar batteriet på et tørt og godt ventileret sted, hvor den er beskyttet mod støv og snavs.

13 Udbedring af fejl

Fejl	Mulig årsag	Løsningsforslag
Batteriet fungerer ikke.	Batteriet aflades f.eks. før første brug (SOC < 0 %).	Oplad batteriet (fig. 3).
	Batteriet er lukket ned på grund af en kritisk fejl.	1. Fjern belastningerne fra USB-C-, USB-A- og jævnstrømsudgangene. 2. Tryk på en vilkårlig knap for at tænde batteriet om 1 min senere. 3. Hvis problemet ikke er løst, skal du kontakte en autoriseret servicerepræsentant.
Led-indikatoren viser en lav SOC (fig. 5).	Batteriet er næsten afladet.	> Oplad batteriet.

Fejl	Mulig årsag	Løsningsforslag
Led-indikatoren viser fejlkoden for temperatur (fig. 6).	Overtemperaturbeskyttelse af batteriet udløst.	> Stop opladningen eller afladningen af enheden, indtil den er kølet af.
Led-indikatoren viser den kritiske fejlkode (fig. 6).	Overspændings-/underspændingsbeskyttelse af batteriet udløst. Overstrømsbeskyttelse af batteri udløst. Kortslutningsbeskyttelse af batteri udløst. Overspændingsbeskyttelse af batteri udløst.	1. Fjern belastningerne fra USB-C-, USB-A- og jævnstrømsudgangene. 2. Tryk på en vilkårlig knap for at tænde batteriet om 1 min senere. 3. Hvis problemet ikke er løst, skal du kontakte en autoriseret servicerepræsentant.
En eller flere tilslutninger leverer ikke den indgang eller udgang, der er angivet i kapitlet tekniske data.	Den samlede udgangseffekt er > 240 W. USB- og XT60-tilslutningerne påvirker hinanden, når de tilsluttes samtidigt (se Betjeningselementer på side 78).	1. Fjern belastningerne fra USB-C-, USB-A- og jævnstrømsudgangene. 2. Overhold den maksimale belastning af udgangene (se kapitel Tekniske data på side 81), når du tilslutter apparaterne igen.
Solpanelet fungerer ikke.	Solpanelet tilsluttes XT60-udgangen i stedet for XT60-indgangen. Solpanelspænding ikke inden for området 11 … 24 V⎓	1. Slut solpanelet til XT60. 2. Brug solpanelet inden for spændingsområdet på 11 … 24 V⎓

14 Bortskaffelse

Genbrug af emballagemateriale: Bortskaf så vidt muligt emballagen i affaldscontainerne til den pågældende type genbrugsaffald. Denne sortering er nødvendig, da emballage er en værdifuld ressource, og forkert bortskaffelse kan påvirke sundhed og miljø.

Den overstregede skraldespand på hjul angiver, at produktet er elektrisk eller elektronisk udstyr eller indeholder batterier og skal indsamles separat for korrekt behandling, genvinding og genbrug. **Forbrugeren er juridisk forpligtet til at bortskaffe elektrisk eller elektronisk udstyr, batterier og genopladelige batterier på behørig vis adskilt fra almindeligt husholdningsaffald!**

Denne adskillelse er nødvendig, da batterier og elektriske apparater er værdifulde ressourcer og kan indeholde stoffer, der er skadelige for mennesker og miljøet.

Hvis du vil bortskaffe produktet endegyldigt, skal du kontakte den nærmeste genbrugsstation eller specialforhandler for at få de pågældende forskrifter om bortskaffelse.

Produktet og batterierne kan bortskaffes uden gebyr.

Fjern alle batterier og genopladelige batterier, før du smider dette produkt til genbrug.

Batterier, der indeholder mere end 0,002 % cadmium eller mere end 0,004 % bly, er mærket med det kemiske symbol for det pågældende metal: Cd eller Pb.

15 Garanti

Se afsnittene nedenfor angående oplysninger om garanti og garantiydelse.

Australien og New Zealand

Hvis produktet ikke fungerer, som det skulle, bedes du kontakte din forhandler eller producentens afdeling i dit land (se dometic.com/dealer). Garantien på dit produkt gælder i 2 år år.

Kun Australien

Vores varer kommer med garantier, som ikke kan udelukkes under den australske forbrugerlov. Du er berettiget til en udskiftning eller tilbagebetaling for en større fejl og for kompensation for alle andre rimeligt forudsigelige tab eller skade. Du er også berettiget til at få varerne reparere eller udskiftet, hvis varerne ikke har acceptabel kvalitet, og fejlen ikke anses for at være en større fejl. De fordele, som denne garanti giver dig som forbruger, er i tillæg til andre rettigheder og retsmidler, der er tilgængelige for dig i henhold til lovgivningen.

Kun New Zealand

Denne garantipolitikken er underlagt betingelserne og garanterer, som er obligatoriske som indeholdt i forbrugergarantiloven 1993(NZ).

Lokal support

Du kan finde lokal support på følgende linkadresse: dometic.com/dealer

USA og Canada

Den begrænsede garanti kan findes på qr.dometic.com/bfneEw.

Hvis du har spørgsmål eller ønsker en gratis kopi af den begrænsede garanti, skal du kontakte:

```
DOMETIC CORPORATION
CUSTOMER SUPPORT CENTER
5155 VERDANT DRIVE
ELKHART, INDIANA, USA 46516
1-800-544-4881 OR DOMETICCUSTOMERSERVICE@DOMETIC.COM
```

Alle andre regioner

Den lovbestemte garantiperiode gælder. Hvis produktet er defekt, skal du kontakte producentens afdeling i dit land (se dometic.com/dealer) eller din forhandler.

16 Tekniske data

Tabel 22: Generelle tekniske data

Batteritype	Lithiumjernfosfat-battericeller (LFP)
Nominel batterikapacitet	20 Ah
Nominel batterispænding	12,8 V⎓
Maksimal udgangseffekt	240 W
Slut på afladningsspænding	11 V⎓
Maksimal konverteringseffektivitet (MPPT)	> 98 %
Driftstemperaturområde	–10 °C … 45 °C (14 °F … 113 °F)

Temperaturområde for opbevaring	– 20 °C … 45 °C (– 4 °F … 113 °F)
Område for ladetemperatur	0 °C … 45 °C (32 °F … 113 °F)
Udenomsfugtighed	20 % … 90 % RH, ingen kondensering
Mål (B x L x H)	158 mm × 270 mm × 55 mm (6,22 in × 10,63 in × 2,17 in)
Vægt	2,4 kg (5,3 lb)
Godkendelsescertifikater	

Tabel 23: Indgangsspecifikationer

USB-C1, PD 3.0	
Indgangsspænding/mærkestrøm	5 V⎓: 3 A, 9 V⎓: 3 A, 12 V⎓: 3 A, 15 V⎓: 3 A, 20 V⎓: 5 A
Maks. indgangseffekt	100 W
XT60	
Indgangsspænding/maks. strøm:	11 … 24 V⎓: 8 A
Maks. indgangseffekt	100 W
Køleapparatport	
Indgangsspænding/maks. strøm:	14 V⎓: 8 A

Tabel 24: Outputspecifikationer

USB-A , QC 3.0	
Udgangsspænding/mærkestrøm	5 V⎓: 3 A, 9 V⎓: 2 A, 12 V⎓: 1,5 A
Maks. udgangseffekt	18 W
USB-C1, PD 3.0	
Område for ladespænding	5 V⎓: 3 A, 9 V⎓: 3 A, 12 V⎓: 3 A, 15 V⎓: 3 A, 20 V⎓: 5 A
Maks. udgangseffekt	100 W
USB-C2, PD 3.0	
Udgangsspænding/mærkestrøm	5 V⎓: 3 A, 9 V⎓: 2 A, 12 V⎓: 1,5 A
Maks. udgangseffekt	18 W
XT60	
Udgangsspænding/maks. strøm:	11 … 14 V⎓: 10 A
Maks. udgangseffekt	120 W
Køleapparatport	

Udgangsspænding/maks. strøm:	11 … 14 V⎓: 10 A
Maks. udgangseffekt	120 W

17 Juridiske bemærkninger

Denne enhed overholder del 15 af FCC-reglerne. Driften er underlagt følgende to betingelser:

- Denne enhed må ikke forårsage skadelig interferens.
- Denne enhed skal acceptere enhver modtaget interferens, inklusiv interferens, der kan forårsage uønsket drift.

Ændringer eller modifikationer, der ikke udtrykkeligt er godkendt af den part, der er ansvarlig for overholdelse, kan annullere brugerens ret til at betjene udstyret. Dette udstyr er blevet testet og overholder grænserne for et digitalt apparat i klasse B i henhold til del 15 af FCC-reglerne. Disse grænser er designet til at yde en rimelig beskyttelse mod skadelig interferens i en boliginstallation. Dette udstyr genererer, bruger og kan udstråle radiofrekvensenergi og kan, hvis det ikke installeres og bruges i overensstemmelse med instruktionerne, forårsage skadelig interferens i radiokommunikation. Der er dog ingen garanti for, at der ikke vil forekomme interferens i en bestemt installation. Hvis dette udstyr forårsager skadelig interferens på radio- eller tv-modtagelse, hvilket kan fastslås ved at slukke og tænde for udstyret, opfordres brugeren til at forsøge at rette op på interferensen ved en eller flere af følgende foranstaltninger:

- Drej eller flyt modtagerantennen.
- Øg afstanden mellem udstyret og modtageren.
- Tilslut udstyret til en stikkontakt på et andet kredsløb end det, som modtageren er tilsluttet.
- Kontakt forhandleren eller en erfaren radio/tv-tekniker for at få hjælp.

Denne enhed overholder Industry Canada-licensfritaget RSS-standard(er). Driften er underlagt følgende to betingelser:

- Denne enhed forårsager muligvis ikke interferens.
- Denne enhed skal acceptere enhver interferens, inklusiv interferens, der kan forårsage uønsket drift af enheden. Denne digitale enhed i klasse B overholder Canadas ICES-3(B)/NBM-3(B).

Svenska

1 Observera

Läs och följ noggrant alla anvisningar, direktiv och varningar i den här produkthandboken för att säkerställa att du alltid installerar, använder och underhåller produkten på rätt sätt. Dessa anvisningar MÅSTE förvaras tillsammans med produkten.

Genom att använda produkten bekräftar du härmed att du noggrant har läst alla anvisningar, direktiv och varningar och att du förstår och är införstådd med att följa de villkor som anges häri. Du är införstådd med att endast använda denna produkt i avsett syfte och i enlighet med anvisningarna, direktiven och varningarna som anges i denna produkthandbok samt i enlighet med alla gällande lagar och bestämmelser. Om du inte läser och följer anvisningarna och varningarna som anges här kan det leda till personskador på dig eller andra, på produkten eller annan egendom i närheten. Denna produkthandbok, inklusive anvisningarna, direktiven och varningarna samt relaterad information, kan ändras och uppdateras. Aktuell produktinformation finns på documents.dometic.com.

2 Förklaring av symboler

Ett signalord identifierar säkerhetsmeddelanden och meddelanden om egendomsskada och indikerar även farans allvarlighetsgrad.

AKTA!

> Anger en farlig situation som, om den inte kan undvikas, leder lindrig eller måttlig personskada.

OBSERVERA!

> Anger en situation som, om den inte kan undvikas, kan leda till materiell skada.

ANVISNING Kompletterande information om användning av produkten.

3 Säkerhetsanvisningar

3.1 Allmänna säkerhetsanvisningar

AKTA! Hälsorisk

> Öppna inte och skada inte batterier eller låt dem inte komma in i miljöer som innehåller giftiga och miljöfarliga tungmetaller.

> Barn från åtta års ålder, personer med nedsatt fysisk, sensorisk eller mental förmåga, eller personer med bristande erfarenhet och kunskaper får använda den här apparaten förutsatt att de hålls under uppsikt eller om de har fått anvisningar om hur man använder den här apparaten på ett säkert sätt och känner till vilka risker som är förknippade med användningen.

> Denna apparat får inte användas av personer (inklusive barn) med nedsatt fysisk, sensorisk eller mental förmåga, eller som inte har erfarenhet eller tillräckliga kunskaper, såvida inte apparaten används under uppsikt eller med tillräcklig vägledning av en person som ansvarar för säkerheten.

> **Elapparater är inga leksaker.** Förvara och använd apparaten utom räckhåll för små barn.

> Barn måste hållas under uppsikt så att de inte leker med apparaten.

> Utan uppsikt får barn inte utföra rengörings- eller underhållsarbeten.

AKTA! Risk för personskada

> Om apparaten uppvisar synliga skador får den ej tas i drift.

> Reparationer på apparaten får endast utföras av kvalificerad personal. Om man utför reparationer på fel sätt kan man utsättas för avsevärda risker.

> Ändra eller anpassa inte komponenterna på något sätt.

> Använd inte enheten i våta förhållanden eller om den är nedsänkt i någon typ av vätska. Förvaras torrt.



OBSERVERA! Risk för skada

> Öppna inte apparaten.
> Använd endast tillbehör och reservdelar som rekommenderas av tillverkaren.

3.2 Säker användning av batteriet



AKTA! Explosionsrisk

> Använd **inte** batteriet under dessa förhållanden:
  - I salthaltiga, fuktiga eller blöta omgivningar.
  - i närheten av aggressiva ångor
  - i närheten av brännbara material
  - I områden där det finns risk för gas- eller dammexplosioner.
> Försök aldrig ladda ett fryst eller trasigt batteri. Ställ batteriet i ett frostfritt utrymme och vänta tills batteriet har samma temperatur som omgivningen.
> Placera inte batteriet i närheten av värmekällor (värmeelement, starkt solljus, gasspisar osv.).
> Rök inte, använd inte öppna flammor och orsaka inga gnistor i närheten av batteriet.
> Lämna inte batteriet utan uppsikt när det används.



AKTA! Risk för dödsfall på grund av elektricitet

> Dra kablarna så att de inte kan skadas av vassa kanter, dörrar eller motorhuven. Dra **inte** kablarna så att de knäcks. Klämda kablar kan orsaka personskador med dödlig utgång.
> Lossa inga kablar när batteriet används.



AKTA! Brandrisk

> Tappa inte, slå inte på och använd inget våld vid hanteringen av batteriet för att undvika skador på yttre och inre delar.
> Placera inte batteriet nära brännbart material.



AKTA! Risk för personskada

> Se till att alla kablar är säkrade på lämpligt sätt för att undvika snubblingsrisk i samband med att batteriet sätts på plats.



OBSERVERA! Risk för skada

> Säkerställ en god ventilation.
> Installera batteriet i ett torrt utrymme, där det skyddas mot vattenstänk.
> Dra aldrig ut stickkontakten ur uttaget genom att dra i kabeln.
> Linda kabeln löst vid förvaring, då snäv lindning kan skada kabeln och dess inre delar.
> Undvik att djupurladda batteriet.
> Batteriet får inte laddas när omgivningstemperaturen är under 0 °C (32 °F) .

4 Kompletterande direktiv

I syfte att minska risken för olyckor och personskador ber vi dig att observera följande anvisningar innan du börjar installera eller använda denna apparat:

- Läs och följ alla säkerhetsanvisningar och instruktioner.
- Läs och förstå dessa anvisningar innan du installerar, använder eller utför underhåll på produkten.

Installationen måste överensstämma med alla tillämpliga lokala eller nationella regler, inklusive den senaste versionen av följande standarder:

För USA och Kanada: Externa laddare eller nätaggregat ska uppfylla följande standarder i tillämpliga fall:

1. **UL 1012** "nätaggregat som inte är klass 2"; **CAN/CSA C22.2 No. 107.2** "batteriladdare" eller standarden **CSA C22.2 No. 107.1** för "nätaggregat för allmänt bruk". ELLER:
2. **UL 1310**: "nätaggregat av klass 2"; eller **CAN/CSA-C22.2 No. 223** "nätaggregat med extra låg spänning och klass 2-utgångar". ELLER:
3. **UL 60950-1** "utrustning för informationsteknik – säkerhet – del 1: allmänna krav"; eller **CAN/CSA-C22.2 No. 60950-1**.

5 Leveransomfattning

bild. 1 sida 3

Antal	Beskrivning
1	Recon-batteri
1	USB-C- till USB-C-laddningskabel

6 Tillbehör

Finns som tillbehör (ingår inte i leveransen):

Beteckning	Art.nr
Kabel XT60 till DC	97000125725, 97000025725

7 Avsedd användning

Det här bärbara batteriet är avsett för laddning av digitala mobila enheter (t.ex. mobiltelefoner, surfplattor, bärbara datorer, kameror, osv.) eller för drift av 12 V-enheter (t.ex. kylboxar).

Det bärbara batteriet är lämpligt för utomhusbruk, t.ex. vid resor.

Det bärbara batteriet lämpar sig **inte** för följande:

- Parallellkoppling med andra bärbara batteripaket
- Användning av batteriet som startbatteri för ett fordon.
- Kommersiellt bruk

Den här produkten lämpar sig endast för avsedd användning i enlighet med denna bruksanvisning.

Den här manualen informerar om vad som krävs för att installera eller använda produkten på rätt sätt. Felaktig installation eller användning eller felaktigt underhåll kommer leda till att produkten inte fungerar optimalt och riskerar gå sönder.

Tillverkaren åtar sig inget ansvar för personskador eller materiella skador på produkten som uppstår till följd av:

- Felaktig installation, montering eller anslutning, inklusive för hög spänning
- Felaktigt underhåll eller användning av reservdelar som inte är originaldelar från tillverkaren
- Ändringar som utförts utan uttryckligt medgivande från tillverkaren
- Användning för andra ändamål än de som beskrivs i denna bruksanvisning

Dometic förbehåller sig rätten att ändra produktens utseende och specifikationer.

8 Reglage

bild. 2 sida 3

Del	Beskrivning
1	Lysdiodindikator Visar enhetens laddningsnivå (varje lysdiod representerar 20 %), laddningsförloppet, driftstatus och felmeddelanden
2	På/Av-knapp
3	Uttag för att ansluta enheten till en Recon-kylbox
4	XT60-utgång för högeffektsenheter, t.ex. kylboxar
5	XT60-ingång för DC-laddning, t.ex. solpanel eller fordonsbatteri
6	USB-C1-ingång och -utgång (PD 3.0)
7	USB-C2-utgång (PD 3.0)
8	USB-A-utgång (QC 3.0)
9	Band som håller enheten på plats

ANVISNING Följande anslutningar påverkar varandra:

- När både USB-A och USB-C2 är anslutna och laddar ur batteriet samtidigt är den totala uteffekten 5 V⎓/4 A med högst 20 W.
- När både USB-C1- och XT60-ingången är inkopplad stängs USB-C1 av och batteriet laddas via XT60-ingången.

9 Före den första användningen

ANVISNING Vid leverans är det bärbara batteriet avstängt. Det bärbara batteriet måste laddas för att aktiveras.

Om det bärbara batteriet laddas via XT60-ingången ska följande krav iakttas:

1. Solpanel: Det bärbara batteriet har en inbyggd MPPT-styrenhet. Se till att solpanelens utspänning är inom intervallet 11 … 24 V⎓ med en maximal laddningsström på 8 A (100 W).
2. Fordonsbatteri: Se till att laddningsspänningen ligger inom intervallet 11 … 24 V⎓ med en maximal ström på 8 A (100 W).

> Ladda batteriet.

bild. 3 sida 4

10 Användning

> Slå på eller av batteriet.

bild. 4 sida 4

> Ladda Recon-batteriet (bild. 3).

> Kontrollera laddningsnivån.

bild. 5 sida 5

> Felkoder:

bild. 6 sida 5

> Ladda och driva enheter via USB.

bild. 7 sida 6

> Driv en 12 V-kylbox.

bild. 8 sida 7

> Montera det bärbara batteriet på en Recon-kylbox.

bild. 9 sida 8

> Ta bort det bärbara batteriet från en Recon-kylbox.

bild. 10 sida 9

11 Rengöring och skötsel

OBSERVERA! Risk för skada

> Rengör aldrig apparaten under rinnande vatten eller i diskvatten.

> Använd inga vassa eller hårda föremål, starka rengöringsmedel eller blekmedel vid rengöringen, eftersom dessa kan skada apparaten.

> Rengör produkten då och då med en fuktig trasa.

> Kontrollera regelbundet de spänningsförande kablarna avseende isoleringsfel, brott eller lösa anslutningar.

12 Förvaring

OBSERVERA! Risk för skada

> Batteriet ska vara fulladdat vid förvaring. Ladda batteriet som förvaras regelbundet och minst var tredje till sjätte månad, även när det inte används.

> Observera specificerad optimal förvaringstemperatur, eftersom långvarig förvaring i höga och låga temperaturer kan påverka batteriets livslängd och prestanda.

> Förvara batteriet på en välventilerad och torr plats där det är skyddat från damm och smuts.

13 Felsökning

Fel	Möjlig orsak	Lösning
Batteriet fungerar inte.	Batteriet är urladdat, t.ex. före första användning (laddningsnivå < 0 %).	Ladda batteriet (bild. 3).
	Batteriet stängs av på grund av ett kritiskt fel.	1. Koppla bort belastningen från utgångarna för USB-C, USB-A och likström. 2. Tryck på valfri knapp för att slå på batteriet ungefär 1 min senare. 3. Kontakta en auktoriserad servicerepresentant om problemet inte går att lösa.
LED-indikatorn visar låg laddningsnivå (bild. 5).	Batteriet är nästan urladdat.	> Ladda batteriet.
LED-indikatorn visar temperaturfelkoden (bild. 6).	Batteriets övertemperaturskydd har aktiverats.	> Sluta ladda eller ladda ur enheten tills den har svalnat.

Fel	Möjlig orsak	Lösning
Led-indikatorn visar den kritiska felkoden (bild. 6).	Batteriets över-/underspänningsskydd har aktiverats. Batteriets överströmsskydd har aktiverats. Batteriets kortslutningsskydd har aktiverats. Batteriets överströmsskydd har aktiverats.	1. Koppla bort belastningen från utgångarna för USB-C, USB-A och likström. 2. Tryck på valfri knapp för att slå på batteriet ungefär 1 min senare. 3. Kontakta en auktoriserad servicerepresentant om problemet inte går att lösa.
En eller flera anslutningar tillhandahåller inte den in- eller uteffekt som anges i kapitlet med tekniska data.	Total uteffekt är > 240 W. USB- och XT60-anslutningarna påverkar varandra när de är anslutna samtidigt (se Reglage sida 86).	1. Koppla bort belastningen från utgångarna för USB-C, USB-A och likström. 2. Observera utgångarnas maximala belastning (se kapitel Tekniska data sida 90) när du ansluter enheterna igen.
Solpanelen fungerar inte.	Solpanelen är ansluten till XT60-utgången i stället för XT60-ingången. Solpanelens spänning är inte inom intervallet 11 … 24 V⎓	1. Anslut solpanelen till XT60. 2. Använd solpanelen inom spänningsintervallet 11 … 24 V⎓

14 Kassering

Återvinning av förpackningsmaterial: Lämna om möjligt förpackningsmaterialet till återvinning. Denna separering är nödvändig eftersom förpackningsmaterialet är en värdefull resurs och felaktig kassering kan påverka hälsa och miljö.

Den överkorsade soptunnan på hjul indikerar att produkten är elektrisk eller elektronisk utrustning eller innehåller batterier och måste samlas in separat för korrekt behandling, återvinning och återanvändning. **Konsumenten har en rättslig skyldighet att kassera all elektrisk eller elektronisk utrustning, alla batterier och laddningsbara batterier separat från hushållssoporna!**

Denna separering är nödvändig eftersom batterier och elektriska apparater är värdefulla resurser och kan innehålla ämnen som är skadliga för människor och miljön.

För slutlig kassering av produkten ska du kontakta ett återvinningscenter eller en specialiserad återförsäljare för information om hur man gör detta i enlighet med gällande bestämmelser.

Produkten och batterierna kan kasseras utan avgift.

Ta ut eventuella batterier och laddningsbara batterier innan du återvinner produkten.

Batterier som innehåller mer än 0,002 % kadmium eller mer än 0,004 % bly är märkta med den kemiska symbolen för den berörda metallen: Cd eller Pb.

15 Garanti

Se avsnitten nedan för information om garanti och garantisupport.

Australien och Nya Zeeland
Om produkten inte fungerar som förväntat kontaktar du återförsäljaren eller tillverkarens lokalkontor i ditt land (se dometic.com/dealer). Produktgarantin gäller i 2 år år.

Gäller endast för Australien

Enligt australiensisk lagstiftning kan våra produktgarantier inte undantas. Du har rätt till utbyte eller återbetalning vid ett omfattande fel och att få ersättning för alla övriga förluster eller skador som skulle kunna förutses. Du har också rätt att få produkterna reparerade eller utbytta om produkterna inte uppvisar en godtagbar kvalitet och felet inte utgör ett omfattande fel. De förmåner som tillhandahålls dig som konsument genom denna garanti är i tillägg till andra rättigheter och gottgörelser som är tillgängliga för dig enligt lag.

Gäller endast för Nya Zeeland

Den här garantipolicyn lyder under de obligatoriska villkoren och garantierna enligt den mening som är avsedd i Consumer Guarantees Act 1993(NZ) (ungefär: lagen om konsumentgaranti).

Lokal support

Lokal support hittar du via följande länkadress: dometic.com/dealer

USA och Kanada
Begränsad garanti finns på qr.dometic.com/bfneEw.

Om du har några frågor eller om du vill ha en kostnadsfri kopia av den begränsade garantin, kontakta:

DOMETIC CORPORATION
CUSTOMER SUPPORT CENTER
5155 VERDANT DRIVE
ELKHART, INDIANA, USA 46516
1-800-544-4881 OR DOMETICCUSTOMERSERVICE@DOMETIC.COM

Alla övriga regioner
Den lagstadgade garantitiden gäller. Kontakta tillverkarens filial i ditt land (se dometic.com/dealer) eller din återförsäljare om produkten är defekt.

16 Tekniska data

Tabell 25. Allmänna tekniska data

Batterityp	LFP-battericeller (litiumjärnfosfat)
Nominell kapacitet, batteri	20 Ah
Märkspänning, batteri	12,8 V⎓
Toppeffekt	240 W
Spänning vid urladdningsslut	11 V⎓
Maximal konverteringseffektivitet (MPPT)	> 98 %
Drifttemperaturområde	–10 °C … 45 °C (14 °F … 113 °F)
Förvaringstemperaturområde	–20 °C … 45 °C (–4 °F … 113 °F)
Laddningstemperaturområde	0 °C … 45 °C (32 °F … 113 °F)

Luftfuktighet omgivning	20 % … 90 % RH, ingen kondensering
Mått (B x L x H)	158 mm × 270 mm × 55 mm (6,22 in × 10,63 in × 2,17 in)
Vikt	2,4 kg (5,3 lb)
Testcertifikat	



Tabell 26. Ingångsspecifikationer

USB-C1, PD 3.0	
Inspänning/märkström	5 V⎓: 3 A, 9 V⎓: 3 A, 12 V⎓: 3 A, 15 V⎓: 3 A, 20 V⎓: 5 A
Maximal ingångseffekt	100 W
XT60	
Inspänning/max. ström:	11 … 24 V⎓: 8 A
Maximal ingångseffekt	100 W
Kylboxport	
Inspänning/max. ström:	14 V⎓: 8 A

Tabell 27. Utgångsspecifikationer

USB-A, QC 3.0	
Utspänning/märkström	5 V⎓: 3 A, 9 V⎓: 2 A, 12 V⎓: 1,5 A
Maximal utgångseffekt	18 W
USB-C1, PD 3.0	
Spänningsområde laddning	5 V⎓: 3 A, 9 V⎓: 3 A, 12 V⎓: 3 A, 15 V⎓: 3 A, 20 V⎓: 5 A
Maximal utgångseffekt	100 W
USB-C2, PD 3.0	
Utspänning/märkström	5 V⎓: 3 A, 9 V⎓: 2 A, 12 V⎓: 1,5 A
Maximal utgångseffekt	18 W
XT60	
Utspänning/max. ström:	11 … 14 V⎓: 10 A
Maximal utgångseffekt	120 W
Kylboxport	
Utspänning/max. ström:	11 … 14 V⎓: 10 A
Maximal utgångseffekt	120 W

17 Juridiskt

Denna enhet uppfyller del 15 av FCC-reglerna. Användningen omfattas av följande två villkor:

- Denna enhet får inte orsaka skadlig störning.
- Denna enhet måste godkänna alla mottagna störningar, inklusive störningar som kan orsaka oönskad drift.

Ändringar eller modifieringar som inte uttryckligen godkänts av parten som ansvarar för efterlevnad kan medföra att användarens behörighet att använda utrustningen upphävs. Denna utrustning har testats och konstaterats följa gränserna för en digital enhet av klass B, i enlighet med del 15 av FCC-reglerna. Dessa gränser är utformade för att ge rimligt skydd mot skadlig störning i en bostadsinstallation. Denna utrustning genererar, använder och kan utstråla energi med radiofrekvens samt kan, om den inte installeras och används i enlighet med anvisningarna, orsaka skadlig störning på radiokommunikation. Det finns dock ingen garanti för att störningar inte uppstår i en viss installation. Om denna utrustning orsakar skadlig störning på radio- eller tv-mottagningen, vilket kan fastställas genom att slå på och av utrustningen, uppmanas användaren att försöka åtgärda störningarna med hjälp av en eller flera av följande åtgärder:

- Rikta om eller flytta mottagarantennen.
- Öka avståndet mellan utrustningen och mottagaren.
- Anslut utrustningen till ett uttag på en annan krets än den som mottagaren är ansluten till.
- Be en återförsäljare eller erfaren radio-/tv-tekniker om hjälp.

Denna enhet uppfyller Industry Canadas licensbefriade RSS-standard(er). Användningen omfattas av följande två villkor:

- Denna enhet får inte orsaka störning.
- Denna enhet måste klara alla störningar, inklusive störning som kan orsaka oönskad drift av enheten. Denna digitala enhet av klass B uppfyller kanadensiska ICES-3(B)/NBM-3(B).

Norsk

1 Viktige merknader

Vennligst les disse instruksjonene nøye og følg alle anvisninger, retningslinjer og advarsler i denne produktveiledningen for å sikre at du installerer, bruker og vedlikeholder produktet ordentlig til enhver tid. Disse instruksjonene MÅ alltid følge med produktet.

Ved å bruke dette produktet bekrefter du at du har lest alle anvisninger, retningslinjer og advarsler grundig, og at du forstår og samtykker i å overholde vilkårene slik de er presentert her. Du godtar å bruke dette produktet kun til tiltenkt formål og bruksområder, og i samsvar med anvisningene, retningslinjene og advarslene slik de er presentert i denne produktveiledningen, så vel som i samsvar med alle gjeldende lovbestemmelser og forskrifter. Hvis anvisningene og advarslene som er presentert her, ikke blir lest og fulgt, kan det føre til personskader hos deg selv eller andre, skader på produktet eller skader på annen eiendom i nærheten. Denne produktveiledningen med sine anvisninger, retningslinjer og advarsler, samt relatert dokumentasjon, kan være underlagt endringer og oppdateringer. For oppdatert produktinformasjon, se documents.dometic.com.

2 Symbolforklaring

Et signalord identifiserer sikkerhetsmeldinger og meldinger om mulige skader på eiendom, og indikerer også alvorlighetsgraden av faren.

FORSIKTIG!

> Kjennetegner en farlig situasjon som - dersom den ikke unngås - kan resultere i mindre til moderate personskader.

PASS PÅ!

> Kjennetegner en situasjon som – dersom den ikke unngås – kan føre til materielle skader.

MERK Ytterligere informasjon om betjening av produktet.

3 Sikkerhetsinstruksjoner

3.1 Grunnleggende sikkerhet

FORSIKTIG! Helsefare

> Ikke åpne eller skad batteriene eller la dem slippe ut i naturen, da de inneholder giftig tungmetall som er miljøskadelig.
> Dette apparatet kan brukes av barn fra 8 år og oppover og personer med reduserte fysiske, sensoriske eller mentale evner eller som mangler erfaring og kunnskap, hvis de er under oppsyn eller har fått veiledning i hvordan apparatet brukes på en forsvarlig måte og forstår hvilke farer det innebærer.
> Dette apparatet skal ikke brukes av personer (inkludert barn) med reduserte fysiske, sensoriske eller psykiske evner, eller også manglende erfaring eller kunnskap, med mindre de er under egnet oppsyn eller har fått anvisninger om bruk av apparatet av en person som er ansvarlig for deres sikkerhet.
> **Elektriske apparater er ikke leketøy.** Oppbevar og bruk apparatet utenfor barns rekkevidde.
> Barn skal være under tilsyn for å sikre at de ikke leker med apparatet.
> Rengjøring og vedlikehold skal ikke utføres av barn uten at de er under oppsyn.

FORSIKTIG! Fare for personskader

> Apparatet må ikke tas i bruk hvis det har synlige skader.
> Apparatet skal bare repareres av kvalifisert personell. Utilstrekkelige reparasjoner kan medføre betydelige farer.

> Ikke modifiser eller tilpass komponenter på noen måte.
> Ikke bruk apparatet under våte forhold eller senk det ned i væske. Må oppbevares på en tørr plass.



PASS PÅ! Fare for skader
> Ikke demonter apparatet.
> Bruk kun tilbehør og reservedeler som er anbefalt av produsenten.

3.2 Trygg bruk av batteriet



FORSIKTIG! Eksplosjonsfare
> **Ikke** bruk batteriet under følgende forhold:
  • i saltholdige, fuktige eller våte omgivelser
  • I nærheten av aggressive damper
  • I nærheten av brennbare materialer
  • på steder det er fare for gass- eller støveksplosjon
> Forsøk aldri å lade et frossent eller defekt batteri. Plasser i dette tilfellet batteriet i et frostfritt område og vent til batteriet har tilpasset seg til omgivelsestemperatur.
> Ikke sett batteriet i nærheten av varmekilder (varmeelementer, direkte sollys, gassovner osv.).
> Ikke røyk, bruk åpen flamme eller lag gnister i nærheten av batteriet.
> Ikke la batteriet være uten tilsyn under bruk.



FORSIKTIG! Fare for elektrisk støt
> Legg kablene slik at de ikke kan skades av skarpe kanter, dører eller panseret. **Ikke** legg kabler slik at de får skarpe bøyer. Kabler i klem kan føre til livsfarlige skader.
> Ikke løsne noen kabler mens batteriet fortsatt er i bruk.



FORSIKTIG! Brannfare
> Ikke mist, slå eller bruk unødvendig kraft på batteriet. Dette er for å unngå skader på både utvendige og innvendige deler.
> Ikke plasser batteriet i nærheten av brennbart materiale.



FORSIKTIG! Fare for personskader
> Når batteriet posisjoneres, må du påse at alle kabler er festet på en slik måte at de ikke utgjør noen form for snublefare.



PASS PÅ! Fare for skader
> Sikre god ventilasjon.
> Plasser batteriet på et tørt sted som er beskyttet mot vannsprut.
> Trekk aldri ut støpselet fra stikkontakten etter kabelen.
> Kveil opp kabelen løst ved oppbevaring, tett pakking kan ødelegge kabelen og indre deler.
> Unngå dyputlading av batteriet.
> Batteriet må ikke lades når omgivelsestemperaturen er under 0 °C (32 °F) .

4 Supplerende direktiver

For å redusere risikoen for ulykker og personskader må du lese og overholde følgende direktiver før montering eller betjening av dette apparatet:

• Les og følg all sikkerhetsinformasjon og instruksjonene.
• Les og forstå disse instruksjonene før du installerer, bruker eller utfører service på dette produktet.

Installasjonen må være i samsvar med alle gjeldende lokale eller nasjonale forskrifter, inkludert siste utgave av følgende standarder:

For USA og Canada: Eksterne ladere eller strømforsyningsenheter skal oppfylle følgende standarder, der det er relevant:

1. **UL 1012** "strømforsyningsenheter andre enn klasse 2"; **CAN/CSA C22.2 No. 107.2** "batteriladere" eller **CSA C22.2 No. 107.1**-standarden for "strømforsyninger for generell bruk". ELLER:
2. **UL 1310**: "strømforsyningsenheter klasse 2"; eller **CAN/CSA-C22.2 No. 223** "strømforsyninger med ekstra lav spenning og klasse 2-utganger". ELLER:
3. **UL 60950-1** "utstyr for informasjonsteknologi – sikkerhet – del 1: generelle krav"; eller **CAN/CSA-C22.2 No. 60950-1**.

5 Leveringsomfang

fig. 1 på side 3

Antall	Beskrivelse
1	Recon-batteri
1	USB-C-til-USB-C-ladekabel

6 Tilbehør

Tilgjengelig som tilbehør (ikke inkludert i leveransen):

Betegnelse	Art.nr.
Kabel XT60 til likestrøm	97000125725, 97000025725

7 Forskriftsmessig bruk

Det bærbare batteriet er beregnet på lading av digitale mobile enheter (f.eks. mobiltelefoner, nettbrett, bærbare datamaskiner, kameraer, osv.) eller drift av 12 V-enheter (f.eks. kjølebokser).

Det bærbare batteriet er egnet for utendørs bruk, f.eks. på turer.

Det bærbare batteriet er **ikke** egnet for

- parallell tilkobling med andre bærbare batteripakker
- bruk som startbatteri for et kjøretøy
- bruk i næringsdrift

Dette produktet er kun egnet for det tiltenkte formålet og bruksområdet i samsvar med disse instruksjonene.

Denne veiledningen gir informasjon som er nødvendig for korrekt montering og/eller bruk av produktet. Feilaktig montering og/eller ukorrekt bruk eller vedlikehold fører til utilfredsstillende ytelse og mulig svikt.

Produsenten fraskriver seg ethvert ansvar for personskader eller materielle skader på produktet som følge av

- feilaktig installasjon, montering eller tilkobling, inkludert for høy spenning
- feilaktig vedlikehold eller bruk av andre reservedeler enn originale reservedeler levert av produsenten
- modifisering av produktet uten at det er gitt uttrykkelig godkjenning av produsenten
- bruk til andre formål enn beskrevet i denne veiledningen

Dometic forbeholder seg rettigheten til å endre produktet ytre og produktspesifikasjoner.

8 Betjeningselementer

fig. 2 på side 3

Element	Beskrivelse
1	LED-indikator Viser enhetens ladestatus (hver av LED-lampene representerer 20 %), ladefremdriften, driftsstatusen og feilmeldinger
2	Av/på-knapp
3	Kontakt for å koble enheten til en Recon-kjøleboks
4	XT60-utgang for høyeffektenheter, f.eks. kjølebokser
5	XT60-inngang for likestrømslading, f.eks. solcellepanel eller kjøretøysbatteri
6	USB-C1-inngang og -utgang (PD 3.0)
7	USB-C2-utgang (PD 3.0)
8	USB-A-utgang (QC 3.0)
9	Stropp til å holde enheten

MERK Følgende tilkoblingsalternativer påvirker hverandre:

- Når både USB-A og USB-C2 er tilkoblet og lader ut batteriet samtidig, er den totale kapasiteten 5 V⎓/4 A med maksimalt 20 W.
- Når både USB-C1- og XT60-inngangen er tilkoblet, slås USB-C1 av, og batteriet lades med XT60-inngangen.

9 Før første bruk

MERK Det bærbare batteriet er slått av når det leveres. Det bærbare batteriet må lades for å bli vekket opp.

Hvis det bærbare batteriet lades via XT60-inngangen, må du overholde følgende krav:

1. Solcellepanel: Det bærbare batteriet har innebygd MPPT-kontroller. Kontroller at utgangsspenningen for solcellepanelet er innenfor området på 11 … 24 V⎓ og den maksimale ladestrømmen på 8 A (100 W).
2. Kjøretøysbatteri: Kontroller at ladespenningen er innenfor området på 11 … 24 V⎓ og den maksimale strømstyrken på 8 A (100 W).

> Lad batteriet.

fig. 3 på side 4

10 Betjening

> Slå batteripakken på eller av.

fig. 4 på side 4

> Lad Recon-batteriet (fig. 3).

> Sjekk ladestatusen.

fig. 5 på side 5

> Feilkoder:

fig. 6 på side 5

> Lad opp og bruk enheter via USB.

fig. 7 på side 6

> Koble til en 12 V kjøleboks.

fig. 8 på side 7

> Monter det bærbare batteriet til en Recon-kjøleboks.

fig. 9 på side 8

> Fjern det bærbare batteriet fra en Recon-kjøleboks.

fig. 10 på side 9

11 Rengjøring og vedlikehold

PASS PÅ! Fare for skader

> Apparatet må aldri rengjøres under rennende vann eller i oppvaskvann.

> Ikke bruk skarpe eller harde gjenstander, skurende vaskemidler eller blekemidler under rengjøring, da disse kan skade apparatet.

> Rengjør produktet regelmessig med en fuktig klut.

> Sjekk strømførende kabler eller ledninger regelmessig for feil på isoleringen, brudd eller vakkelkontakter.

12 Oppbevaring

PASS PÅ! Fare for skader

> Batteriet skal bare oppbevares når det er fulladet. Lad batteriet på nytt regelmessig mens det oppbevares, minst hver tredje til sjette måned, selv når det ikke er i bruk.

> Overhold den optimale oppbevaringstemperaturen som er spesifisert, siden oppbevaring over lengre tid ved høye og lave temperaturer kan redusere levetiden og ytelsen til batteriet.

> Oppbevar batteriet på et godt ventilert og tørt sted, der det er beskyttet mot støv og smuss.

13 Feilretting

Problem	Mulig årsak	Løsningsforslag
Batteriet virker ikke.	Batteriet er utladet, f.eks. før første gangs bruk (SOC < 0 %).	Lad batteriet (fig. 3).
	Batteriet er slått av på grunn av en alvorlig feil.	1. Fjern belastningene fra USB-C-, USB-A- og DC-utgangene. 2. Trykk på hvilken som helst knapp cirka 1 min senere for å slå batteriet på. 3. Hvis problemet vedvarer, må du ta kontakt med et autorisert serviceverksted.
LED-indikatoren viser lite strøm på batteriet (fig. 5).	Batteriet er nesten utladet.	> Lad batteriet.
LED-indikatoren viser temperaturfeilkoden (fig. 6).	Overtemperaturvernet til batteriet er utløst.	> Stopp ladingen eller utladingen av enheten frem til den er avkjølt.
LED-indikatoren viser den kritiske feilkoden (fig. 6).	Overspennings-/underspenningsvernet til batteriet er utløst.	1. Fjern belastningene fra USB-C-, USB-A- og DC-utgangene.

Problem	Mulig årsak	Løsningsforslag
	Overstrømsvernet til batteriet er utløst. Kortslutningsvernet til batteriet er utløst. Overspenningsvernet til batteriet er utløst.	2. Trykk på hvilken som helst knapp cirka 1 min senere for å slå batteriet på. 3. Hvis problemet vedvarer, må du ta kontakt med et autorisert serviceverksted.
En eller flere tilkoblinger gir ikke den inn- eller utgangseffekten som er angitt i kapittelet om tekniske data.	Total utgangseffekt er > 240 W. USB- og XT60-tilkoblingene påvirker hverandre når de er koblet til samtidig (se Betjeningselementer på side 95).	1. Fjern belastningene fra USB-C-, USB-A- og DC-utgangene. 2. Følg med på den maksimale belastningen til utgangene (se kapittelet Tekniske spesifikasjoner på side 99) ved tilkobling til apparatene på nytt.
Solcellepanelet virker ikke.	Solcellepanelet er koblet til XT60-utgangen i stedet for XT60-inngangen. Spenningen i solcellepanelet er ikke innenfor området på 11 … 24 V⎓	1. Koble solcellepanelet til XT60. 2. Bruk solcellepanelet innenfor spenningsområdet på 11 … 24 V⎓

14 Avfallshåndtering



Resirkulering av emballasje: Lever emballasje til resirkulering så langt det er mulig. Denne separasjonen er nødvendig, siden emballasjen er en verdifull ressurs og feil avhending kan påvirke helse og miljø.



Søppelbøtten med kryss over indikerer at produktet er elektrisk eller elektronisk utstyr eller inneholder batterier, og at det må deponeres separat for riktig behandling, gjenvinning og resirkulering. **Forbrukeren er juridisk forpliktet til å deponere elektrisk eller elektronisk utstyr, batterier og oppladbare batterier på riktig måte, separat fra vanlig husholdningsavfall!**

Denne separasjonen er nødvendig, siden batterier og elektriske apparater er verdifulle ressurser og kan inneholde stoffer som er skadelige for mennesker og miljøet.

Når du skal deponere produktet, må du rådføre deg med nærmeste gjenvinningsstasjon eller din faghandler om hvordan du kan gjøre dette i overensstemmelse med gjeldende deponeringsforskrifter.

Produktet og batteriene kan avhendes gratis.

Ta ut eventuelle batterier og oppladbare batterier før du resirkulerer dette produktet.

Batterier som inneholder mer enn 0,002 % kadmium eller mer enn 0,004 % bly, er merket med det kjemiske symbolet for det aktuelle metallet: Cd eller Pb.

15 Garanti

Se avsnittene nedenfor for informasjon om garanti og garantistøtte.

Australia og New Zealand

Hvis produktet ikke fungerer som det skal: Ta kontakt med forhandleren eller produsentens representant i ditt land (se dometic.com/dealer). Garantien som gjelder for ditt produkt, er på 2 år år.

Gjelder kun for Australia

Våre produkter leveres med garantier som ikke kan utelukkes i henhold til australsk forbrukerlovgivning. Du har rett til å motta et erstatningsprodukt eller refundering ved større feil, samt kompensasjon for andre tap eller skader som rimeligvis kunne forutses. Du har også rett til å få reparert eller erstattet varer hvis kvaliteten ikke er av akseptabel kvalitet, også der feilen ikke er å anse som en større feil. Fordelene for deg som forbruker av denne garantien kommer i tillegg til andre rettigheter og rettsmidler som er tilgjengelige for deg i henhold til loven.

Gjelder kun for New Zealand

Denne garantien underligger vilkårene og garantibestemmelsene i forbrukergarantiloven Consumer Guarantees Act 1993(NZ).

Lokal brukerstøtte

Du finner lokal brukerstøtte på følgende kobling: dometic.com/dealer

USA og Canada

Begrenset garanti tilgjengelig på qr.dometic.com/bfneEw.

Hvis du har spørsmål eller ønsker en kostnadsfri, trykt kopi av den begrensede garantien, kan du kontakte:

```
DOMETIC CORPORATION
CUSTOMER SUPPORT CENTER
5155 VERDANT DRIVE
ELKHART, INDIANA, USA 46516
1-800-544-4881 OR DOMETICCUSTOMERSERVICE@DOMETIC.COM
```

Alle andre regioner

Lovmessig garantitid gjelder. Hvis produktet er defekt: Ta kontakt med produsentens filial (se dometic.com/dealer) eller forhandler i ditt land.

16 Tekniske spesifikasjoner

Tabell 28: Generelle tekniske spesifikasjoner

Batteritype	Litiumjernfosfatbatteri (LFP)
Nominell batterikapasitet	20 Ah
Nominell batterispenning	12,8 V⎓
Maksimal utgangseffekt	240 W
Sluttutladningsspenning	11 V⎓
Maksimal konverteringsvirkningsgrad (MPPT)	> 98 %
Driftstemperaturområde	–10 °C … 45 °C (14 °F … 113 °F)
Temperaturområde for lagring	–20 °C … 45 °C (–4 °F … 113 °F)
Ladetemperaturområde	0 °C … 45 °C (32 °F … 113 °F)
Relativ luftfuktighet	20 % … 90 % Relativ fuktighet, ingen kondens
Mål (B x L x H)	158 mm × 270 mm × 55 mm (6,22 in × 10,63 in × 2,17 in)

Vekt	2,4 kg (5,3 lb)
Testsertifikater	



Tabell 29: Inngangsspesifikasjoner

USB-C1, PD 3.0	
Inngangsspenning/merkestrøm	5 V⎓: 3 A, 9 V⎓: 3 A, 12 V⎓: 3 A, 15 V⎓: 3 A, 20 V⎓: 5 A
Maksimal inngangsstrøm	100 W
XT60	
Inngangsspenning/maksimal strøm:	11 … 24 V⎓: 8 A
Maksimal inngangsstrøm	100 W
Kjølesystemport	
Inngangsspenning/maksimal strøm:	14 V⎓: 8 A

Tabell 30: Utgangsspesifikasjoner

USB-A, QC 3.0	
Utgangsspenning/merkestrøm	5 V⎓: 3 A, 9 V⎓: 2 A, 12 V⎓: 1,5 A
Maksimal utgangseffekt	18 W
USB-C1, PD 3.0	
Ladespenningsområde	5 V⎓: 3 A, 9 V⎓: 3 A, 12 V⎓: 3 A, 15 V⎓: 3 A, 20 V⎓: 5 A
Maksimal utgangseffekt	100 W
USB-C2, PD 3.0	
Utgangsspenning/merkestrøm	5 V⎓: 3 A, 9 V⎓: 2 A, 12 V⎓: 1,5 A
Maksimal utgangseffekt	18 W
XT60	
Utgangsspenning/maksimal strøm:	11 … 14 V⎓: 10 A
Maksimal utgangseffekt	120 W
Kjølesystemport	
Utgangsspenning/maksimal strøm:	11 … 14 V⎓: 10 A
Maksimal utgangseffekt	120 W

17 Juridisk

Denne enheten oppfyller del 15 av FCC-reglene. Driften er underlagt følgende to betingelser:

- Denne enheten skal ikke forårsake skadelige forstyrrelser.
- Denne enheten må godkjenne alle forstyrrelser som kommer, inkludert forstyrrelser som kan forårsake uønsket drift.

Endringer eller modifiseringer som ikke er uttrykkelig godkjent av de som er ansvarlig for samsvar, kan ugyldiggjøre brukerens rett til å bruke utstyret. Dette utstyret er testet og overholder begrensningene for en digital enhet i klasse B, som oppfyller del 15 av FCC-reglene. Disse begrensningene er laget for å gi passende beskyttelse mot skadelige forstyrrelser på en boliginstallasjon. Dette utstyret genererer, bruker og kan utstråle radiofrekvensenergi, og kan, hvis det ikke installeres og brukes i samsvar med instruksjonene, forårsake skadelige forstyrrelser på radiokommunikasjoner. Det er derimot ingen garanti for at forstyrrelsene ikke vil skje i en bestemt installasjon. Hvis dette utstyret forårsaker skadelige forstyrrelser på radio- eller tv-mottak, som kan avgjøres ved å skru av og på utstyret, bør bruker forsøke å korrigere forstyrrelsen på én eller flere av følgende måter:

- Snu eller flytt på mottakerantennen.
- Øk avstanden mellom utstyret og mottakeren.
- Koble utstyret til en stikkontakt på en annen strømkrets enn den mottakeren er tilkoblet.
- Ta kontakt med forhandler eller en erfaren radio-/tv-tekniker for å få hjelp.

Denne enheten samsvarer med RSS-standard(er) for lisensunntak til Industry Canada. Driften er underlagt følgende to betingelser:

- Denne enheten skal ikke forårsake forstyrrelser.
- Denne enheten må godkjenne alle forstyrrelser, inkludert forstyrrelser som kan forårsake uønsket drift for enheten. Dette digitale apparatet i klasse B er i tråd med Canadas ICES-3(B)/NMB-3(B).

Suomi

1 Tärkeitä huomautuksia

Lue nämä ohjeet huolellisesti ja noudata kaikkia tämän tuotteen käyttöohjeissa annettuja ohjeita, määräyksiä ja varoituksia. Näin varmistat, että tuotteen asennus, käyttö ja huolto sujuu aina oikein. Näiden ohjeiden TÄYTYY jäädä tuotteen yhteyteen.

Käyttämällä tuotetta vahvistat lukeneesi kaikki ohjeet, määräykset ja varoitukset huolellisesti ja että ymmärrät ja hyväksyt tässä annetut ehdot. Sitoudut käyttämään tuotetta ainoastaan sen käyttötarkoitukseen ja ilmoitetuissa käyttökohteissa ja noudattaen tässä tuotteen käyttöohjeessa annettuja ohjeita, määräyksiä ja varoituksia sekä voimassa olevia lakeja ja määräyksiä. Tässä annettujen ohjeiden ja varoitusten lukematta ja noudattamatta jättäminen voi johtaa omaan tai muiden loukkaantumiseen, tuotteen vaurioitumiseen tai muun ympärillä olevan omaisuuden vaurioitumiseen. Tähän tuotteen käyttöohjeeseen, ohjeisiin, määräyksiin ja varoituksiin sekä oheisdokumentteihin voidaan tehdä muutoksia ja niitä voidaan päivittää. Katso ajantasaiset tuotetiedot osoitteesta documents.dometic.com.

2 Symbolien selitykset

Merkkisana tunnistaa turvallisuusviestejä ja omaisuusvahinkoihin liittyviä viestejä ja osoittaa lisäksi vaaratekijän vakavuusasteen.

HUOMIO!

> Viittaa vaaralliseen tilanteeseen, joka voi johtaa lievään tai kohtalaiseen loukkaantumiseen, jos sitä ei vältetä.

HUOMAUTUS!

> Viittaa tilanteeseen, joka voi johtaa omaisuusvahinkoon, jos sitä ei vältetä.

OHJE Tuotteen käyttöä koskevia lisätietoja.

3 Turvallisuusohjeet

3.1 Perusturvallisuus

HUOMIO! Terveysvaara

> Älä avaa tai vahingoita akkuja äläkä päästä niitä ympäristöön, koska ne sisältävät myrkyllisiä ja ympäristölle haitallisia raskasmetalleja.

> Tätä laitetta voivat käyttää valvonnan alaisuudessa myös vähintään 8-vuotiaat lapset samoin kuin henkilöt, joiden fyysiset, aistinvaraiset tai henkiset kyvyt ovat rajoittuneet tai joilta puuttuu laitteen käytön vaatima kokemus tai tietämys, mikäli edellä mainittuja henkilöitä on opastettu käyttämään laitetta turvallisesti ja mikäli henkilöt ymmärtävät laitteen käyttöön liittyvät riskit.

> Tätä laitetta ei ole tarkoitettu sellaisten henkilöiden (mukaan lukien lapset) käyttöön, joiden fyysiset, aistinvaraiset tai henkiset kyvyt ovat rajoittuneita tai joilta puuttuu laitteen käytön vaatima kokemus tai tietämys. Poikkeuksena tästä on tilanne, jossa edellä mainittujen henkilöiden turvallisuudesta vastaava henkilö on antanut opastuksen laitteen käyttöön tai laitteen käyttö tapahtuu turvallisuudesta vastaavan henkilön valvonnassa.

> **Sähkölaitteet eivät ole leikkikaluja.** Säilytä ja käytä laitetta hyvin pienten lasten ulottumattomissa.

> Lapsia tulee valvoa sen varmistamiseksi, etteivät he leiki laitteella.

> Lapset eivät saa puhdistaa tuotetta eivätkä ryhtyä käyttäjälle sallittuihin kunnossapitotöihin ilman valvontaa.



HUOMIO! Loukkaantumisvaara

> Laitetta ei saa ottaa käyttöön, jos laitteessa on näkyviä vaurioita.
> Ainoastaan ammattilaiset saavat korjata laitetta. Väärin tehdyistä korjauksista voi aiheutua vakavia vaaroja.
> Älä tee mihinkään osaan minkäänlaisia muutoksia.
> Älä käytä tätä laitetta märissä olosuhteissa äläkä upota sitä mihinkään nesteeseen. Säilytä sitä kuivassa paikassa.



HUOMAUTUS! Vahingonvaara

> Älä pura laitetta osiin.
> Käytä ainoastaan valmistajan suosittelemia lisävarusteita ja varaosia.

3.2 Aku käyttöturvallisuus



HUOMIO! Räjähdysvaara

> **Älä** käytä akkua seuraavissa olosuhteissa:
  - suolapitoisessa, kosteassa tai märässä ympäristössä
  - syövyttävien höyryjen lähellä
  - palavien materiaalien lähellä
  - alueilla, joilla on olemassa kaasu- tai pölyräjähdyksen vaara
> Älä koskaan yritä ladata jäätynyttä tai viallista akkua. Sijoita jäätynyt akku tilaan, jossa ei ole pakkasta. Odota tämän jälkeen, että akku on mukautunut ympäristön lämpötilaan.
> Älä altista akkua lämmönlähteille (lämmitys, suora auringonpaiste, kaasu-uunit jne.).
> Älä tupakoi, sytytä avoliekkiä äläkä aiheuta kipinöitä akun lähistöllä.
> Älä jätä akkua ilman valvontaa sen ollessa käytössä.



HUOMIO! Sähköiskun vaara

> Vedä johdot siten, että terävät reunat kuten ovet tai konepelti eivät voi vahingoittaa niitä. Johtoja **ei** saa vetää niin, että muodostuu teräviä taitteita. Rusentuneet johdot voivat johtaa hengenvaarallisiin vammoihin.
> Älä irrota mitään johtoja, kun akku on vielä toiminnassa.



HUOMIO! Palovaara

> Älä pudota tai iske akkua äläkä käsittele sitä kovakouraisesti, jotta se ei vaurioidu ulkoa eikä sisältä.
> Älä sijoita akkua syttyvien materiaalien lähettyville.



HUOMIO! Loukkaantumisvaara

> Kun sijoitat akkua, varmista, että kaikki johdot on kiinnitetty sopivalla tavalla kaikenlaisten kompastumisvaarojen välttämiseksi.



HUOMAUTUS! Vahingonvaara

> Varmista hyvä ilmanvaihto.
> Sijoita akku kuivaan ja roiskevedeltä suojattuun paikkaan.
> Älä koskaan irrota pistoketta pistorasiasta johdosta vetämällä.
> Kierrä johto löysälle rullalle säilytystä varten; kiertäminen tiukalle rullalle voi vaurioittaa johtoa ja sisäosia.
> Älä päästä akkua syväpurkautumaan.
> Akkua ei saa ladata, kun ympäristön lämpötila on alle 0 °C (32 °F) .

4 Lisämääräykset

Onnettomuus- ja tapaturmariskien vähentämiseksi noudata seuraavia ohjeita ennen laitteen asentamista tai käyttämistä:

- Lue kaikki turvallisuuteen liittyvät tiedot ja ohjeet ja noudata niitä.
- Lue nämä ohjeet huolellisesti ja sisäistä ne ennen tämän laitteen asentamista, käyttöä tai huoltoa.

Asennuksessa on noudatettava kaikkia voimassa olevia paikallisia tai kansallisia määräyksiä, mukaan lukien seuraavien standardien viimeisin painos:

Yhdysvaltoja ja Kanadaa varten: Ulkoisten laturien tai virtalähteiden on täytettävä seuraavat standardit soveltuvin osin:

1. **UL 1012** "muut kuin luokan 2 virtalähteet"; **CAN/CSA C22.2 No. 107.2** "akkulaturit" tai standardi **CSA C22.2 No. 107.1**, joka koskee "yleiskäyttöisiä virtalähteitä". TAI:
2. **UL 1310**: "luokan 2 virtalähteet"; tai **CAN/CSA-C22.2 No. 223** "virtalähteet, joissa on erittäin pienjännitteiset luokan 2 -lähdöt". TAI:
3. **UL 60950-1** "tietotekniikkalaitteet – turvallisuus – osa 1: yleiset vaatimukset"; tai **CAN/CSA-C22.2 No. 60950-1**.

5 Toimituskokonaisuus

kuva. 1 sivulla 3

Määrä	Kuvaus
1	Recon-akku
1	USB-C–USB-C-latauskaapeli

6 Lisävarusteet

Saatavissa lisävarusteena (ei sisälly toimituskokonaisuuteen):

Kuvaus	Tuotenro
XT60–DC-kaapeli	97000125725, 97000025725

7 Käyttötarkoitus

Kannettava akku on tarkoitettu digitaalisten mobiililaitteiden (esim. matkapuhelimet, tabletit, kannettavat tietokoneet ja kamerat) tai 12 V:n laitteiden (esim. kylmälaatikot) lataamiseen.

Kannettava akku soveltuu ulkokäyttöön, esimerkiksi retkeilyyn.

Kannettava akku **ei** sovellu seuraaviin:

- Kannettavien akkujen rinnankytkentä
- Käytettäväksi ajoneuvon käynnistysakkuna
- Kaupallinen käyttö

Tämä tuote soveltuu ainoastaan näissä ohjeissa ilmoitettuun käyttötarkoitukseen ja käyttökohteeseen.

Näistä ohjeista saat tuotteen asianmukaiseen asennukseen ja/tai käyttöön tarvittavat tiedot. Väärin tehdyn asennuksen ja/tai väärän käyttötavan tai vääränlaisen huollon seurauksena laite ei toimi tyydyttävästi, ja se saattaa mennä epäkuntoon.

Valmistaja ei ota vastuuta tapaturmista tai tuotevaurioista, jotka johtuvat seuraavista:

- Väärin tehty asennus tai liitäntä, ylijännite mukaan lukien
- Väärin tehty huolto tai muiden kuin valmistajalta saatavien alkuperäisten varaosien käyttö

- Tuotteeseen ilman valmistajan nimenomaista lupaa tehdyt muutokset
- Käyttö muuhun kuin tässä ohjeessa ilmoitettuun tarkoitukseen

Dometic pidättää itsellään oikeuden muutoksiin tuotteen ulkonäössä ja spesifikaatioissa.

8 Käyttölaitteet

kuva. 2 sivulla 3

Kohta	Kuvaus
1	LED-merkkivalot Näyttävät laitteen varaustilan (kukin LED-merkkivalo vastaa 20 %:ia), latauksen edistymisen, toimintatilan ja virheilmoitukset
2	Virtapainike
3	Liitäntä, jolla laite liitetään Recon-kylmälaatikkoon
4	XT60-lähtö suuritehoisille laitteille, kuten kylmälaatikoille
5	XT60-tulo DC-latausta varten, esim. aurinkopaneeli tai ajoneuvon akku
6	USB-C1-tulo ja -lähtö (PD 3.0)
7	USB-C2-lähtö (PD 3.0)
8	USB-A-lähtö (QC 3.0)
9	Kiinnityshihna

OHJE Seuraavat liitännät vaikuttavat toisiinsa:

- Kun sekä USB-A että USB-C2 on liitetty ja tyhjentävät akkua samanaikaisesti, kokonaislähtöjännite on 5 V⎓/4 A ja lähtöteho on enintään 20 W.
- Kun sekä USB-C1- että XT60-tulo on liitetty, USB-C1 sammuu ja akku latautuu XT60-tulon kautta.

9 Ennen ensimmäistä käyttökertaa

OHJE Toimitustilassa akku on sammutettuna. Kannettava akku on ladattava, jotta se herää.

Jos kannettava akku ladataan XT60-tulon kautta, noudata seuraavia vaatimuksia:

1. Aurinkopaneeli: Kannettavassa akussa on sisäänrakennettu MPPT-säädin. Varmista, että aurinkopaneelin lähtöjännite on alueella 11 … 24 V⎓ ja enimmäislatausvirta on 8 A (100 W).
2. Ajoneuvon akku: Varmista, että latausjännite on alueella 11 … 24 V⎓ ja enimmäisvirta on 8 A (100 W).

> Lataa akku.

kuva. 3 sivulla 4

10 Käyttö

> Kytke akku päälle tai pois päältä.

kuva. 4 sivulla 4

> Lataa Recon-akku (kuva. 3).

> Tarkista varaustila.

kuva. 5 sivulla 5

> Virhekoodit:

kuva. 6 sivulla 5

> Lataa ja käytä laitteita USB-liitännän kautta.

kuva. 7 sivulla 6

> Käytä 12 V:n kylmälaatikkoa.

kuva. 8 sivulla 7

> Asenna kannettava akku Recon-kylmälaatikkoon.

kuva. 9 sivulla 8

> Irrota kannettava akku Recon-kylmälaatikosta.

kuva. 10 sivulla 9

11 Puhdistus ja hoito



HUOMAUTUS! Vahingonvaara

> Älä puhdista laitetta koskaan juoksevan veden alla tai tiskivedessä.

> Älä käytä puhdistukseen teräviä tai kovia esineitä äläkä hankaus- tai valkaisuaineita, koska ne saattavat vahingoittaa laitetta.

> Puhdista tuote ajoittain kostealla liinalla.

> Tarkasta jännitteenalaiset johdot ja johtimet säännöllisesti eristevikojen, katkosten ja liitäntöjen löystymisen varalta.

12 Varastointi



HUOMAUTUS! Vahingonvaara

> Säilytä akkua vain täyteen ladattuna. Lataa säilytyksessä olevaa akkua säännöllisesti ja käyttämättömänäkin vähintään 3–6 kuukauden välein.

> Huomioi optimaalinen varastointilämpötila. Pitkäaikainen varastointi liian kuumassa tai kylmässä voi lyhentää akun käyttöikää ja heikentää sen suorituskykyä.

> Säilytä akkua kuivassa, hyvin tuuletetussa tilassa, jossa on se on suojassa pölyltä ja lialta.

13 Vianetsintä

Häiriö	Mahdollinen syy	Ratkaisuehdotus
Akku ei toimi.	Akku on tyhjä, esimerkiksi ennen ensimmäistä käyttökertaa (varaus< 0 %).	Lataa akku (kuva. 3).
	Akku on sammutettu kriittisen virheen vuoksi.	1. Poista USB-C-, USB-A- ja DC-lähtöjen kuorma. 2. Käynnistä akku noin 1 min kuluttua painamalla mitä tahansa painiketta. 3. Jos ongelma ei ratkea, ota yhteyttä valtuutettuun huoltopalveluun.

Häiriö	Mahdollinen syy	Ratkaisuehdotus
LED-merkkivalo osoittaa vähäisen varauksen (kuva. 5).	Akku on melkein purkautunut.	> Lataa akku.
LED-merkkivalo näyttää lämpötilan virhekoodin (kuva. 6).	Akun ylikuumenemissuoja on laukennut.	> Lopeta laitteen lataaminen tai purkaminen, kunnes se on jäähtynyt.
LED-merkkivalo osoittaa kriittisen virhekoodin (kuva. 6).	Akun ylijännite-/alijännitesuoja on laukennut. Akun ylivirtasuoja on laukennut. Akun oikosulkusuoja on laukennut. Akun ylijännitesuoja on laukennut.	1. Poista USB-C-, USB-A- ja DC-lähtöjen kuorma. 2. Käynnistä akku noin 1 min kuluttua painamalla mitä tahansa painiketta. 3. Jos ongelma ei ratkea, ota yhteyttä valtuutettuun huoltopalveluun.
Yksi tai useampi liitäntä ei anna luvussa tekniset tiedot mainittua tulo- tai lähtötehoa.	Kokonaislähtöteho on > 240 W. USB- ja XT60-liitännät vaikuttavat toisiinsa, kun ne on kytketty samanaikaisesti (katso Käyttölaitteet sivulla 105).	1. Poista USB-C-, USB-A- ja DC-lähtöjen kuorma. 2. Ota huomioon lähtöjen enimmäiskuormitus (katso kappale Tekniset tiedot sivulla 108), kun liität laitteita uudelleen.
Aurinkopaneeli ei toimi.	Aurinkopaneeli on liitetty XT60-lähtöön XT60-tulon sijaan. Aurinkopaneelin jännite ei ole alueella 11 … 24 V⎓	1. Liitä aurinkopaneeli XT60-tuloon. 2. Käytä aurinkopaneelia jännitealueella 11 … 24 V⎓

14 Hävittäminen

Pakkausmateriaalin kierrätys: Vie pakkausmateriaalit mahdollisuuksien mukaan niille tarkoitettuihin kierrätysjäteastioihin. Erottelu on tarpeen, sillä pakkaukset sisältävät arvokkaita luonnonvaroja. Vääränlainen hävittäminen voi olla haitallista terveydelle ja ympäristölle.

Jäteastia, jonka yli on vedetty rasti, merkitsee, että tuote on sähkö- tai elektroniikkalaite tai sisältää akkuja. Se on kerättävä erikseen, jotta sen sisältämät materiaalit voidaan käsitellä, ottaa talteen ja kierrättää oikein. **Lain mukaan sähkö- tai elektroniikkalaitteet, paristot ja akut on hävitettävä asianmukaisesti erillään tavallisesta kotitalousjätteestä.**

Tämä erottelu on tarpeen, sillä akut ja sähkölaitteet sisältävät arvokkaita luonnonvaroja ja voivat sisältää aineita, jotka ovat haitallisia ihmisille ja ympäristölle.

Kun tuote poistetaan käytöstä lopullisesti, tiedustele yksityiskohtaisia hävittämistä koskevia ohjeita ja määräyksiä lähimmästä kierrätyskeskuksesta tai jälleenmyyjältä.

Tuotteen ja akut voi hävittää veloituksetta.

Poista paristot ja akut ennen tuotteen kierrätystä.

Jos akussa on enemmän kuin 0,002 % kadmiumia tai enemmän kuin 0,004 % lyijyä, niissä on kyseisen metallin kemiallinen merkki: Cd tai Pb.

15 Takuu

Seuraavista kappaleista saat tietoa takuusta ja takuutuesta.

Australia ja Uusi-Seelanti

Jos tuote ei toimi niin kuin sen pitäisi, ota yhteyttä jälleenmyyjään tai valmistajan toimipisteeseen omassa maassasi (ks. dometic.com/dealer). Tuotettasi koskeva takuu on voimassa 2 vuotta vuotta.

Koskee vain Australiaa

Tuotteitamme koskevia takuita ei voida sivuuttaa Australian kuluttajalain nojalla. Sinulla on oikeus vaihtaa tai palauttaa tuote, jos siinä on merkittävä vika, ja saada korvaus muusta kohtuullisesti ennakoitavasta menetyksestä tai vauriosta. Lisäksi sinulla on oikeus korjauttaa tai vaihdattaa tuotteet, jos tuotteiden laatu ei ole hyväksyttävä eikä vika muodosta vakavaa vikaa. Tämän takuun sinulle tarjoamat edut täydentävät muita kuluttajan lakisääteisiä oikeuksiasi ja oikeussuojakeinojasi.

Koskee vain Uutta-Seelantia

Tämä takuukäytäntö on Kuluttajatakuulaissa [Consumer Guarantees Act 1993(NZ)] säädettyjen pakollisten ehtojen ja takuiden mukainen.

Paikallinen tuki

Paikallisen tuen löydät seuraavasta osoitteesta: dometic.com/dealer

Yhdysvallat ja Kanada

Rajoitettu takuu saatavana osoitteessa qr.dometic.com/bfneEw.

Jos sinulla on kysymyksiä tai jos haluat saada ilmaiseksi kopion rajoitetusta takuusta, ota yhteyttä:

```
DOMETIC CORPORATION
CUSTOMER SUPPORT CENTER
5155 VERDANT DRIVE
ELKHART, INDIANA, USA 46516
1-800-544-4881 OR DOMETICCUSTOMERSERVICE@DOMETIC.COM
```

Kaikki muut alueet

Tuotetta koskee lakisääteinen tuotevastuuaika. Jos tuote on viallinen, ota yhteyttä valmistajan toimipisteeseen omassa maassasi (ks. dometic.com/dealer) tai jälleenmyyjään.

16 Tekniset tiedot

Taulu 31. Yleiset tekniset tiedot

Akun tyyppi	Litium-rautafosfaattiakkukennot
Akun nimelliskapasiteetti	20 Ah
Akun nimellisjännite	12,8 V⎓
Huippulähtöteho	240 W
Loppujännite	11 V⎓
Suurin muunnon hyötysuhde (MPPT)	> 98 %
Käyttölämpötila-alue	–10 °C … 45 °C (14 °F … 113 °F)

Säilytyslämpötila-alue	– 20 °C … 45 °C (– 4 °F … 113 °F)
Latauksen lämpötila-alue	0 °C … 45 °C (32 °F … 113 °F)
Ympäristön ilmankosteus	20 % … 90 % Suhteellinen ilmankosteus, ei kondensaatiota
Mitat (L x P x K)	158 mm × 270 mm × 55 mm (6,22 in × 10,63 in × 2,17 in)
Paino	2,4 kg (5,3 lb)
Testisertifikaatit	

Taulu 32. Tulon tekniset tiedot

USB-C1, PD 3.0	
Tulojännite/nimellisvirta	5 V⎓: 3 A, 9 V⎓: 3 A, 12 V⎓: 3 A, 15 V⎓: 3 A, 20 V⎓: 5 A
Enimmäistuloteho	100 W
XT60	
Tulojännite/maksimivirta	11 … 24 V⎓: 8 A
Enimmäistuloteho	100 W
Jääkaapin portti	
Tulojännite/maksimivirta	14 V⎓: 8 A

Taulu 33. Lähdön tekniset tiedot

USB-A , QC 3.0	
Lähtöjännite/nimellisvirta	5 V⎓: 3 A, 9 V⎓: 2 A, 12 V⎓: 1,5 A
Enimmäislähtöteho	18 W
USB-C1, PD 3.0	
Latausjännitealue	5 V⎓: 3 A, 9 V⎓: 3 A, 12 V⎓: 3 A, 15 V⎓: 3 A, 20 V⎓: 5 A
Enimmäislähtöteho	100 W
USB-C2, PD 3.0	
Lähtöjännite/nimellisvirta	5 V⎓: 3 A, 9 V⎓: 2 A, 12 V⎓: 1,5 A
Enimmäislähtöteho	18 W
XT60	
Lähtöjännite/maksimivirta	11 … 14 V⎓: 10 A
Enimmäislähtöteho	120 W

Jääkaapin portti	
Lähtöjännite/maksimivirta	11 … 14 V⎓: 10 A
Enimmäislähtöteho	120 W

17 Lakisääteinen

Tämä laite on Yhdysvaltain telehallintoviraston (FCC) säännöstön osan 15 mukainen. Käyttö on sallittu seuraavalla kahdella ehdolla:

- Laite ei saa aiheuttaa haitallisia häiriöitä.
- Laitteen on otettava vastaan mahdolliset häiriöt, myös sellaiset, jotka voivat haitata laitteen toimintaa.

Muutokset ja muokkaukset, joita viranomaissäädöksistä vastaavat tahot eivät ole erikseen hyväksyneet, voivat mitätöidä käyttäjän oikeuden käyttää laitetta. Laitteen on testattu noudattavan luokan B digitaalilaitteiden rajoituksia FCC-sääntöjen osan 15 mukaisesti. Nämä rajat on laadittu suojaamaan haitallisilta häiriöiltä asuinalueilla olevissa asennuksissa. Tämä laite tuottaa, käyttää ja voi säteillä radiotaajuusenergiaa ja voi ohjeiden vastaisessa asennuksessa ja käytössä aiheuttaa haitallisia häiriöitä radioviestintään. Mitään takuuta ei kuitenkaan ole siitä, ettei häiriöitä aiheutuisi jossain tietyssä asennuksessa. Jos tämä laite aiheuttaa radio- tai televisiovastaanottimen toimintaan haitallisia häiriöitä, jotka voidaan todeta kytkemällä laite päälle ja pois päältä, käyttäjää kehotetaan kokeilemaan seuraavia häiriöiden korjaustoimia:

- Suuntaa tai sijoita antenni uudelleen.
- Siirrä laite ja vastaanotin kauemmas toisistaan.
- Liitä laite eri virtapiirissä olevaan pistokkeeseen kuin vastaanotin.
- Pyydä apua jälleenmyyjältä tai kokeneelta radio-/TV-teknikolta.

Tämä laite on Industry Canadan lisenssistä vapautetun RSS-standardin tai -standardien mukainen. Käyttö on sallittu seuraavalla kahdella ehdolla:

- Laite ei saa aiheuttaa häiriöitä.
- Laitteen on otettava vastaan mahdolliset häiriöt, myös sellaiset, jotka voivat haitata laitteen toimintaa. Tämä luokan B digitaalilaite noudattaa kanadalaisia ICES-3(B)-/NBM-3(B)-standardien vaatimuksia.

Polski

1 Ważne wskazówki

Prosimy o uważne przeczytanie niniejszej instrukcji obsługi produktu i przestrzeganie wszystkich zaleceń, wskazówek oraz ostrzeżeń w niej zawartych w celu zapewnienia prawidłowego montażu, użytkowania oraz konserwacji produktu w każdej sytuacji. Niniejsza instrukcja MUSI przez cały czas pozostawać przy produkcie.

Korzystając z produktu, użytkownik potwierdza uważne przeczytanie wszelkich instrukcji, wskazówek i ostrzeżeń, ich zrozumienie oraz zobowiązuje się przestrzegać zawartych w nich warunków. Użytkownik zobowiązuje się wykorzystywać niniejszy produkt wyłącznie zgodnie z jego przeznaczeniem i zamierzonym zastosowaniem oraz z instrukcjami, wskazówkami i ostrzeżeniami wyszczególnionymi w niniejszej instrukcji produktu, jak również ze wszystkimi mającymi zastosowanie przepisami i regulacjami prawnymi. Nieprzestrzeganie zawartych tu instrukcji i ostrzeżeń może skutkować obrażeniami u użytkownika oraz osób trzecich, uszkodzeniem produktu lub też uszkodzeniem mienia w sąsiedztwie produktu. Zastrzega się możliwość wprowadzania zmian i aktualizacji niniejszej instrukcji produktu, wraz z instrukcjami, wskazówkami i ostrzeżeniami oraz powiązaną dokumentacją. Aktualne informacje dotyczące produktu można zawsze znaleźć na stronie documents.dometic.com.

2 Objaśnienie symboli

Słowo sygnałowe pozwala rozpoznać komunikaty dotyczące bezpieczeństwa i komunikaty dotyczące uszkodzeń mienia, a także wskazuje stopień lub poziom zagrożenia.

OSTROŻNIE!

> Wskazuje niebezpieczną sytuację, która — jeśli się jej nie uniknie — może prowadzić do lekkich lub umiarkowanych obrażeń.

UWAGA!

> Wskazuje sytuację, która — jeśli się jej nie uniknie — może prowadzić do powstania szkód materialnych.

WSKAZÓWKA Informacje dodatkowe dotyczące obsługi produktu.

3 Wskazówki bezpieczeństwa

3.1 Podstawowe zasady bezpieczeństwa

OSTROŻNIE! Zagrożenie zdrowia

> Nie otwierać i nie uszkadzać akumulatorów ani nie dopuszczać do ich dostania się do środowiska, ponieważ zawierają one toksyczne i szkodliwe dla środowiska metale ciężkie.

> Dzieci od 8 lat i osoby o ograniczonych możliwościach fizycznych, sensorycznych lub intelektualnych oraz osoby niedysponujące stosowną wiedzą i doświadczeniem mogą używać tego urządzenia jedynie pod nadzorem innej osoby bądź pod warunkiem uzyskania informacji dotyczących bezpiecznego użytkowania urządzenia i zrozumienia wynikających z tego zagrożeń.

> To urządzenie nie może być używane przez osoby (w tym dzieci) o ograniczonych zdolnościach fizycznych, sensorycznych lub umysłowych, albo przez osoby bez doświadczenia i wiedzy w przypadku braku odpowiedniego nadzoru lub gdy osoba odpowiedzialna za bezpieczeństwo nie poinstruowała użytkowników w zakresie bezpiecznego korzystania z danego urządzenia.

> **Urządzenia elektryczne nie są zabawkami.** Urządzenie powinno zawsze znajdować się i być użytkowane poza zasięgiem bardzo małych dzieci.

> Należy dopilnować, aby dzieci nie bawiły się urządzeniem.

> Dzieci nie mogą czyścić i konserwować urządzenia bez nadzoru.



OSTROŻNIE! Ryzyko obrażeń

> Nie używać urządzenia, jeśli ma ono widoczne uszkodzenia.
> Napraw urządzenia może dokonywać tylko wykwalifikowany personel. Nieodpowiednio wykonane naprawy mogą być przyczyną znacznych zagrożeń.
> Nie dokonywać żadnych modyfikacji ani nie dostosowywać żadnych elementów.
> Nie używać urządzenia w wilgotnych warunkach ani nie zanurzać go w jakiejkolwiek cieczy. Przechowywać w suchym miejscu.



UWAGA! Ryzyko uszkodzenia

> Nie rozkładać urządzenia na części.
> Używać wyłącznie akcesoriów i części zamiennych zalecanych przez producenta.

3.2 Bezpieczeństwo podczas eksploatacji akumulatora



OSTROŻNIE! Ryzyko wybuchu

> **Nie** użytkować akumulatora w następujących warunkach:
  - w słonym, wilgotnym lub mokrym otoczeniu,
  - w sąsiedztwie żrących oparów,
  - w pobliżu materiałów palnych,
  - w obszarach, w których występuje ryzyko wybuchu gazu lub pyłu.
> Nigdy nie należy podejmować próby ładowania zamarzniętego lub wadliwego akumulatora. W takim przypadku należy umieścić akumulator w miejscu zabezpieczonym przed mrozem i poczekać, aż dostosuje on swoją temperaturę do temperatury otoczenia.
> Nie umieszczać akumulatora w pobliżu źródeł ciepła (ogrzewania, bezpośredniego promieniowania słonecznego, kuchenek gazowych itp.).
> Nie palić, nie używać otwartego ognia ani nie powodować powstawania iskier w pobliżu akumulatora.
> Nie pozostawiać pracującego akumulatora bez nadzoru.



OSTROŻNIE! Ryzyko porażenia prądem

> Przewody należy układać tak, by uniknąć ich uszkodzenia przez ostre krawędzie, drzwi lub maskę. Podczas prowadzenia przewodów **nie** należy ich mocno zaginać. Zmiażdżone przewody mogą spowodować poważne obrażenia ciała.
> Nie należy odłączać żadnych przewodów w trakcie pracy akumulatora.



OSTROŻNIE! Ryzyko pożaru

> Nie upuszczać ani nie uderzać akumulatora, a także nie wywierać na niego nadmiernej siły, ponieważ mogłoby to doprowadzić do uszkodzenia jego zewnętrznych i wewnętrznych części.
> Nie umieszczać akumulatora w pobliżu materiałów palnych.



OSTROŻNIE! Ryzyko obrażeń

> Podczas ustawiania akumulatora zwracać uwagę na odpowiednie zabezpieczenie wszystkich przewodów, aby uniknąć ryzyka potknięcia się.



UWAGA! Ryzyko uszkodzenia

> Zapewnić dobrą wentylację.
> Akumulator należy umieścić w suchym miejscu, zabezpieczonym przed bryzgami wody.
> Wtyczki nie wolno nigdy wyciągać z gniazda, ciągnąc za przewód.

> Podczas przechowywania należy luźno zawiązać przewód. Ciasne zawijanie może spowodować uszkodzenie przewodu i wewnętrznych części.
> Unikać głębokiego rozładowywania akumulatora.
> Baterii nie należy ładować, gdy temperatura otoczenia jest poniżej 0 °C (32 °F) .

4 Dodatkowe dyrektywy

Aby zmniejszyć ryzyko wypadków i obrażeń, przed przystąpieniem do montażu lub obsługi urządzenia należy zastosować się do następujących zaleceń:

- Przeczytać wszystkie informacje i instrukcje dotyczące bezpieczeństwa oraz przestrzegać ich.
- Przed przystąpieniem do instalacji, użytkowania lub konserwacji produktu należy przeczytać ze zrozumieniem niniejszą instrukcję.

Instalacja musi być zgodna z obowiązującymi lokalnymi lub krajowymi przepisami, w tym z najnowszymi wersjami następujących norm:

W USA i Kanadzie: Zewnętrzne ładowarki lub zasilacze muszą być zgodne z następującymi normami, w zależności od zastosowania:

1. **UL 1012** "zasilacze inne niż klasa 2"; **CAN/CSA C22.2 No. 107.2** "ładowarki akumulatorów" lub norma **CSA C22.2 No. 107.1** dotycząca "zasilaczy ogólnego zastosowania". LUB:
2. **UL 1310**: "zasilacze klasy 2"; lub **CAN/CSA-C22.2 No. 223** "zasilacze z wyjściami klasy 2 o bardzo niskim napięciu". LUB:
3. **UL 60950-1** "urządzenia technologii informacyjnej – bezpieczeństwo – część 1: wymagania ogólne"; lub **CAN/CSA-C22.2 No. 60950-1**.

5 W zestawie

rys. 1 na stronie 3

Liczba	Opis
1	Akumulator Recon
1	Przewód do ładowania USB-C do USB-C

6 Akcesoria

Elementy dostępne jako akcesoria (niedostarczane w zestawie):

Oznaczenie	Numer katalogowy
Przewód XT60 do DC	97000125725, 97000025725

7 Użytkowanie zgodne z przeznaczeniem

Przenośny akumulator przeznaczony do ładowania cyfrowych urządzeń mobilnych (np. telefonów komórkowych, tabletów, laptopów, aparatów fotograficznych, itp.) lub zasilania urządzeń 12 V (np. lodówek przenośnych).

Akumulator przenośny może być używany na zewnątrz, np. w zastosowaniach turystycznych.

Akumulator przenośny **nie** jest przeznaczony do:

- Równoległego podłączania wraz z innymi zestawami akumulatorowymi
- Użytku jako akumulator rozruchowy do pojazdów
- Użytku komercyjnego

Niniejszy produkt jest przystosowany wyłącznie do wykorzystywania zgodnie z jego przeznaczeniem oraz zamierzonym zastosowaniem według niniejszej instrukcji.

Niniejsza instrukcja zawiera informacje, które są niezbędne do prawidłowego montażu i/lub obsługi produktu. Nieprawidłowy montaż i/lub niewłaściwa obsługa lub konserwacja powodują niezadowalające działanie i mogą prowadzić do uszkodzeń.

Producent nie ponosi żadnej odpowiedzialności za ewentualne obrażenia lub uszkodzenia produktu wynikłe z następujących przyczyn:

- Nieprawidłowy montaż, złożenie lub podłączenie, w tym zbyt wysokie napięcie
- Niewłaściwa konserwacja lub użycie innych części zamiennych niż oryginalne części zamienne dostarczone przez producenta
- Wprowadzanie zmian w produkcie bez wyraźnej zgody producenta
- Użytkowanie w celach innych niż opisane w niniejszej instrukcji obsługi

Firma Dometic zastrzega sobie prawo do zmiany wyglądu i specyfikacji produktu.

8 Elementy obsługowe

rys. 2 na stronie 3

Pozycja	Opis
1	Kontrolka LED Wskazuje stan naładowania urządzenia (każda dioda LED oznacza 20 %), postęp ładowania, stan pracy i powiadomienia o błędach
2	Przycisk włączania/wyłączania
3	Gniazdo do podłączenia urządzenia do lodówki przenośnej Recon
4	Wyjście XT60 do urządzeń o dużej mocy, np. lodówek przenośnych
5	Wejście XT60 do ładowania prądem stałym, np. z panelu fotowoltaicznego lub akumulatora samochodowego
6	Wejście i wyjście USB-C1 (PD 3.0)
7	Wyjście USB-C2 (PD 3.0)
8	Wyjście USB-A (QC 3.0)
9	Uchwyt urządzenia

WSKAZÓWKA Następujące połączenia wzajemnie na siebie wpływają:

- Gdy podłączone jednocześnie złącza USB-A i USB-C2 rozładowują akumulator w tym samym czasie, całkowite obciążenie wynosi 5 V⎓/4 A przy mocy maksymalnej 20 W.
- Gdy podłączone są jednocześnie złącza USB-C1 i XT60, port USB-C1 jest wyłączony, a akumulator jest ładowany przez wejście XT60.

9 Przed pierwszym użyciem

WSKAZÓWKA W trybie dostawy akumulator przenośny jest wyłączony. Aby wybudzić akumulator przenośny, należy go naładować.

Jeśli akumulator przenośny jest ładowany przez wejście XT60, należy przestrzegać następujących wymagań:

1. Panel fotowoltaiczny: Akumulator przenośny ma wbudowany regulator MPPT. Należy upewnić się, że napięcie wyjściowe panelu fotowoltaicznego mieści się w zakresie 11 … 24 V⎓, a jego maksymalny prąd ładowania wynosi 8 A (100 W).

2. Akumulator pojazdu: Należy upewnić się, że napięcie ładowania mieści się w zakresie 11 … 24 V⎓, a maksymalny prąd wynosi 8 A (100 W).

> Naładować akumulator.

rys. 3 na stronie 4

10 Eksploatacja

> Włączanie i wyłączanie akumulatora.

rys. 4 na stronie 4

> Ładowanie akumulatora Recon (rys. 3).

> Sprawdzanie poziomu naładowania.

rys. 5 na stronie 5

> Kody błędów:

rys. 6 na stronie 5

> Ładowanie i obsługa urządzeń przez USB.

rys. 7 na stronie 6

> Zasilanie lodówki przenośnej 12 V.

rys. 8 na stronie 7

> Podłączanie akumulatora przenośnego do lodówki przenośnej Recon.

rys. 9 na stronie 8

> Odłączanie akumulatora przenośnego od lodówki przenośnej Recon.

rys. 10 na stronie 9

11 Czyszczenie i konserwacja

UWAGA! Ryzyko uszkodzenia

> Produktu nie wolno nigdy czyścić pod bieżącą wodą ani zamaczać w wodzie.

> Do czyszczenia nie używać ostrych ani twardych przedmiotów, ściernych środków czyszczących ani wybielacza, gdyż mogą one uszkodzić produkt.

> Od czasu do czasu należy czyścić produkt wilgotną ściereczką.

> Regularnie sprawdzać przewody elektryczne pod kątem uszkodzeń izolacji, pęknięć oraz poluzowanych przyłączy.

12 Przechowywanie

UWAGA! Ryzyko uszkodzenia

> Należy przechowywać wyłącznie całkowicie naładowany akumulator. Regularnie ładować przechowywany akumulator, nie rzadziej niż co 3–6 miesięcy, nawet jeżeli nie jest on używany.

> Przestrzegać zalecanej optymalnej temperatury przechowywania, ponieważ długotrwałe przechowywanie w zbyt wysokiej lub zbyt niskiej temperaturze może skrócić żywotność i obniżyć wydajność akumulatora.

> Przechowywać akumulator w suchym miejscu o dobrej wentylacji, w którym jest on zabezpieczony przed pyłem i zabrudzeniami.

13 Usuwanie usterek

Usterka	Możliwa przyczyna	Proponowane rozwiązanie
Akumulator nie działa.	Akumulator jest rozładowany, np. przed pierwszym użyciem (poziom naładowania <0 %).	Naładować akumulator (rys. 3).
	Akumulator wyłączył się z powodu krytycznego błędu.	1. Odłączyć odbiorniki od wyjść USB-C, USB-A i DC. 2. Nacisnąć dowolny przycisk, aby włączyć akumulator, po około 1 min. 3. Jeżeli problem nie zostanie rozwiązany, należy skontaktować się z autoryzowanym centrum serwisowym.
Kontrolka LED wskazuje niski poziom naładowania (rys. 5).	Akumulator jest prawie całkowicie rozładowany.	> Naładować akumulator.
Kontrolka LED pokazuje kod błędu temperatury (rys. 6).	Zadziałało zabezpieczenie akumulatora przed nadmierną temperaturą.	> Przerwać ładowanie lub rozładowywanie urządzenia, aż ostygnie.
Kontrolka LED pokazuje kod błędu krytycznego (rys. 6).	Zadziałało zabezpieczenie akumulatora przed przepięciem/podnapięciem. Zadziałało zabezpieczenie nadprądowe akumulatora. Zadziałało zabezpieczenie przeciwzwarciowe akumulatora. Zadziałało zabezpieczenie przeciwprzepięciowe akumulatora.	1. Odłączyć odbiorniki od wyjść USB-C, USB-A i DC. 2. Nacisnąć dowolny przycisk, aby włączyć akumulator, po około 1 min. 3. Jeżeli problem nie zostanie rozwiązany, należy skontaktować się z autoryzowanym centrum serwisowym.
Co najmniej jedno połączenie nie zapewnia mocy wejściowej lub wyjściowej określonych w rozdziale „Dane techniczne".	Całkowita moc wyjściowa wynosi > 240 W. Połączenia USB i XT60 wzajemnie na siebie wpływają, gdy są podłączone jednocześnie (patrz Elementy obsługowe na stronie 114).	1. Odłączyć odbiorniki od wyjść USB-C, USB-A i DC. 2. Przestrzegać maksymalnego obciążenia na wyjściach (patrz rozdział Dane techniczne na stronie 118) przy ponownym podłączaniu urządzeń.
Panel fotowoltaiczny nie działa.	Panel fotowoltaiczny jest podłączony do wyjścia XT60 zamiast wejścia XT60. Napięcie panelu fotowoltaicznego nie mieści się w zakresie 11 … 24 V⎓	1. Podłączyć panel fotowoltaiczny do wejścia XT60. 2. Użyć panelu fotowoltaicznego o zakresie napięcia 11 … 24 V⎓

14 Utylizacja



Recykling materiałów opakowaniowych: Opakowanie należy wyrzucić do odpowiedniego pojemnika na odpady do recyklingu. Takie oddzielenie jest konieczne, ponieważ opakowanie jest cennym zasobem, a niewłaściwa utylizacja może mieć wpływ na zdrowie i środowisko.



Przekreślony pojemnik na śmieci na kółkach oznacza, że produkt jest sprzętem elektrycznym lub elektronicznym bądź zawiera akumulatory, w związku z czym należy go utylizować oddzielnie w celu odpowiedniego przetworzenia, odzysku i recyklingu. **Konsument jest prawnie zobowiązany do prawidłowej utylizacji każdego sprzętu elektrycznego lub elektronicznego, baterii i akumulatorów niezależnie od odpadów komunalnych!**

Segregacja ta jest konieczna, ponieważ akumulatory i urządzenia elektryczne są cennymi zasobami, a ponadto mogą zawierać substancje szkodliwe dla ludzi i środowiska.

Aby dokonać utylizacji produktu, należy dowiedzieć się w najbliższym zakładzie recyklingu lub od wyspecjalizowanego sprzedawcy, w jaki sposób można to zrobić zgodnie z obowiązującymi przepisami.

Produkt i akumulatory można zutylizować nieodpłatnie.

Przed oddaniem produktu do recyklingu należy wyjąć z niego wszystkie baterie i akumulatory.

Akumulatory zawierające więcej niż 0,002 % kadmu lub więcej niż 0,004 % ołowiu są oznaczone symbolem chemicznym danego metalu: Cd lub Pb.

15 Gwarancja

W poniższych sekcjach można znaleźć informacje o gwarancji i wsparciu gwarancyjnym.

Australia i Nowa Zelandia

Jeśli produkt nie działa prawidłowo, należy zwrócić się do jego sprzedawcy lub oddziału producenta w danym kraju (patrz dometic.com/dealer). Produkt objęty jest 2 lata-letnią gwarancją.

Tylko dla Australii

Nasze produkty objęte są gwarancjami, których nie można wykluczyć w świetle Australijskiego prawa konsumenta. Klient jest uprawniony do wymiany produktu lub zwrotu kosztów w przypadku znacznej awarii lub otrzymania rekompensaty za wszelkie inne, racjonalnie przewidywalne straty i uszkodzenia. Klientowi przysługuje również prawo do naprawy lub wymiany produktu, jeżeli jego jakość nie jest akceptowalna, a wada ta nie stanowi poważnej awarii. Korzyści wynikające z niniejszej gwarancji dla użytkownika jako konsumenta są uzupełnieniem innych praw i środków zaradczych dostępnych zgodnie z prawem.

Tylko dla Nowej Zelandii

Niniejsze zasady gwarancji podlegają warunkom i gwarancjom, które są obowiązkowe w świetle Ustawy o gwarancjach dla klientów 1993(NZ).

Lokalne centrum serwisowe

Lokalne centrum serwisowe można znaleźć, odwiedzając stronę: dometic.com/dealer

Stany Zjednoczone i Kanada

Treść ograniczonej gwarancji jest dostępna na stronie qr.dometic.com/bfneEw.

W razie pytań lub w celu bezpłatnego uzyskania egzemplarza ograniczonego gwarancji należy skontaktować się z:

DOMETIC CORPORATION
CUSTOMER SUPPORT CENTER
5155 VERDANT DRIVE
ELKHART, INDIANA, USA 46516
1-800-544-4881

Wszystkie inne regiony
Obowiązuje ustawowy okres gwarancji. W przypadku stwierdzenia uszkodzenia produktu należy zwrócić się do oddziału producenta w danym kraju (patrz dometic.com/dealer) lub do sprzedawcy produktu.

16 Dane techniczne

Tabela 34: Ogólne dane techniczne

Typ akumulatora	Ogniwa akumulatora litowo-żelazowo-fosforanowego (LFP)
Pojemność znamionowa akumulatora	20 Ah
Napięcie znamionowe akumulatora	12,8 V⎓
Szczytowa moc wyjściowa	240 W
Napięcie końcowe rozładowywania	11 V⎓
Maksymalna wydajność konwersji (MPPT)	> 98 %
Zakres temperatury roboczej	– 10 °C … 45 °C (14 °F … 113 °F)
Zakres temperatury przechowywania	– 20 °C … 45 °C (– 4 °F … 113 °F)
Zakres temperatury ładowania	0 °C … 45 °C (32 °F … 113 °F)
Wilgotność powietrza	20 % … 90 % RH, bez kondensacji
Wymiary (szer. x dł. x wys.)	158 mm × 270 mm × 55 mm (6,22 in × 10,63 in × 2,17 in)
Waga	2,4 kg (5,3 lb)
Świadectwa badań	

Tabela 35: Specyfikacje wejściowe

USB-C1, PD 3.0	
Napięcie wejściowe / prąd znamionowy	5 V⎓: 3 A, 9 V⎓: 3 A, 12 V⎓: 3 A, 15 V⎓: 3 A, 20 V⎓: 5 A
Maksymalna moc wejściowa	100 W
XT60	
Napięcie wejściowe / maksymalny prąd	11 … 24 V⎓: 8 A
Maksymalna moc wejściowa	100 W

Port lodówki	
Napięcie wejściowe / maksymalny prąd	14 V⎓: 8 A

Tabela 36: Specyfikacje wyjściowe

USB-A, QC 3.0	
Napięcie wyjściowe / prąd znamionowy	5 V⎓: 3 A, 9 V⎓: 2 A, 12 V⎓: 1,5 A
Maksymalna moc wyjściowa	18 W
USB-C1, PD 3.0	
Zakres napięcia ładowania	5 V⎓: 3 A, 9 V⎓: 3 A, 12 V⎓: 3 A, 15 V⎓: 3 A, 20 V⎓: 5 A
Maksymalna moc wyjściowa	100 W
USB-C2, PD 3.0	
Napięcie wyjściowe / prąd znamionowy	5 V⎓: 3 A, 9 V⎓: 2 A, 12 V⎓: 1,5 A
Maksymalna moc wyjściowa	18 W
XT60	
Napięcie wyjściowe / maksymalny prąd	11 … 14 V⎓: 10 A
Maksymalna moc wyjściowa	120 W
Port lodówki	
Napięcie wyjściowe / maksymalny prąd	11 … 14 V⎓: 10 A
Maksymalna moc wyjściowa	120 W

17 Informacje prawne

To urządzenie jest zgodne z częścią 15 przepisów FCC. Jego działanie podlega następującym dwóm warunkom:

- Urządzenie nie może powodować szkodliwych zakłóceń.
- Urządzenie musi akceptować wszelkie odbierane zakłócenia, w tym zakłócenia, które mogą powodować niepożądane działanie.

Zmiany lub modyfikacje, które nie zostały wyraźnie zatwierdzone przez stronę odpowiedzialną za zgodność, mogą unieważnić uprawnienia użytkownika do obsługi urządzenia. Niniejsze urządzenie zostało poddane testom i uznane za zgodne z ograniczeniami dla urządzeń cyfrowych klasy B, zgodnie z częścią 15 przepisów FCC. Ograniczenia te zostały opracowane w celu zapewnienia rozsądnej ochrony przed szkodliwymi zakłóceniami w instalacjach domowych. Urządzenie generuje, wykorzystuje i może emitować energię o częstotliwości radiowej, a jeśli nie zostanie zainstalowane i nie będzie używane zgodnie z instrukcją, może powodować szkodliwe zakłócenia w komunikacji radiowej. Nie ma jednak gwarancji, że zakłócenia nie wystąpią w konkretnej instalacji. Jeśli urządzenie powoduje szkodliwe zakłócenia w odbiorze radiowym lub telewizyjnym, co można stwierdzić poprzez wyłączenie i włączenie urządzenia, zaleca się użytkownikowi podjęcie próby usunięcia zakłóceń za pomocą jednego lub kilku z poniższych środków:

- Zmiana kierunku lub położenia anteny odbiorczej.
- Zwiększenie odległości między urządzeniem a odbiornikiem.
- Podłączenie urządzenia do gniazda w innym obwodzie niż ten, do którego podłączony jest odbiornik.
- Kontakt ze sprzedawcą lub doświadczonym specjalistą radiowym/telewizyjnym w celu uzyskania pomocy.

Urządzenie jest zgodne z normą(-ami) RSS Industry Canada dot. urządzeń zwolnionych z licencji. Jego działanie podlega następującym dwóm warunkom:

- Urządzenie nie może powodować zakłóceń.
- Urządzenie musi akceptować wszelkie zakłócenia, w tym zakłócenia, które mogą powodować niepożądane działanie urządzenia. To urządzenie cyfrowe klasy B jest zgodne z kanadyjskimi normami ICES-3(B)/NBM-3(B).

Slovensky

1 Dôležité oznámenia

Dôkladne si prečítajte tento návod a dodržiavajte všetky pokyny, usmernenia a varovania uvedené v tomto návode k výrobku, aby bolo zaručené, že výrobok bude vždy správne nainštalovaný, používaný a udržiavaný. Tento návod MUSÍ zostať priložený k výrobku.

Používaním tohto výrobku týmto potvrdzujete, že ste si dôkladne prečítali všetky pokyny, usmernenia a varovania a že rozumiete a súhlasíte s dodržiavaním všetkých uvedených podmienok. Súhlasíte, že tento výrobok budete používať iba v súlade so zamýšľaným použitím a v súlade s pokynmi, usmerneniami a varovania uvedenými v tomto návode k výrobku, ako aj v súlade so všetkými platnými zákonmi a nariadeniami. V prípade, že si neprečítate a nebudete sa riadiť pokynmi a varovaniami uvedenými v tomto návode, môže mať za následok vaše poranenie alebo poranenie iných osôb, poškodenie vášho výrobku alebo poškodenie majetku v jeho blízkosti. Tento návod na obsluhu výrobku vrátane pokynov, usmernení a varovaní, a súvisiaca dokumentácia môže podliehať zmenám a aktualizáciám. Najaktuálnejšie informácie o výrobku nájdete na adrese documents.dometic.com.

2 Vysvetlenie symbolov

Signálne slovo identifikuje bezpečnostné správy a správy o škodách na majetku a tiež označuje stupeň alebo úroveň závažnosti nebezpečenstva.

UPOZORNENIE!

> Označuje nebezpečnú situáciu, ktorej následnom môže byť malé alebo stredne ťažké zranenie, ak sa jej nezabráni.

POZOR!

> Označuje situáciu, ktorej následnom môže byť poškodenie majetku, ak sa jej nezabráni.

POZNÁMKA Doplňujúce informácie týkajúce sa obsluhy produktu.

3 Bezpečnostné pokyny

3.1 Základy bezpečnosti

UPOZORNENIE! Nebezpečenstvo ohrozenia zdravia

> Batérie neotvárajte ani ich nepoškodzujte a tiež nedovoľte, aby sa dostali do životného prostredia, pretože obsahujú toxické a ekologicky škodlivé ťažké kovy.

> Toto zariadenie smú používať deti od 8 rokov a osoby so zníženými psychickými, zmyslovými alebo mentálnymi schopnosťami a vedomosťami, keď sú pod dozorom alebo keď boli poučené o bezpečnom používaní zariadenia a chápu, aké riziká z toho vyplývajú.

> Toto zariadenie nie je určené na používanie osobami (vrátane detí) s obmedzenými fyzickými, zmyslovými alebo duševnými schopnosťami alebo nedostatkom skúseností a znalostí, pokiaľ nie sú pod primeraným dohľadom alebo ich osoba, ktorá je zodpovedná za ich bezpečnosť, dôkladne nepoučí o používaní zariadenia.

> **Elektrické zariadenia nie sú detské hračky.** Zariadenie vždy uchovávajte a používajte mimo dosahu veľmi malých detí.

> Dohliadnite na to, aby sa deti nehrali so zariadením.

> Čistenie a bežnú údržbu nesmú vykonávať deti bez dozoru.

UPOZORNENIE! Nebezpečenstvo poranenia

> Keď zariadenie vykazuje viditeľné poškodenia, nesmiete ho uvádzať do prevádzky.

> Zariadenie smie opravovať len kvalifikovaný personál. Nesprávne opravy môžu zapríčiniť vážne riziká.

> Žiadnym spôsobom neupravujte ani neprispôsobujte žiadne komponenty.
> Zariadenie nepoužívajte vo vlhkých podmienkach ani ho neponárajte do žiadnych kvapalín. Skladujte ho na suchom mieste.



POZOR! Nebezpečenstvo poškodenia
> Zariadenie nerozoberajte.
> Používajte výlučne príslušenstvo a náhradné diely odporúčané výrobcom.

3.2 Bezpečnosť pri používaní batérie



UPOZORNENIE! Nebezpečenstvo výbuchu
> Batériu **nepoužívajte** pri nasledujúcich podmienkach:
  • v slanom, vlhkom alebo mokrom prostredí
  • v blízkosti agresívnych výparov
  • v prostredí so horľavými materiálmi
  • v priestoroch, v ktorých hrozí nebezpečenstvo výbuchu plynu alebo prachu
> Nikdy sa nepokúšajte nabíjať zamrznuté alebo poškodené batérie. Postavte batériu v tomto prípade na nemrznúce miesto a počkajte, kým sa batéria prispôsobí teplote okolia.
> Batériu neumiestňujte do blízkosti zdrojov tepla (ohrievače, priame slnečné žiarenie, plynové rúry atď.).
> V blízkosti batérie nefajčite, nepoužívajte otvorený plameň ani nespôsobujte iskrenie.
> Batériu nenechávajte bez dozoru, keď sa používa.



UPOZORNENIE! Nebezpečenstvo zásahu elektrickým prúdom
> Káble uložte tak, aby sa nepoškodili ostrými hranami a okrajmi, dverami alebo kapotou motora. Káble **neukladajte** ostro zalomené. Privreté káble môžu byť príčinou životu nebezpečných poranení.
> Neodpájajte žiadne káble, keď sa batéria ešte používa.



UPOZORNENIE! Nebezpečenstvo požiaru
> Batériu nenechajte padnúť, neudierajte doň ani na ňu nevyvíjajte nadmernú silu, aby nedošlo k poškodeniu vonkajších a vnútorných častí.
> Batériu neumiestňujte do blízkosti horľavých materiálov.



UPOZORNENIE! Nebezpečenstvo poranenia
> Pri umiestňovaní batérie skontrolujte, či sú všetky káble vhodne upevnené, aby sa zabránilo akémukoľvek nebezpečenstvu zakopnutia.



POZOR! Nebezpečenstvo poškodenia
> Zabezpečte dobré vetranie.
> Batériu umiestnite na suchom mieste, ktoré je chránené pred striekajúcou vodou.
> Konektor nikdy nevyťahujte zo zásuvky za kábel.
> Pri skladovaní kábel voľne stočte, pevné stiahnutie môže poškodiť kábel a vnútorné časti.
> Zabráňte hlbokému vybitiu batérie.
> Batériu nesmiete nabíjať, ak je teplota okolia nižšia ako 0 °C (32 °F) .

4 Doplnkové smernice

V záujme zníženia rizika nehôd a úrazov sa predtým, ako začnete s montážou alebo prevádzkou tohto výrobku, oboznámte s nasledujúcimi pokynmi:

- Prečítajte si a dodržiavajte všetky bezpečnostné informácie a pokyny.
- Pred inštaláciou, prevádzkou alebo údržbou tohto produktu si prečítajte tieto pokyny a pochopte ich.

Inštalácia musí byť v súlade so všetkými platnými miestnymi alebo vnútroštátnymi predpismi vrátane najnovšieho vydania nasledujúcich noriem:

Pre USA a Kanadu: Externé nabíjačky alebo napájacie jednotky musia byť v súlade s nasledujúcimi normami podľa potreby:

1. **UL 1012** "napájacie jednotky iné ako trieda 2"; **CAN/CSA C22.2 No. 107.2** "nabíjačky batérií" alebo norma **CSA C22.2 No. 107.1** pre "napájacie zdroje na všeobecné použitie". ALEBO:
2. **UL 1310**: "napájacie jednotky triedy 2"; alebo **CAN/CSA-C22.2 No. 223** "napájacie zdroje s výstupmi triedy 2 s extra nízkym napätím". ALEBO:
3. **UL 60950-1** "zariadenia informačných technológií – bezpečnosť – časť 1: všeobecné požiadavky"; alebo **CAN/CSA-C22.2 No. 60950-1**.

5 Rozsah dodávky

obr. 1 na strane 3

Počet	Opis
1	Batéria Recon
1	Nabíjací kábel USB-C na USB-C

6 Príslušenstvo

K dispozícii ako príslušenstvo (nie je súčasťou dodávky):

Označenie	Č. výr.
Kábel XT60 k jednosmernému napätiu	97000125725, 97000025725

7 Používanie v súlade s určením

Prenosná batéria je určená na nabíjanie digitálnych mobilných zariadení (napr. mobilných telefónov, tabletov, notebookov, fotoaparátov atď.) alebo na prevádzku 12 V zariadení (napr. chladiacich boxov).

Prenosná batéria je vhodná na vonkajšie použitie, napr. pri turistike.

Prenosná batéria **nie je** vhodná na:

- paralelné prepojenie s inými prenosnými batériovými jednotkami,
- používanie batérie ako štartovacej batérie pre vozidlo,
- komerčné použitie.

Tento výrobok je vhodný iba na určené použitie a použitie v súlade s týmto návodom.

Tento návod obsahuje informácie, ktoré sú nevyhnutné pre správnu inštaláciu a/alebo obsluhu výrobku. Chybná inštalácia a/alebo nesprávna obsluha či údržba bude mať za následok neuspokojivý výkon a možnú poruchu.

Výrobca nenesie žiadnu zodpovednosť za akékoľvek poranenia či škody na výrobku spôsobené:

- nesprávnou inštaláciou alebo pripojením vrátane nadmerného napätia
- nesprávnou údržbou alebo použitím iných ako originálnych náhradných dielov poskytnutých výrobcom
- Zmeny produktu bez výslovného povolenia výrobcu
- Použitie na iné účely než na účely opísané v návode

Firma Dometic si vyhradzuje právo na zmenu vzhľadu a technických parametrov výrobku.

8 Ovládacie prvky

obr. 2 na strane 3

Položka	Opis
1	Indikátor LED Zobrazuje stav nabitia zariadenia (každá dióda LED predstavuje 20 %), priebeh nabíjania, prevádzkový stav a chybové hlásenia
2	Tlačidlo Zap/Vyp
3	Zásuvka na pripojenie zariadenia k chladiacemu boxu Recon
4	Výstup XT60 pre zariadenia s vysokým výkonom, napr. chladiace boxy
5	Vstup XT60 na nabíjanie jednosmerným prúdom, napr. solárny panel alebo batéria vozidla
6	Vstup a výstup USB-C1 (PD 3.0)
7	Výstup USB-C2 (PD 3.0)
8	Výstup USB-A (QC 3.0)
9	Popruh na držanie zariadenia

POZNÁMKA Nasledujúce pripojenia sa navzájom ovplyvňujú:

- Keď sú pripojené USB-A aj USB-C2 a batéria sa vybíja súčasne, celkový výstup je 5 V⎓/4 A s maximom 20 W.
- Keď sú pripojené oba vstupy USB-C1 a XT60, USB-C1 sa vypne a batéria sa nabíja cez vstup XT60.

9 Pred prvým použitím

POZNÁMKA V dodávanom stave je prenosná batéria vypnutá. Prenosná batéria sa musí nabiť, aby sa aktivovala.

Ak sa prenosná batéria nabíja cez vstup XT60, dodržujte nasledujúce požiadavky:

1. Solárny panel: Prenosná batéria má zabudovaný regulátor MPPT. Uistite sa, že výstupné napätie solárneho panelu je v rozsahu 11 … 24 V⎓ a maximálny nabíjací prúd je 8 A (100 W).
2. Batéria vozidla: Uistite sa, že nabíjacie napätie je v rozsahu 11 … 24 V⎓ a maximálny prúd je 8 A (100 W).

> Nabite batériu.

obr. 3 na strane 4

10 Obsluha

> Zapnite alebo vypnite batériovú jednotku.

obr. 4 na strane 4

> Nabite batériu Recon (obr. 3).

> Skontrolujte stav nabitia.

obr. 5 na strane 5

> Chybové kódy:

obr. 6 na strane 5

> Nabíjajte a používajte zariadenia cez USB.

obr. 7 na strane 6

> Používajte 12 V chladiaci box.

obr. 8 na strane 7

> Vložte prenosnú batériu do chladiaceho boxu Recon.

obr. 9 na strane 8

> Vyberte prenosnú batériu z chladiaceho boxu Recon.

obr. 10 na strane 9

11 Čistenie a údržba



POZOR! Nebezpečenstvo poškodenia

> Zariadenie nikdy nečistite pod tečúcou vodou alebo dokonca vo vode.

> Na čistenie nepoužívajte ostré alebo tvrdé predmety, abrazívne čistiace prostriedky alebo bielidlo, pretože by mohli poškodiť zariadenie.

> Výrobok príležitostne vyčistite mierne navlhčenou handričkou.

> Pravidelne kontrolujte živé káble alebo vodiče na porušenú izoláciu, zlomenia alebo uvoľnené spoje.

12 Skladovanie



POZOR! Nebezpečenstvo poškodenia

> Batériu skladujte len úplne nabitú. Uskladnenú batériu pravidelne dobíjajte aspoň každých 3 – 6 mesiacov, aj keď sa nepoužíva.

> Dodržte špecifikovanú optimálnu teplotu skladovania, pretože dlhodobé skladovanie pri vysokých a nízkych teplotách môže skrátiť životnosť a znížiť výkonnosť batérie.

> Batériu skladujte na dobre vetranom a suchom mieste, kde je chránená pred prachom a nečistotami.

13 Odstraňovanie porúch

Porucha	Možná príčina	Návrh riešenia
Batéria nefunguje.	Batéria je vybitá, napr. pred prvým použitím (SOC < 0 %).	Nabite batériu (obr. 3).
	Batéria je vypnutá z dôvodu kritickej chyby.	1. Odstráňte zaťaženie z výstupov USB-C, USB-A a DC. 2. Stlačením ľubovoľného tlačidla zapnite batériu o 1 min neskôr. 3. Ak sa problém nevyrieši, kontaktujte autorizovaného servisného technika.
Indikátor LED zobrazuje nízku hodnotu SOC (obr. 5).	Batéria je takmer vybitá.	> Nabite batériu.
Indikátor LED zobrazuje chybový kód teploty (obr. 6).	Spustila sa ochrana batérie proti prehriatiu.	> Prestaňte nabíjať alebo vybíjať zariadenie, kým nevychladne.
Indikátor LED zobrazuje kritický chybový kód (obr. 6).	Spustila sa ochrana batérie proti prepätiu/podpätiu.	1. Odstráňte zaťaženie z výstupov USB-C, USB-A a DC.

Porucha	Možná príčina	Návrh riešenia
	Spustila sa nadprúdová ochrana batérie. Spustila sa ochrana batérie proti skratu. Spustila sa ochrana batérie proti prepätiu.	2. Stlačením ľubovoľného tlačidla zapnite batériu o 1 min neskôr. 3. Ak sa problém nevyrieši, kontaktujte autorizovaného servisného technika.
Jedno alebo viacero pripojení neposkytuje vstup alebo výstup, ktorý je uvedený v kapitole Technické údaje.	Celkový výstupný výkon je > 240 W. Pripojenia USB a XT60 sa navzájom ovplyvňujú, ak sú pripojené súčasne (pozri Ovládacie prvky na strane 124).	1. Odstráňte zaťaženie z výstupov USB-C, USB-A a DC. 2. Pri opätovnom pripájaní zariadení dodržiavajte maximálne zaťaženie výstupov (pozrite si kapitolu Technické údaje na strane 127).
Solárny panel nefunguje.	Solárny panel je pripojený k výstupu XT60 namiesto vstupu XT60. Napätie solárneho panelu nie je v rozsahu 11 … 24 V⎓	1. Pripojte solárny panel k XT60. 2. Solárny panel používajte v rozsahu napätia 11 … 24 V⎓

14 Likvidácia



Recyklácia obalového materiálu: Obalový materiál dávajte podľa možnosti do príslušného recyklovateľného odpadu.



Prečiarknutý odpadkový kôš na kolieskach znamená, že výrobok je elektrické alebo elektronické zariadenie alebo obsahuje batérie a vyžaduje sa jeho oddelený zber, aby sa zabezpečila správna úprava, obnova a recyklácia. **Spotrebiteľ je zo zákona povinný riadne likvidovať elektrické a elektronické zariadenia, batérie a nabíjateľné batérie oddelene od bežného domového odpadu!**

Táto separácia je nevyhnutná, pretože batérie a elektrické spotrebiče sú cennými zdrojmi a môžu obsahovať látky, ktoré sú škodlivé pre ľudí a životné prostredie.

Keď výrobok chcete definitívne vyradiť z prevádzky, informujte sa v najbližšom recyklačnom stredisku alebo u svojho špecializovaného predávajúceho o príslušných predpisoch týkajúcich sa likvidácie.

Výrobok a batérie je možné zlikvidovať bezplatne.

Pred recykláciou produktu vyberte všetky batérie a nabíjateľné batérie.

Batérie obsahujúce viac ako 0,002 % kadmia alebo viac ako 0,004 % olova sú označené chemickým symbolom príslušného kovu: Cd alebo Pb.

15 Záruka

Informácie k záruke a záručnej podpore nájdete v odsekoch nižšie.

Austrália a Nový Zéland

Ak je výrobok nefunguje podľa očakávania, obráťte sa na svojho predajcu alebo pobočku výrobcu vo svojej krajine (pozrite si stránku dometic.com/dealer). Záruka na tento výrobok platí 2 roky rok(ov).

Iba Austrália

Naše výrobky sú dodávané so zárukami, ktoré nie je možné vylúčiť podľa austrálskeho zákona o spotrebiteľoch. Máte právo na náhradu alebo vrátane peňazí pri vážnej poruche a na kompenzáciu za každú inú rozumne predvídateľnú stratu alebo poškodenie. Tiež máte právo na opravu alebo výmenu tovaru, ak tovar nemá prijateľnú kvalitu a porucha nepredstavuje vážnu poruchu. Výhody, ktoré vám ako spotrebiteľovi poskytuje táto záruka, sú okrem iných práv a prostriedkov nápravy, ktoré máte k dispozícii podľa zákona.

Iba Nový Zéland

Tieto záručné podmienky podliehajú podmienkam a zárukám, ktoré sú záväzné podľa zákona o zárukách spotrebiteľov z roku 1993 (NZ).

Lokálna podpora

Lokálnu podporu nájdete na nasledujúcom odkaze: dometic.com/dealer

USA a Kanada

Obmedzená záruka je dostupná na stránke qr.dometic.com/bfneEw.

Ak máte otázky alebo potrebujete bezplatnú kópiu obmedzenej záruky, kontaktujte:

DOMETIC CORPORATION
CUSTOMER SUPPORT CENTER
5155 VERDANT DRIVE
ELKHART, INDIANA, USA 46516
1-800-544-4881 OR DOMETICCUSTOMERSERVICE@DOMETIC.COM

Všetky ostatné regióny

Platí zákonom stanovená záručná doba. Ak je výrobok poškodený, obráťte sa na pobočku výrobcu vo vašej krajine (pozrite si stránku dometic.com/dealer) alebo na predajcu.

16 Technické údaje

Tabuľka 37: Všeobecné technické údaje

Typ batérie	Články lítium-železo-fosfátovej (LFP) batérie
Menovitá kapacita batérie	20 Ah
Menovité napätie batérie	12,8 V⎓
Špičkový výkon	240 W
Koncové vybíjacie napätie	11 V⎓
Maximálna účinnosť konverzie (MPPT)	> 98 %
Teplotný rozsah pri prevádzke	– 10 °C … 45 °C (14 °F … 113 °F)
Teplotný rozsah pri uskladnení	– 20 °C … 45 °C (– 4 °F … 113 °F)
Teplotný rozsah pri nabíjaní	0 °C … 45 °C (32 °F … 113 °F)
Vlhkosť vzduchu	20 % … 90 % RV, bez kondenzácie
Rozmery (Š × H × V)	158 mm × 270 mm × 55 mm (6,22 in × 10,63 in × 2,17 in)

Hmotnosť	2,4 kg (5,3 lb)
Testovacie certifikáty	



Tabuľka 38: Špecifikácie vstupu

USB-C1, PD 3.0	
Vstupné napätie/menovitý prúd	5 V⎓: 3 A, 9 V⎓: 3 A, 12 V⎓: 3 A, 15 V⎓: 3 A, 20 V⎓: 5 A
Maximálny príkon	100 W
XT60	
Vstupné napätie/max. prúd:	11 … 24 V⎓: 8 A
Maximálny príkon	100 W
Port chladničky	
Vstupné napätie/max. prúd:	14 V⎓: 8 A

Tabuľka 39: Výstupné špecifikácie

USB-A, QC 3.0	
Výstupné napätie/menovitý prúd	5 V⎓: 3 A, 9 V⎓: 2 A, 12 V⎓: 1,5 A
Maximálny výstupný výkon	18 W
USB-C1, PD 3.0	
Rozsah nabíjacieho napätia	5 V⎓: 3 A, 9 V⎓: 3 A, 12 V⎓: 3 A, 15 V⎓: 3 A, 20 V⎓: 5 A
Maximálny výstupný výkon	100 W
USB-C2, PD 3.0	
Výstupné napätie/menovitý prúd	5 V⎓: 3 A, 9 V⎓: 2 A, 12 V⎓: 1,5 A
Maximálny výstupný výkon	18 W
XT60	
Výstupné napätie/max. prúd:	11 … 14 V⎓: 10 A
Maximálny výstupný výkon	120 W
Port chladničky	
Výstupné napätie/max. prúd:	11 … 14 V⎓: 10 A
Maximálny výstupný výkon	120 W

17 Právne informácie

Toto zariadenie je v súlade s časťou 15 pravidiel FCC. Prevádzka je podmienená nasledujúcimi dvoma podmienkami:

- Toto zariadenie nemôže zapríčiňovať škodlivé rušenie.
- Toto zariadenie musí prijať akékoľvek rušenie vrátane rušenia, ktoré môže spôsobiť neželanú prevádzku.

Zmeny a modifikácie výslovne neodsúhlasené stranou zodpovednou za dodržiavanie pravidiel by mohli anulovať právomoc používateľa na prevádzkovanie zariadenia. Toto zariadenie bolo testované a považuje sa za vyhovujúce limitom pre digitálne zariadenie triedy B podľa časti 15 pravidiel FCC. Tieto limity sú navrhnuté tak, aby poskytli primeranú ochranu pred škodlivým rušením pri inštalácii v obytnej zóne. Toto zariadenie vytvára, používa a môže vyžarovať rádiofrekvenčnú energiu a ak nie je správne nainštalované a používané v súlade s návodom na inštaláciu, môže spôsobiť škodlivé rušenie rádiovým komunikáciám. Avšak neexistuje žiadna záruka, že nedôjde k rušeniu pri špecifickej inštalácii. Ak toto zariadenie spôsobí škodlivé rušenie rádiového alebo televízneho príjmu, ktoré môže byť zistené vypnutím a zapnutím zariadenia, odporúčame používateľovi skúsiť odstrániť rušenie jedným alebo viacerými nasledujúcimi opatreniami:

- Otočte alebo premiestnite prijímaciu anténu.
- Zväčšite vzdialenosť medzi zariadením a prijímačom.
- Pripojte zariadenie do zásuvky iného obvodu ako toho, do ktorého je zapojený prijímač.
- Ak potrebujete pomoc konzultujte situáciu s predávajúcim alebo so skúseným rádio/TV technikom.

Toto zariadenie spĺňa kanadskú licenčnú výnimku z normy(noriem) RSS. Prevádzka je podmienená nasledujúcimi dvoma podmienkami:

- Toto zariadenie nemôže spôsobiť rušenie.
- Toto zariadenie musí prijať akékoľvek rušenie vrátane rušenia, ktoré môže spôsobiť neželanú prevádzku zariadenia. Toto digitálne zariadenie triedy B spĺňa kanadské podmienky ICES-3(B)/NBM-3(B).

Čeština

1 Důležité poznámky

Pečlivě si prosím přečtěte a dodržujte všechny pokyny, směrnice a varování obsažené v tomto návodu k výrobku, abyste měli jistotu, že výrobek budete vždy správně instalovat, používat a udržovat. Tyto pokyny MUSÍ být uschovány v blízkosti výrobku.

Používáním výrobku tímto potvrzujete, že jste si pečlivě přečetli všechny pokyny, směrnice a varování a že rozumíte podmínkám uvedeným v tomto dokumentu a souhlasíte s nimi. Souhlasíte s používáním tohoto výrobku pouze k určenému účelu a použití a v souladu s pokyny, směrnicemi a varováními uvedenými v tomto návodu k výrobku a v souladu se všemi příslušnými zákony a předpisy. Pokud si nepřečtete a nebudete dodržovat zde uvedené pokyny a varování, může to vést ke zranění vás i ostatních, poškození vašeho výrobku nebo poškození jiného majetku v okolí. Tento návod k výrobku, včetně pokynů, směrnic a varování a související dokumentace může být předmětem změn a aktualizací. Aktuální informace o výrobku naleznete na adrese documents.dometic.com.

2 Vysvětlení symbolů

Signální slovo označuje bezpečnostní zprávy a zprávy o škodách na majetku a také označuje stupeň nebo úroveň závažnosti nebezpečí.

UPOZORNĚNÍ!

> Označuje nebezpečnou situaci, která, pokud se jí nezabrání, může mít za následek lehké nebo středně těžké zranění.

POZOR!

> Označuje nebezpečnou situaci, která, pokud se jí nezabrání, může mít za následek hmotné škody.

POZNÁMKA Doplňující informace týkající se obsluhy výrobku.

3 Bezpečnostní pokyny

3.1 Základní bezpečnost

UPOZORNĚNÍ! Nebezpečí ohrožení zdraví

> Baterie neotvírejte, nepoškozujte a nedovolte, aby kontaminovaly životní prostředí, protože obsahují toxické a pro životní prostředí škodlivé těžké kovy.

> Tento přístroj mohou používat děti od 8 let a osoby se sníženými fyzickými, smyslovými nebo duševními schopnostmi nebo s nedostatečnými zkušenostmi a znalostmi, pokud jsou pod dohledem nebo obdržely pokyny týkající se používání přístroje bezpečným způsobem a porozuměly souvisejícím nebezpečím.

> Tento přístroj není určen k používání osobami (včetně dětí) s omezenými fyzickými, senzorickými nebo duševními schopnostmi, nebo osobami s nedostatkem zkušeností a vědomostí, pokud není zajištěn přiměřený dozor nebo návod k použití přístroje osobou, která je odpovědná za bezpečnost těchto osob.

> **Elektrické přístroje nejsou hračky pro děti!** Výrobek vždy ukládejte a používejte mimo dosah velmi malých dětí.

> Děti musejí být pod dohledem tak, aby si se zařízením nehrály.

> Čištění a běžnou údržbu nesmějí provádět děti bez dozoru.



UPOZORNĚNÍ! Riziko zranění

> V případě, že je přístroj viditelně poškozen, nesmíte ho používat.
> Opravy tohoto zařízení smí provádět pouze kvalifikovaný personál. Nesprávné opravy mohou způsobit značné nebezpečí.
> Nijak neupravujte ani nepřizpůsobujte žádnou ze součástí.
> Přístroj nepoužívejte ve vlhkém prostředí ani jej neponořujte do žádné kapaliny. Uchovávejte na suchém místě.



POZOR! Nebezpečí poškození

> Přístroj nerozebírejte.
> Používejte pouze výrobcem doporučené příslušenství a náhradní díly.

3.2 Bezpečné použití baterie



UPOZORNĚNÍ! Nebezpečí výbuchu

> Baterii **nepoužívejte** za následujících podmínek:
  - slané, vlhké nebo mokré prostředí,
  - blízkost agresivních výparů,
  - blízkost hořlavých materiálů,
  - prostředí s nebezpečím výbuchu plynu nebo prachu.
> Nikdy se nepokoušejte nabíjet zmrzlou nebo vadnou baterii. V tomto případě umístěte baterii na místo chráněné před mrazem a vyčkejte, dokud se baterie nepřizpůsobí okolní teplotě.
> Baterii neumisťujte do blízkosti zdrojů tepla (topných těles, přímého slunečního záření, plynových sporáků apod.).
> V blízkosti baterie nekuřte, nepoužívejte otevřený oheň ani nezpůsobujte jiskření.
> Když se baterie používá, nenechávejte ji bez dozoru.



UPOZORNĚNÍ! Nebezpečí usmrcení elektrickým proudem

> Instalujte kabely tak, aby nemohly být poškozeny ostrými hranami, dveřmi nebo kapotou. **Neveďte** žádný kabel tak, aby byl silně zalomený. Přivřené kabely mohou mít za následek životu nebezpečné úrazy.
> Neodpojujte žádné kabely, dokud je baterie používána.



UPOZORNĚNÍ! Nebezpečí požáru

> Aby nedošlo k poškození vnějších ani vnitřních částí, chraňte baterii před upuštěním, nárazy nebo působení nadměrných sil.
> Baterii nesmíte instalovat v prostředí s hořlavými materiály.



UPOZORNĚNÍ! Riziko zranění

> Při umisťování baterie se ujistěte, že všechny kabely jsou řádně zajištěny, aby se předešlo jakémukoli nebezpečí zakopnutí.



POZOR! Nebezpečí poškození

> Zajistěte dobrou ventilaci.
> Umístěte baterii na suchém místě chráněném před stříkající vodou.
> Nikdy nevytahujte zástrčku ze zásuvky tahem za kabel.

> Při skladování kabel volně omotejte, těsné omotání může poškodit kabel a vnitřní části.
> Vyvarujte se hlubokého vybíjení baterie.
> Baterii nesmíte nabíjet, pokud je okolní teplota nižší než 0 °C (32 °F) .

4 Doplňující pokyny

Abyste snížili riziko nehod a zranění, dodržujte před instalací nebo provozem tohoto zařízení následující pokyny:

- Přečtěte si všechny bezpečnostní informace a pokyny a dodržujte je.
- Před instalací, provozem nebo prováděním údržby tohoto výrobku si přečtěte tyto pokyny a ujistěte se, že jste jim porozuměli.

Instalace musí být v souladu se všemi platnými místními nebo národními předpisy, včetně nejnovějšího vydání následujících norem:

Pro USA a Kanadu: Externí nabíječky nebo napájecí jednotky musí splňovat následující normy podle toho, co je relevantní:

1. **UL 1012** "napájecí jednotky jiné než třídy 2"; **CAN/CSA C22.2 No. 107.2** "nabíječky baterií" nebo norma **CSA C22.2 No. 107.1** pro "napájecí zdroje pro všeobecné použití". NEBO:
2. **UL 1310**: "napájecí jednotky třídy 2"; nebo **CAN/CSA-C22.2 No. 223** "napájecí zdroje s výstupy třídy 2 s extra nízkým napětím". NEBO:
3. **UL 60950-1** "zařízení informačních technologií – bezpečnost – část 1: obecné požadavky"; nebo **CAN/CSA-C22.2 No. 60950-1**.

5 Obsah dodávky

obr. 1 na stránce 3

Množství	Popis
1	Baterie Recon
1	Nabíjecí kabel USB-C–USB-C

6 Příslušenství

Dostupné jako příslušenství (není součástí dodávky):

Označení	Č. výr.
Kabel XT60–DC	97000125725, 97000025725

7 Určené použití

Přenosná baterie je určena k nabíjení digitálních mobilních zařízení (např. mobilních telefonů, tabletů, notebooků, fotoaparátů atd.) nebo napájení 12 V zařízení (např. chladicích boxů).

Přenosná baterie je vhodná k venkovnímu použití, např. při cestování.

Přenosná baterie se **nehodí** na:

- Paralelní zapojení s dalšími přenosnými bateriemi.
- Použití baterie jako startovací baterie vozidla.
- Komerční použití

Tento výrobek je vhodný pouze k určenému účelu a použití v souladu s těmito pokyny.

Tento návod obsahuje informace, které jsou nezbytné k řádné instalaci a/nebo použití výrobku. Nesprávná instalace a/nebo nevhodné použití či údržba povedou k neuspokojivému výkonu a možné závadě.

Výrobce nepřejímá žádnou odpovědnost za jakékoli zranění nebo poškození výrobku vyplývající z následujícího:

- Nesprávné instalace, sestavení nebo připojení včetně nadměrného napětí
- Nesprávná údržba nebo použití jiných náhradních dílů než originálních dílů dodaných výrobcem
- Úpravy výrobku bez výslovného souhlasu výrobce
- Použití k jiným účelům, než jsou popsány v tomto návodu

Společnost Dometic si vyhrazuje právo změnit vzhled a specifikace výrobku.

8 Provozní prvky

obr. 2 na stránce 3

Položka	Popis
1	Kontrolka LED Ukazuje stav nabití zařízení (každá kontrolka LED představuje 20 %), průběh nabíjení, provozní stav a upozornění na chyby
2	Tlačítko zap/vyp
3	Zásuvka k připojení zařízení k chladicímu boxu Recon
4	Výstup XT60 do zařízení s vysokým výkonem, např. chladicích boxů
5	Vstup XT60 ke stejnosměrnému nabíjení, např. solárního panelu nebo baterie vozidla
6	Vstup a výstup USB-C1 (PD 3.0)
7	Výstup USB-C2 (PD 3.0)
8	Výstup USB-A (QC 3.0)
9	Popruhy k držení zařízení

POZNÁMKA Následující spojení se navzájem ovlivňují:

- V případě, že jsou připojena připojení USB-A i USB-C2 a baterii vybíjejí současně, je celkový výstup 5 V⎓/4 A (přičemž maximum je 20 W).
- Pokud je připojeno připojení USB-C1 a zároveň i vstup XT60, připojení USB-C1 je vypnuto a baterii nabíjí pouze vstup XT60.

9 Před prvním použitím

POZNÁMKA Při dodání je přenosná baterie vypnutá. Přenosnou baterii je třeba nabít, aby se aktivovala.

Pokud je přenosná baterie nabíjena ze vstupu XT60, dodržujte následující požadavky:

1. Solární panel: Přenosná baterie má vestavěnou řídicí jednotku MPPT. Výstupní napětí solárního panelu musí být v rozsahu 11 ... 24 V⎓ a maximální nabíjecí proud musí být 8 A (100 W).
2. Baterie vozidla: Nabíjecí napětí musí být v rozsahu 11 ... 24 V⎓ a maximální nabíjecí proud musí být 8 A (100 W).

> Nabijte baterii.

obr. 3 na stránce 4

10 Použití

> Zapnutí nebo vypnutí baterie.

obr. 4 na stránce 4

> Nabíjení baterie Recon (obr. 3).
> Kontrola stavu nabití.

obr. 5 na stránce 5

> Chybové kódy:

obr. 6 na stránce 5

> Nabíjení a napájení zařízení přes USB.

obr. 7 na stránce 6

> Napájení chladicího boxu 12 V.

obr. 8 na stránce 7

> Připojení přenosné baterie k chladicímu boxu Recon.

obr. 9 na stránce 8

> Vyjmutí přenosné baterie z chladicího boxu Recon.

obr. 10 na stránce 9

11 Čištění a péče

POZOR! Nebezpečí poškození

> Nikdy nečistěte přístroj pod tekoucí vodou nebo ve vodní lázni.
> K čištění nepoužívejte žádné ostré nebo tvrdé předměty, čisticí písky nebo bělidlo, protože mohou přístroj poškodit.

> Příležitostně vyčistěte výrobek zvlhčenou utěrkou.
> Pravidelně kontrolujte kabely nebo vodiče pod napětím, zda u nich není patrné poškození izolace, nejsou nalomené nebo se neuvolnilo jejich připojení.

12 Skladování

POZOR! Nebezpečí poškození

> Baterii skladujte ve stavu plného nabití. Uloženou baterii pravidelně a nejméně jednou za 3 až 6 měsíců nabijte, i když ji nepoužíváte.
> Dodržujte uvedenou optimální skladovací teplotu, protože dlouhodobé skladování při vysokých i nízkých teplotách může negativně ovlivnit životnost a provozuschopnost baterie.

> Baterii skladujte na dobře ventilovaném a suchém místě, kde je chráněna před prachem a nečistotami.

13 Řešení problémů

Porucha	Možná příčina	Návrh řešení
Baterie nefunguje.	Baterie je vybitá, např. před prvním použitím (nabití < 0 %).	Nabijte baterii (obr. 3).
	Došlo k vypnutí baterie z důvodu kritické chyby.	1. Odpojte zatížení z výstupů USB-C, USB-A a DC. 2. Přibližně po 1 min zapněte baterii stisknutím libovolného tlačítka. 3. Pokud problém přetrvává, obraťte se na autorizovaného zástupce servisu.
Kontrolka LED ukazuje nízké nabití (obr. 5).	Baterie je téměř vybitá.	> Nabijte baterii.
Kontrolka LED ukazuje chybový kód teploty (obr. 6).	Byla aktivována ochrana proti přehřátí baterie.	> Přerušte nabíjení nebo vybíjení zařízení, dokud nevychladne.
Kontrolka LED ukazuje kritický chybový kód (obr. 6).	Byla aktivována ochrana proti přepětí/podpětí baterie. Byla aktivována nadproudová ochrana baterie. Byla aktivována ochrana proti zkratu baterie. Byla aktivována přepěťová ochrana baterie.	1. Odpojte zatížení z výstupů USB-C, USB-A a DC. 2. Přibližně po 1 min zapněte baterii stisknutím libovolného tlačítka. 3. Pokud problém přetrvává, obraťte se na autorizovaného zástupce servisu.
Jedno nebo více připojení neposkytuje vstup nebo výstup uvedený v kapitole technických údajů.	Celkový výstupní výkon je > 240 W. Připojení USB a XT60 se vzájemně ovlivňují, když jsou připojena současně (viz Provozní prvky na stránce 133).	1. Odpojte zatížení z výstupů USB-C, USB-A a DC. 2. Při opětovném zapojení zařízení dodržujte maximální zatížen výstupů (viz kapitola Technické údaje na stránce 137).
Solární panel nefunguje.	Solární panel je připojen k výstupu XT60 namísto vstupu XT60. Napětí solárního panelu není v rozsahu 11 ... 24 V⎓	1. Připojte solární panel k připojení XT60. 2. Použijte solární panel v rozsahu napětí 11 ... 24 V⎓

14 Likvidace

Recyklace obalového materiálu: Kdekoli je to možné, třiďte obalový materiál do příslušných kontejnerů.



Přeškrtnutá ikona popelnice s kolečky označuje, že výrobek je elektrické nebo elektronické zařízení nebo obsahuje baterie a musí s ním být nakládáno odděleně pro řádné zpracování, využití a recyklaci. **Spotřebitel je ze zákona povinen řádně zlikvidovat veškeré elektrické nebo elektronické zařízení, baterie a dobíjecí baterie odděleně od běžného komunálního odpadu!**

Toto oddělení je nezbytné, protože baterie a elektrické spotřebiče jsou cenné zdroje a mohou obsahovat látky, které jsou škodlivé pro člověka a životní prostředí.

Chcete-li výrobek definitivně zlikvidovat, informace o příslušném postupu v souladu s platnými předpisy pro likvidaci vám sdělí místní recyklační středisko nebo specializovaný obchodník.

Výrobek a baterie lze zlikvidovat bezplatně.

Před recyklací tohoto produktu vyjměte veškeré baterie a dobíjecí baterie.

Baterie obsahující více než 0,002 % kadmia nebo více než 0,004 % olova jsou označeny chemickým symbolem daného kovu: Cd či Pb.

15 Záruka

Informace o záruce a záruční podpoře jsou uvedeny v odstavcích níže.

Austrálie a Nový Zéland

Pokud výrobek nepracuje, jak by měl, kontaktujte svého specializovaného prodejce nebo pobočku výrobce ve své zemi (viz adresa dometic.com/dealer). Na váš výrobek se vztahuje záruka 2 roky roky (let).

Jen pro Austrálii

Naše zboží přichází se zárukami, které nelze podle australského zákona o ochraně spotřebitele vyloučit. V případě závažného selhání přístroje máte nárok na výměnu nebo vrácení peněz a na odškodnění za jakoukoli přiměřeně předvídatelnou ztrátu nebo poškození. Máte také nárok na opravu zboží nebo jeho výměnu, pokud zboží nebude přijatelné kvality a porucha nepředstavuje závažnou poruchu. Výhody, které vám jako spotřebiteli poskytuje tato záruka, platí nad rámec dalších práv a opravných prostředků, které máte podle zákona k dispozici.

Jen pro Nový Zéland

Tento záruční list podléhá podmínkám a zárukám, které jsou povinné podle novozélandského zákona o ochraně spotřebitele z roku 1993(NZ).

Místní podpora

Místní podporu najdete na následující adrese: dometic.com/dealer

Spojené státy a Kanada

Omezená záruka k dispozici na adrese qr.dometic.com/bfneEw.

V případě dotazů nebo pokud chcete získat kopii omezené záruky zdarma, kontaktujte:

```
DOMETIC CORPORATION
CUSTOMER SUPPORT CENTER
5155 VERDANT DRIVE
ELKHART, INDIANA, USA 46516
1-800-544-4881
```

Všechny ostatní oblasti
Na výrobek je poskytována záruka v souladu s platnými zákony. Pokud je výrobek vadný, kontaktujte pobočku výrobce ve vaší zemi nebo svého prodejce (viz dometic.com/dealer).

16 Technické údaje

Tabulka 40: Všeobecné technické údaje

Typ baterie	Lithium-železo-fosfátové (LFP) články baterie
Jmenovitá kapacita baterie	20 Ah
Jmenovité napětí baterie	12,8 V⎓
Špičkový výkon	240 W
Napětí na konci vybíjení	11 V⎓
Maximální účinnost (MPPT)	> 98 %
Rozsah provozních teplot	– 10 °C … 45 °C (14 °F … 113 °F)
Teplotní rozsah pro skladování	– 20 °C … 45 °C (– 4 °F … 113 °F)
Rozsah teplot při nabíjení	0 °C … 45 °C (32 °F … 113 °F)
Okolní vlhkost	20 % … 90 % RV, bez kondenzace
Rozměry (Š × D × V)	158 mm × 270 mm × 55 mm (6,22 in × 10,63 in × 2,17 in)
Hmotnost	2,4 kg (5,3 lb)
Certifikáty testování	

Tabulka 41: Specifikace vstupu

USB-C1, PD 3.0	
Vstupní napětí / jmenovitý proud	5 V⎓: 3 A, 9 V⎓: 3 A, 12 V⎓: 3 A, 15 V⎓: 3 A, 20 V⎓: 5 A
Maximální příkon	100 W
XT60	
Vstupní napětí / maximální proud	11 … 24 V⎓: 8 A
Maximální příkon	100 W
Port chladničky	
Vstupní napětí / maximální proud	14 V⎓: 8 A

Tabulka 42: Specifikace výstupu

USB-A, QC 3.0

Výstupní napětí / jmenovitý proud	5 V⎓: 3 A, 9 V⎓: 2 A, 12 V⎓: 1,5 A
Maximální výstupní výkon	18 W
USB-C1, PD 3.0	
Rozsah nabíjecího napětí	5 V⎓: 3 A, 9 V⎓: 3 A, 12 V⎓: 3 A, 15 V⎓: 3 A, 20 V⎓: 5 A
Maximální výstupní výkon	100 W
USB-C2, PD 3.0	
Výstupní napětí / jmenovitý proud	5 V⎓: 3 A, 9 V⎓: 2 A, 12 V⎓: 1,5 A
Maximální výstupní výkon	18 W
XT60	
Výstupní napětí / maximální proud	11 … 14 V⎓: 10 A
Maximální výstupní výkon	120 W
Port chladničky	
Výstupní napětí / maximální proud	11 … 14 V⎓: 10 A
Maximální výstupní výkon	120 W

17 Právní

Toto zařízení je v souladu s částí 15 pravidel FCC. Provoz je podmíněn následujícími dvěma podmínkami:

- Zařízení nesmí způsobovat škodlivou interferenci.
- Zařízení musí odolávat jakékoliv vnější interferenci, včetně rušení, které může způsobit nežádoucí provoz.

Změny nebo úpravy, které nejsou výslovně schváleny oddělením odpovědným za prokazování shody, vedou ke ztrátě platnosti oprávnění uživatele provozovat toto zařízení. Toto zařízení bylo testováno a splňuje limity pro digitální zařízení třídy B podle části 15 pravidel FCC. Tyto podmínky jsou navrženy tak, aby poskytovaly přiměřenou ochranu před škodlivou interferencí při domácí instalaci. Toto zařízení vytváří, používá a může vyzařovat vysokofrekvenční energii a není-li instalováno a používáno v souladu s pokyny, může způsobovat škodlivou interferenci rádiové komunikace. Nelze však nikdy zaručit, že při konkrétní instalaci k žádné interferenci nedojde. Jestliže toto zařízení způsobuje škodlivou interferenci příjmu rozhlasového nebo televizního vysílání, což lze zjistit vypnutím a zapnutím zařízení, doporučujeme uživateli, aby se pokusil rušení snížit jedním nebo několika z následujících opatření:

- Přesměrujte nebo přemístěte anténu rušeného přijímače.
- Zvětšete vzdálenost mezi zařízením a přijímačem.
- Připojte zařízení do zásuvky v jiném okruhu, než ke kterému je připojen rušený přijímač.
- Požádejte o pomoc obchodníka nebo zkušeného televizního technika.

Toto zařízení vyhovuje standardům RSS Industry Canada pro provoz bez licence. Provoz je podmíněn následujícími dvěma podmínkami:

- Zařízení nesmí způsobovat rušení.
- Zařízení musí odolávat jakémukoliv vnějšímu rušení, včetně rušení, které může způsobit nežádoucí provoz zařízení. Toto digitální zařízení je zařízením třídy B podle kanadské normy ICES-3(B)/NBM-3(B).

Magyar

1 Fontos információk

A termék mindenkori szakszerű telepítése, használata és karbantartása érdekében kérjük figyelmesen olvassa el az ebben a termék kézikönyvben található utasításokat, irányelveket és figyelmeztetéseket, valamint mindig tartsa be ezeket. Ezt az útmutatót a termék közelében KELL tartani.

A termék használatba vételével Ön kijelenti hogy figyelmesen elolvasta az összes utasítást, irányelvet és figyelmeztetést, valamint megértette és elfogadja az itt leírt szerződési feltételeket. Ön elfogadja, hogy kizárólag a rendeltetésének megfelelő célra és a jelen termék kézikönyvben leírt útmutatásoknak, irányelveknek és figyelmeztetéseknek, valamint a hatályos törvényeknek és szabályozásoknak megfelelően használja ezt a terméket. Az itt leírt utasítások és figyelmeztetések elolvasásának és betartásának elmulasztása saját és mások sérüléséhez, a termék vagy a közelben található más anyagi javak károsodásához vezethet. Ez a termék kézikönyv és a benne található utasítások, irányelvek és figyelmeztetések, valamint a kapcsolódó dokumentációk módosulhatnak és frissülhetnek. Naprakész termékinformációkért látogasson el a következő honlapra: documents.dometic.com.

2 Szimbólumok magyarázata

A figyelmeztető szavak a biztonsági utasítások, valamint a vagyoni károk elkerülésére szolgáló utasítások jelzésére szolgálnak, továbbá a veszély súlyosságát is jelzik.



VIGYÁZAT!

> Veszélyes helyzetet jelöl, amely könnyű vagy mérsékelt sérülést okozhat, ha nem kerülik el.



FIGYELEM!

> Olyan helyzetet jelöl, amely vagyoni kárt okozhat, ha nem kerülik el.



MEGJEGYZÉS A termék kezelésére vonatkozó kiegészítő információk.

3 Biztonsági útmutatások

3.1 Alapvető biztonság



VIGYÁZAT! Egészségkárosodás veszélye

> Ne nyissa fel vagy rongálja meg az akkumulátorokat, és ne engedje, hogy azok a környezetbe kerüljenek, mivel mérgező és környezetkárosító nehézfémeket tartalmaznak.

> A készüléket 8 év feletti gyermekek, valamint korlátozott fizikai, érzékszervi és mentális képességű, illetve megfelelő tapasztalattal és tudással nem rendelkező személyek csak felügyelet mellett, illetve a készülék biztonságos használatát és az abból eredő veszélyeket megértve használhatják.

> A készüléket korlátozott testi, szellemi, illetve érzékelési képességgel rendelkező (gyermekeket is beleértve), illetve a készülékek használatához szükséges gyakorlat vagy tudás híján lévő személyek nem használják, kivéve, ha használata közben egy felelős személy felügyeli a biztonságukat, illetőleg az ő útmutatása alapján használják a készüléket.

> **Az elektromos berendezések nem játékszerek.** Úgy tárolja és használja a készüléket, hogy a kisgyermekek ne férhessenek hozzá.

> A gyermekeket felügyelni kell annak érdekében, hogy ne játsszanak a készülékkel.

> A tisztítást és a felhasználói karbantartást felügyelet nélküli gyermekek nem végezhetik.



VIGYÁZAT! Sérülés kockázata

> Ha a készüléken látható sérülések vannak, akkor a készüléket nem szabad üzembe helyezni.
> A készüléken csak képzett szakember végezhet javítást. A helytelen javítások jelentős veszélyeket okozhatnak.
> Semmilyen módon ne módosítsa, vagy ne változtassa meg egyik komponenst sem.
> Ne használja a készüléket nedves körülmények között, és ne merítse bele semmilyen folyadékba. Száraz helyen tárolja.



FIGYELEM! Károsodás veszélye

> Ne szerelje szét a készüléket.
> Kizárólag a gyártó által engedélyezett tartozékokat és cserealkatrészeket használja.

3.2 Biztonság az akkumulátor üzemeltetése során



VIGYÁZAT! Robbanásveszély

> Az alábbi körülmények között **ne** üzemeltesse az akkumulátort:
  - sótartalmú, nedves vagy vizes környezetben
  - korrozív hatású gőzök közelében
  - éghető anyagok közelében
  - olyan területeken, ahol gáz-, vagy porrobbanás történhet.
> Fagyott vagy meghibásodott akkumulátort ne próbáljon meg feltölteni. Ilyen esetben az akkumulátort fagymentes helyen helyezze el, és várjon addig, amíg az akkumulátor át nem vette a környezeti hőmérsékletet.
> Ne helyezze az akkumulátort hőforrások közelébe (fűtés, erős napsugárzás, gázkazán stb.).
> Ne dohányozzon, ne használjon nyílt lángot, vagy ne okozzon szikrát az akkumulátor közelében.
> Használat közben soha ne hagyja felügyelet nélkül az akkumulátort.



VIGYÁZAT! Áramütés miatti veszély

> A vezetékeket úgy vezesse, hogy azokat éles peremek, ajtók vagy motorháztetők ne sérthessék meg. **Ne** vezesse a kábelt élesen megtörve. Becsípődött kábelek életveszélyes sérüléseket okozhatnak.
> Ne oldjon le kábeleket, ha az akkumulátor még üzemel.



VIGYÁZAT! Tűzveszély

> A külső és belső alkatrészek sérülésének elkerülése érdekében ne ejtse le, ne üsse meg, és ne fejtsen ki túlzott erőt az akkumulátorra.
> Az akkumulátort tilos tűzveszélyes anyagok közelében használni.



VIGYÁZAT! Sérülés kockázata

> Az akkumulátor elhelyezésekor a botlásveszély minden formájának elkerülése érdekében gondoskodjon a kábelek megfelelő rögzítéséről.



FIGYELEM! Károsodás veszélye

> Gondoskodjon a megfelelő szellőzésről.
> Az akkumulátort száraz és fröccsenő víz ellen védett helyen állítsa fel.
> Soha ne húzza ki a csatlakozódugót a kábelnél fogva az aljzatból.

> Tároláskor lazán tekerje fel a kábelt, a szoros feltekerés károsíthatja a kábelt és a belső alkatrészeket.
> Kerülje az akkumulátor mélykisülését.
> Az akkumulátort nem szabad tölteni, ha a környezeti hőmérséklet 0 °C (32 °F) alá csökken.

4 Kiegészítő irányelvek

A balesetek és sérülések kockázatának csökkentése érdekében a berendezés beszerelése vagy használata előtt vegye figyelembe az alábbi irányelveket:

- Olvassa el és tartsa be az összes biztonsági információt és utasítást.
- A termék telepítése, üzemeltetése vagy szervizelése előtt olvassa el és értelmezze ezeket az utasításokat.

A telepítésnek meg kell felelnie az összes vonatkozó helyi vagy nemzeti előírásnak, beleértve a következő szabványok legújabb kiadását:

Az USA és Kanada területén: A külső töltőknek vagy tápegységeknek az alábbi szabványoknak kell megfelelniük, az alkalmazhatóság függvényében:

1. **UL 1012** "a 2. osztálytól eltérő tápegységek"; **CAN/CSA C22.2 No. 107.2** "akkumulátortöltők" vagy a **CSA C22.2 No. 107.1** szabvány "általános felhasználású tápegységekre". VAGY:
2. **UL 1310**: "2. osztályú tápegységek"; vagy **CAN/CSA-C22.2 No. 223** "extra alacsony feszültségű, 2. osztályú kimenetekkel rendelkező tápegységek". VAGY:
3. **UL 60950-1** "információtechnológiai berendezések – biztonság – 1. rész: általános követelmények"; vagy **CAN/CSA-C22.2 No. 60950-1**.

5 A csomag tartalma

1. ábra, 3. oldal

Mennyiség	Leírás
1	Recon akkumulátor
1	USB-C – USB-C töltőkábel

6 Tartozékok

Tartozékként kapható (nincs mellékelve):

Megnevezés	Cikksz.
XT60–DC kábel	97000125725, 97000025725

7 Rendeltetésszerű használat

A hordozható akkumulátor digitális mobileszközök (pl. mobiltelefonok, táblagépek, laptopok, kamerák stb.) töltésére vagy 12 V eszközök (pl. hűtőládák) üzemeltetésére szolgál.

A hordozható akkumulátor alkalmas kültéri használatra, pl. túrázásra.

A hordozható akkumulátor a következő célokra **nem** alkalmas:

- Párhuzamos összekapcsolás más hordozható töltőállomásokkal
- Az akkumulátor járművek indítóakkumulátoraként történő használata.
- Kereskedelmi célú használat

Ez a termék az itt leírt utasításoknak megfelelő rendeltetésszerű használatra alkalmas.

Ez a kézikönyv olyan információkat nyújt, amelyek a termék szakszerű telepítéséhez és/vagy üzemeltetéséhez szükségesek. A hibás telepítés és/vagy a szakszerűtlen üzemeltetés vagy karbantartás elégtelen teljesítményhez és potenciálisan meghibásodáshoz vezethet.

A gyártó nem vállal felelősséget a termék olyan károsodásáért, vagy sérülésekért, amelyek a következőkre vezethetők vissza:

- Hibás beszerelés, összeszerelés vagy csatlakoztatás, ideértve a túlfeszültséget is
- Helytelen karbantartás, vagy a gyártó által szállított eredeti tartalék alkatrésztől eltérő tartalék alkatrészek használata
- A termék kifejezett gyártói engedély nélküli módosítása
- Az útmutatóban leírt céloktól eltérő felhasználás

A Dometic fenntartja a termék megjelenésének és specifikációjának módosítására vonatkozó jogát.

8 Működtető elemek

2. ábra, 3. oldal

Tétel	Leírás
1	LED-visszajelző Az eszköz töltöttségi állapotát (minden LED 20 % értéket jelöl), a töltési folyamatot, a működési állapotot és a hibaértesítéseket mutatja
2	Be-/kikapcsoló gomb
3	Aljzat a készülék Recon hűtőládához való csatlakoztatásához
4	XT60 kimenet nagy teljesítményű eszközökhöz, pl. hűtőládákhoz
5	XT60 bemenet egyenáramú töltéshez, pl. napelem vagy járműakkumulátor
6	USB-C1 bemenet és kimenet (PD 3.0)
7	USB-C2 kimenet (PD 3.0)
8	USB-A kimenet (QC 3.0)
9	Heveder a készülék megtartásához

MEGJEGYZÉS A következő kapcsolatok hatnak egymásra:

- Ha mind az USB-A, mind az USB-C2 csatlakoztatva van, és egyszerre használja az akkumulátort, a teljes kimenet 5 V⎓ /4 A, maximum 20 W mellett.
- Ha mind az USB-C1, mind az XT60 bemenet csatlakoztatva van, az USB-C1 kikapcsol, és az akkumulátort az XT60 bemenet tölti.

9 Az első használat előtt

MEGJEGYZÉS Szállítási állapotban a hordozható akkumulátor kikapcsol. A hordozható akkumulátort fel kell tölteni az aktiválásához.

Ha a hordozható akkumulátor az XT60 bemeneten keresztül töltődik, tartsa be a következő követelményt:

1. Napelem: A hordozható akkumulátor beépített MPPT vezérlővel rendelkezik. Győződjön meg arról, hogy a napelem kimeneti feszültsége 11 ... 24 V⎓ tartományban van, a maximális töltőáram pedig 8 A (100 W).

2. Jármű-akkumulátor: Győződjön meg arról, hogy a töltőfeszültség 11 ... 24 V⎓ tartományban van, a maximális áram pedig 8 A (100 W).

> Töltse fel az akkumulátort.

. ábra, 4. oldal

10 Üzemeltetés

> Kapcsolja be vagy ki az akkumulátoregységet.

. ábra, 4. oldal

> Töltse fel a Recon akkumulátort (. ábra **3**).

> Ellenőrizze a töltöttségi állapotot.

. ábra, 5. oldal

> Hibakódok:

. ábra, 5. oldal

> Az eszközök töltése és kezelése USB-n keresztül.

. ábra, 6. oldal

> Működtesse a 12 V hűtőládát.

. ábra, 7. oldal

> Szerelje fel a hordozható akkumulátort egy Recon hűtőládára.

. ábra, 8. oldal

> Vegye ki a hordozható akkumulátort a Recon hűtőládából.

. ábra, 9. oldal

11 Tisztítás és karbantartás

FIGYELEM! Károsodás veszélye

> Soha ne tisztítsa a készüléket csapvíz alatt vagy mosogatóvízben.

> A tisztításhoz ne használjon éles vagy kemény tárgyakat, dörzsölő hatású tisztítószereket, vagy fehérítőt mert ezek károsíthatják a készüléket.

> Alkalmanként tisztítsa meg a terméket nedves ruhával.

> Rendszeresen ellenőrizze a feszültség alatt álló kábelek vagy vezetékek szigetelési hibáit, töréseit vagy kilazult csatlakozásait.

12 Tárolás

FIGYELEM! Károsodás veszélye

> Az akkumulátort csak teljesen feltöltött állapotban tárolja. Rendszeresen, legalább 3–6 havonta töltse fel az akkumulátort, még akkor is, ha nem használja.

> Tartsa be a megadott optimális tárolási hőmérsékletet, mivel a magas és alacsony hőmérsékleten végzett hosszú távú tárolás ronthatja az akkumulátor élettartamát és teljesítményét.

> Az akkumulátort jól szellőző, száraz, portól és szennyeződésektől védett helyen tárolja.

13 Hibaelhárítás

Hiba	Lehetséges ok	Megoldási javaslat
Az akkumulátor nem működik.	Az akkumulátor lemerült, például az első használat előtt (SOC < 0 %).	Töltse fel az akkumulátort (. ábra 3).
	Az akkumulátor kritikus hiba miatt kikapcsolt.	1. Válasszon le minden fogyasztót az USB-C-, az USB-A- és az egyenáramú kimenetekről. 2. Nyomja meg bármelyik gombot az akkumulátor bekapcsolásához körülbelül 1 min után. 3. Ha a probléma nem oldódik meg, forduljon hivatalos szervizhez.
A LED-jelzőfény alacsony SOC-értéket mutat (. ábra 5).	Az akkumulátor majdnem lemerült.	> Töltse fel az akkumulátort.
A LED-jelzőfény a hőmérséklet-hibakódot (. ábra 6) mutatja.	Az akkumulátor túlmelegedés elleni védelme aktiválódott.	> Hagyja abba a készülék töltését vagy kisütését, amíg le nem hűl.
A LED-jelzőfény a kritikus hibakódot (. ábra 6) mutatja.	Az akkumulátor túlfeszültség/alulfeszültség elleni védelme működésbe lépett. Az akkumulátor túláramvédelme működésbe lépett. Az akkumulátor rövidzárlat elleni védelme működésbe lépett. Az akkumulátor túlfeszültség-védelme működésbe lépett.	1. Válasszon le minden fogyasztót az USB-C-, az USB-A- és az egyenáramú kimenetekről. 2. Nyomjon meg bármelyik gombot az akkumulátor bekapcsolásához körülbelül 1 min után. 3. Ha a probléma nem oldódik meg, forduljon hivatalos szervizhez.
Egy vagy több csatlakozás nem biztosítja a műszaki adatok fejezetében megadott bemeneti vagy kimeneti értéket.	A teljes kimeneti teljesítmény > 240 W. A USB- és XT60-csatlakozások egyidejű használat esetén kölcsönhatással vannak egymásra (lásd: Működtető elemek 142. oldal).	1. Válasszon le minden fogyasztót az USB-C-, az USB-A- és az egyenáramú kimenetekről. 2. Vegye figyelembe a kimenetek maximális terhelhetőségét (lásd a következő fejezetet: Műszaki adatok 146. oldal), amikor az eszközöket ismét csatlakoztatja.

Hiba	Lehetséges ok	Megoldási javaslat
A napelem nem működik.	A napelem az XT60 bemenet helyett az XT60 kimenethez van csatlakoztatva. A napelem feszültsége nem a tartományban van 11 … 24 V⎓	1. Csatlakoztassa a napelemet az XT60 csatlakozóhoz. 2. Használja a napelemet a feszültségtartományon belül 11 … 24 V⎓

14 Ártalmatlanítás



Csomagolóanyagok újrahasznosítása: A csomagolóanyagot lehetőség szerint a megfelelő szelektív hulladékgyűjtő tartályokba kell helyezni.



Az áthúzott kerekes szeméttároló azt jelzi, hogy a termék elektromos vagy elektronikus berendezés, vagy elemeket/akkumulátorokat tartalmaz, és a megfelelő kezelés, visszanyerés és újrahasznosítás érdekében külön kell gyűjteni. **A fogyasztó a törvény értelmében köteles az általános háztartási hulladéktól külön, a megfelelő eljárás alkalmazásával ártalmatlanítani minden elektromos vagy elektronikus berendezést, elemet és újratölthető akkumulátort!**

Az ilyen jellegű hulladékok külön történő kezelésére azért van szükség, mert az elemek/akkumulátorok és az elektromos berendezések értékes erőforrásoknak minősülnek, továbbá az emberi egészségre és a környezetre ártalmas anyagokat tartalmazhatnak.

A termék végleges üzemen kívül helyezése esetén tájékozódjon a legközelebbi újrahasznosító központban vagy szakkereskedőjénél a vonatkozó ártalmatlanítási előírásokról.

A termék és az elemek/akkumulátorok ingyenesen ártalmatlaníthatók.

A termék újrahasznosítása előtt távolítson el belőle minden elemet és újratölthető akkumulátort.

A 0,002 %-nál több kadmiumot vagy 0,004 %-nál több ólmot tartalmazó elemek/akkumulátorok az adott fémnek megfelelő kémiai jelöléssel vannak ellátva: Cd vagy Pb.

15 Garancia

A garanciával és a garanciális támogatással kapcsolatos információkért olvassa el az alábbi szakaszokat.

Ausztrália és Új-Zéland

Amennyiben a termék nem megfelelően működik, lépjen kapcsolatba a kereskedővel vagy a gyártó helyi képviseletével (lásd: dometic.com/dealer). Az Ön termékére 2 év év garancia vonatkozik.

Csak Ausztrália

Áruink olyan garanciákkal érkeznek, amelyeket az Ausztrál Fogyasztói Jog révén nem lehet kizárni. Lényeges meghibásodás esetén Ön cserére, vagy visszatérítésre valamint minden egyéb észszerűen előre látható veszteségének vagy kárának kompenzációjára jogosult. Amennyiben az áru nem elfogadható minőségű és a hiba nem éri el a lényeges meghibásodás szintjét, akkor Önnek joga van megjavíttatni, vagy kicserélтetni az árut. A jelen garancia által Önnek mint fogyasztónak biztosított előnyök kiegészítik az Önt a törvény szerint megillető egyéb jogokat és jogorvoslati lehetőségeket.

Csak Új-Zéland

Ez a garancia irányelv az 1993. évi (NZ) Fogyasztói Garanciák Törvény által előírt és kötelező feltételek és garanciák hatálya alá tartozik.

Helyi támogatás

A következő címen találhat helyi támogatást: dometic.com/dealer

Egyesült Államok és Kanada

A korlátozott garancia itt érhető el: qr.dometic.com/bfneEw.

Ha kérdése van, vagy a korlátozott garancia egy példányát szeretné ingyenesen megkapni, forduljon a következő címre:

```
DOMETIC CORPORATION
CUSTOMER SUPPORT CENTER
5155 VERDANT DRIVE
ELKHART, INDIANA, USA 46516
1-800-544-4881 OR DOMETICCUSTOMERSERVICE@DOMETIC.COM
```

Minden más régió

A termékre a törvény szerinti garancia-időszak érvényes. Amennyiben a termék meghibásodott, lépjen kapcsolatba a gyártó helyi képviseletével (lásd: dometic.com/dealer) vagy a kereskedővel.

16 Műszaki adatok

táblázat 43: Általános műszaki adatok

Akkumulátortípus	Lítium-vas-foszfát (LFP) akkumulátorcellák
Névleges akkumulátor-kapacitás	20 Ah
Névleges akkumulátor-feszültség	12,8 V⎓
Csúcsteljesítmény	240 W
Lemerítési végfeszültség	11 V⎓
Maximális átalakítási hatásfok (MPPT)	> 98 %
Üzemi hőmérséklet-tartomány	– 10 °C … 45 °C (14 °F … 113 °F)
Tárolási hőmérséklet-tartomány	– 20 °C … 45 °C (– 4 °F … 113 °F)
Töltési hőmérséklet-tartomány	0 °C … 45 °C (32 °F … 113 °F)
Környezeti páratartalom	20 % … 90 % Relatív páratartalom, nincs kondenzáció
Méretek (szélesség x hossz x magasság)	158 mm × 270 mm × 55 mm (6,22 in × 10,63 in × 2,17 in)
Súly	2,4 kg (5,3 lb)
Vizsgálati tanúsítványok	



táblázat 44: Bemeneti adatok

USB-C1, PD 3.0	
Bemeneti feszültség/névleges áramerősség	5 V⎓: 3 A, 9 V⎓: 3 A, 12 V⎓: 3 A, 15 V⎓: 3 A, 20 V⎓: 5 A
Maximális bemeneti teljesítmény	100 W
XT60	
Bemeneti feszültség/max. áramerősség:	11 … 24 V⎓: 8 A
Maximális bemeneti teljesítmény	100 W
Hűtőport	
Bemeneti feszültség/max. áramerősség:	14 V⎓: 8 A

táblázat 45: Kimeneti adatok

USB-A , QC 3.0	
Kimeneti feszültség/névleges áramerősség	5 V⎓: 3 A, 9 V⎓: 2 A, 12 V⎓: 1,5 A
Maximális kimeneti teljesítmény	18 W
USB-C1, PD 3.0	
Töltési feszültség tartomány	5 V⎓: 3 A, 9 V⎓: 3 A, 12 V⎓: 3 A, 15 V⎓: 3 A, 20 V⎓: 5 A
Maximális kimeneti teljesítmény	100 W
USB-C2, PD 3.0	
Kimeneti feszültség/névleges áramerősség	5 V⎓: 3 A, 9 V⎓: 2 A, 12 V⎓: 1,5 A
Maximális kimeneti teljesítmény	18 W
XT60	
Kimeneti feszültség/max. áramerősség:	11 … 14 V⎓: 10 A
Maximális kimeneti teljesítmény	120 W
Hűtőport	
Kimeneti feszültség/max. áramerősség:	11 … 14 V⎓: 10 A
Maximális kimeneti teljesítmény	120 W

17 Jogi nyilatkozat

Ez a készülék megfelel az FCC szabályok 15. szakaszának. Az üzemeltetés a következő két feltételhez kötött:

- Ez a készülék nem okozhat káros zavarást.
- Ennek a készüléknek el kell fogadnia minden interferenciát, beleértve azokat az interferenciákat is, amelyek nem kívánt működést okozhatnak.

A megfelelőséget biztosító fél által kifejezett formában nem engedélyezett módosítások, vagy átalakítások érvényteleníthetik a felhasználó üzemeltetési jogát. Ezt a berendezést tesztelték, és megállapították, hogy megfelel a B osztályú digitális eszközökre vonatkozó határértékeknek, az FCC szabályzat 15. szakasza szerint. A határértékek célja, hogy ésszerű védelmet nyújtsanak a berendezés lakókörnyezetekben történő üzemeltetése során keletkező káros interferenciák

ellen. Ha a berendezést nem a jelen dokumentumban lévő irányelveknek megfelelően telepítik és használják, akkor a berendezés zavaró hatással lehet a rádiófrekvenciás kommunikációra. Arra viszont nem vállalunk garanciát, hogy egy bizonyos telepítési helyzetben nem fog kialakulni interferencia. Ha ez a berendezés káros interferenciát okoz a rádió- vagy televízió-vételben, ami a berendezés ki- és bekapcsolásával megállapítható, a felhasználónak meg kell próbálnia orvosolni az interferenciát az alábbi intézkedések valamelyikével:

- A vevőantenna átállítása, vagy áthelyezése.
- A berendezés és a vevő közötti távolság növelése.
- A berendezés csatlakoztatása egy olyan aljzathoz, amely másik áramkörön van, mint a vevő csatlakoztatási aljzata.
- Segítség kérése a márkakereskedőtől, vagy egy tapasztalt rádió-/tv-szerelőtől.

Ez a készülék megfelel az Industry Canada engedélymentes RSS-szabványának/szabványainak. Az üzemeltetés a következő két feltételhez kötött:

- Ez a készülék nem okozhat interferenciát.
- Ennek a készüléknek minden interferenciát el kell fogadnia, beleértve az olyan interferenciát is, amely a készülék nem kívánt működését okozhatja. Ez a „B" osztályú digitális készülék megfelel a kanadai ICES-3(B)/NBM-3(B) szabványnak.

Hrvatski

1 Važne napomene

Pažljivo pročitajte ove upute i poštujte sve upute, smjernice i upozorenja sadržane u ovim uputama kako biste u svakom trenutku osigurali pravilnu instalaciju, uporabu i održavanje proizvoda. Ove upute MORAJU ostati u blizini ovog proizvoda.

Uporabom proizvoda potvrđujete da ste pažljivo pročitali sve upute, smjernice i upozorenja te da razumijete i pristajete poštovati ovdje navedene uvjete i odredbe. Pristajete koristiti se ovim proizvodom samo za predviđenu svrhu i namjenu te u skladu s uputama, smjernicama i upozorenjima navedenima u ovom priručniku za proizvod, kao i u skladu sa svim važećim zakonima i propisima. Ako ne pročitate i ne poštujete ovdje navedene upute i upozorenja, tada to može dovesti do ozljeđivanja vas i drugih osoba, do oštećenja proizvoda ili druge imovine u blizini. Ovaj priručnik za proizvod, uključujući i upute, smjernice i upozorenja, te povezanu dokumentaciju može biti podložan promjenama i ažuriranjima. Za najnovije podatke o proizvodu posjetite documents.dometic.com.

2 Objašnjenje simbola

Signalna riječ opisuje poruke o sigurnosti i oštećenju imovine, kao i stupanj ili razinu težine potencijalne opasnosti.



OPREZ!

> Naznačuje opasnu situaciju, koja bi, ako se ne izbjegne, mogla rezultirati lakšim ili umjerenim ozljedama.



POZOR!

> Naznačuje situaciju, koja bi, ako se ne izbjegne, mogla rezultirati materijalnom štetom.



UPUTA Dodatne informacije za rukovanje proizvodom.

3 Sigurnosne upute

3.1 Opća sigurnost

OPREZ! Opasnost za zdravlje

> Baterije ne smijete otvarati ni oštećivati niti ih bacati u prirodu jer sadrže otrovne teške metale koji štete okolišu.

> Ovaj uređaj smiju koristiti djeca od 8 godina i starija te osobe sa smanjenim fizičkim, senzornim ili mentalnim sposobnostima ili osobe s nedovoljnim iskustvom i znanjem ako su pod nadzorom ili ako su dobili upute o sigurnoj uporabi uređaja te razumiju opasnosti koje se pri tome javljaju.

> Ovaj uređaj nije namijenjen za uporabu od strane osoba (uključujući djecu) smanjenih tjelesnih, senzoričkih ili umnih sposobnosti ili s nedostatkom iskustva i znanja osim ako nisu pod nadzorom osobe odgovorne za njihovu sigurnost ili ako su od te osobe primile upute u vezi s uporabom uređaja.

> **Električni uređaji nisu igračke.** Uvijek čuvajte uređaj izvan dohvata male djece.

> Djeca moraju biti pod nadzorom kako bi se osiguralo da se neće igrati s uređajem.

> Djeca ne smiju provoditi čišćenje i korisničko održavanje bez nadzora.



OPREZ! Opasnost od ozljeda

> Nemojte koristiti ovaj uređaj ako na njemu ima vidljivih oštećenja.

> Uređaj smije popravljati samo kvalificirano osoblje. Nepropisno izvedeni popravci mogu značajno povećati opasnosti.

> Nemojte modificirati ili prilagođavati nijednu komponentu na bilo koji način.

> Nemojte koristiti uređaj u mokrim uvjetima ili ga uranjati u bilo kakvu tekućinu. Čuvajte na suhom mjestu.



POZOR! Opasnost od oštećenja

> Nemojte rastavljati uređaj.
> Koristite samo dodatni pribor i rezervne dijelove koje preporučuje proizvođač.

3.2 Sigurno rukovanje baterijom



OPREZ! Opasnost od eksplozije

> **Nemojte** upotrebljavati baterijom u sljedećim uvjetima:
  - U slanoj, mokroj ili vlažnoj okolini
  - U blizini korozivnih isparavanja
  - U blizini zapaljivih materijala
  - U područjima gdje prijeti opasnost od eksplozija plina ili prašine
> Nikada nemojte pokušavati puniti smrznuti ili neispravni akumulator. Smjestite akumulator u područje, u kojem ne može doći do smrzavanja i pričekajte da se aklimatizira na okolnu temperaturu.
> Bateriju nemojte postavljati u blizini izvora topline (grijalice, izravna sunčeva svjetlost, plinske pećnice itd.).
> U blizini baterije nemojte pušiti, koristiti otvoreni plamen ni uzrokovati iskrenje.
> Bateriju ne ostavljajte bez nadzora dok je u upotrebi.



OPREZ! Opasnost od strujnog udara

> Kabele postavite tako da ih ne mogu oštetiti oštri rubovi, vrata ili poklopac motora. Kabele **nemojte** postaviti tako da budu jako savinuti. Prignječeni kabeli mogu dovesti do teške ozljede.
> Nemojte odspajati kablove dok je baterija još uvijek u uporabi.



OPREZ! Opasnost od požara

> Da biste izbjegli oštećenje vanjskih i unutrašnjih dijelova, bateriju ne smijete pustiti da padne, udarati je ni primjenjivati na nju prekomjernu silu.
> Bateriju nemojte stavljati blizu zapaljivih materijala.



OPREZ! Opasnost od ozljeda

> Prilikom postavljanja baterije provjerite jesu li svi kabeli pravilno fiksirani kako bi se izbjegla opasnost od spoticanja.



POZOR! Opasnost od oštećenja

> Pobrinite se za dobru ventilaciju.
> Postavite bateriju na suho mjesto gdje je zaštićena od prskanja vode.
> Nikada ne izvlačite utikač iz utičnice povlačenjem kabela.
> Kada spremate uređaj, kabel omotajte labavo. Ako ga previše zategnete, možete oštetiti kabel i unutrašnje dijelove.
> Izbjegavajte dubinsko pražnjenje baterije.
> Baterija se ne smije puniti kada je temperatura okoline ispod 0 °C (32 °F) .

4 Dodatne upute

Da biste smanjili opasnost od nezgoda i ozljeda, prije montaže ili upotrebe ovog uređaja pridržavajte se sljedećih smjernica:

- Kada pročitate sve informacije o sigurnosti i upute, obavezno ih se pridržavajte.
- Prije instaliranja, upotrebe ili održavanja ovog proizvoda s razumijevanjem pročitajte ove upute.

Ugradnja mora biti u skladu sa svim primjenjivim lokalnim i državnim propisima, uključujući zadnja izdanja sljedećih normi:

Za SAD i Kanadu: Vanjski punjači ili jedinice napajanja moraju biti u skladu sa sljedećim normama, prema potrebi:

1. **UL 1012** "jedinice napajanja koje nisu klasa 2"; **CAN/CSA C22.2 No. 107.2** "punjači baterija" ili norma **CSA C22.2 No. 107.1** za "napajanja opće namjene". ILI:
2. **UL 1310**: "jedinice napajanja klase 2"; ili **CAN/CSA-C22.2 No. 223** "napajanja s izlazima klase 2 ekstra niskog napona". ILI:
3. **UL 60950-1** "oprema informacijske tehnologije – sigurnost – dio 1: opći zahtjevi"; ili **CAN/CSA-C22.2 No. 60950-1**.

5 Opseg isporuke

sl. 1 na stranici 3

Količina	Opis
1	Baterija Recon
1	Kabel za punjenje USB-C na USB-C

6 Pribor

Dostupno kao pribor (nije sadržan u opsegu isporuke):

Naziv	Br. art.
Kabel XT60 na DC	97000125725, 97000025725

7 Namjena

Prijenosna baterija namijenjena je za punjenje digitalnih mobilnih uređaja (npr. mobitela, tableta, prijenosnih računala, fotoaparata itd.) ili za rad 12 V uređaja (npr. rashladnih kutija).

Prijenosna baterija prikladna je za upotrebu na otvorenom, npr. tijekom razgledavanja.

Prijenosna baterija **nije** prikladna za

- paralelno povezivanje s drugim prijenosnim paketima baterija
- korištenje baterije kao pokretački akumulator za vozilo.
- komercijalnu upotrebu

Ovaj je proizvod prikladan samo za predviđenu namjenu i primjenu u skladu s ovim uputama.

Ove upute donose informacije neophodne za pravilnu instalaciju i/ili rad proizvoda. Loša instalacija i/ili nepravilan rad ili održavanje rezultirat će nezadovoljavajućom uspješnošću i mogućim kvarom.

Proizvođač ne preuzima nikakvu odgovornost za bilo kakve ozljede ili oštećenja proizvoda koje nastanu kao rezultat:

- nepravilnog sklapanja, montaže ili priključivanja, uključujući i previsok napon
- nepravilnog održavanja ili uporabe nekih drugih rezervnih dijelova osim originalnih rezervnih dijelova koje isporučuje proizvođač
- izmjena na proizvodu bez izričitog dopuštenja proizvođača
- uporabe u svrhe koje nisu opisane u ovim uputama

Dometic pridržava pravo na izmjene izgleda i specifikacija proizvoda.

8 Upravljanje elementima

sl. 2 na stranici 3

Pozicija	Opis
1	LED indikator Prikazuje stanje napunjenosti uređaja (svaki LED indikator predstavlja 20 %), napredak punjenja, radni status i obavijesti o greškama
2	Tipka za uključivanje/isključivanje
3	Utičnica za povezivanje uređaja s hladnjakom Recon
4	XT60 izlaz za uređaje velike snage, npr. hladnjake
5	XT60 ulaz za istosmjerno punjenje, npr. solarni panel ili akumulator vozila
6	USB-C1 ulaz i izlaz (PD 3.0)
7	USB-C2 izlaz (PD 3.0)
8	USB-A izlaz (QC 3.0)
9	Vezica za držanje uređaja

UPUTA Sljedeće veze utječu jedna na drugu:

- Kada su istovremeno USB-A i USB-C2 priključeni i prazne bateriju, ukupni izlaz je 5 V⎓ / 4 A s maksimalno 20 W.
- Kada su priključeni i USB-C1 i XT60 ulaz, USB-C1 se isključuje, a baterija se puni putem XT60 ulaza.

9 Prije prve uporabe

UPUTA U stanju isporuke prijenosna baterija je isključena. Prijenosna baterija mora se napuniti da bi se probudila.

Ako se prijenosna baterija puni putem XT60 ulaza, pridržavajte se sljedećih zahtjeva:

1. Solarni panel: prijenosna baterija ima ugrađeni MPPT upravljač. Provjerite je li izlazni napon solarnog panela u rasponu od 11 … 24 V⎓ i da je maksimalna struja punjenja 8 A (100 W).
2. Akumulator vozila: Provjerite je li napon punjenja u rasponu od 11 … 24 V⎓ i da je maksimalna struja 8 A (100 W).

> Napunite akumulator.

sl. 3 na stranici 4

10 Rad

> Uključite ili isključite bateriju.

sl. 4 na stranici 4

> Napunite bateriju Recon (sl. 3).

> Provjerite stanje napunjenosti.

sl. 5 na stranici 5

> Šifre grešaka:

sl. 6 na stranici 5

> Punite i upravljajte uređajima putem USB veze.

sl. 7 na stranici 6

> Pokrenite hladnjak od 12 V.

sl. 8 na stranici 7

> Postavite prijenosnu bateriju na hladnjak Recon.

sl. 9 na stranici 8

> Izvadite prijenosnu bateriju iz hladnjaka Recon.

sl. 10 na stranici 9

11 Čišćenje i održavanje



POZOR! Opasnost od oštećenja

> Nikad ne perite uređaj pod mlazom tekuće vode ni u vodi pripremljenoj za pranje posuđa.

> Tijekom čišćenja nemojte upotrebljavati oštre ili tvrde predmete, abrazivna sredstva za čišćenje ili izbjeljivač jer oni mogu oštetiti uređaj.

> Povremeno očistite proizvod vlažnom krpom.

> Redovito provjeravajte nema li na kabelima ili žicama pod naponom oštećenja izolacije, pukotina ili labavih spojeva.

12 Spremanje



POZOR! Opasnost od oštećenja

> Bateriju spremite samo kada je potpuno napunjena. Spremljenu bateriju redovito ponovno napunite najmanje svakih 3 – 6 mjeseci, čak i ako se ne upotrebljava.

> Pazite na navedenu optimalnu temperaturu čuvanja jer dugotrajno čuvanje pri visokim i niskim temperaturama može ugroziti vijek trajanja i performanse baterije.

> Bateriju čuvajte u dobro prozračenom, suhom mjestu gdje će biti zaštićena od prašine i prljavštine.

13 Uklanjanje smetnji

Smetnja	Mogući uzrok	Rješenje
Baterija ne funkcionira.	Baterija je ispražnjena, npr. prije prve upotrebe (stanje napunjenosti < 0 %).	Napunite bateriju (sl. 3).
	Baterija je isključena zbog kritične greške.	1. Uklonite trošila s izlaza USB-C i USB-A te izlaza istosmjerne struje. 2. Pritisnite bilo koju tipku da biste uključili bateriju oko 1 min kasnije. 3. Ako problem nije riješen, obratite se ovlaštenom servisu.

Smetnja	Mogući uzrok	Rješenje
LED indikator prikazuje nisku razinu stanja napunjenosti (sl. 5).	Baterija je skoro u potpunosti ispražnjena.	> Napunite akumulator.
LED indikator prikazuje šifru greške temperature (sl. 6).	Aktivirana je zaštita od prekomjerne temperature baterije.	> Prestanite puniti ili prazniti uređaj dok se ne ohladi.
LED indikator prikazuje šifru kritične greške (sl. 6).	Aktivirana je zaštita od prenapona/podnapona baterije. Aktivirana je zaštita baterije od nadstruje. Aktivirana je zaštita baterije od kratkog spoja. Aktivirana je zaštita baterije od prenapona.	1. Uklonite trošila s izlaza USB-C i USB-A te izlaza istosmjerne struje. 2. Pritisnite bilo koju tipku da biste uključili bateriju oko 1 min kasnije. 3. Ako problem nije riješen, obratite se ovlaštenom servisu.
Jedna ili više veza ne pruža ulaz ili izlaz naveden u poglavlju Tehnički podaci.	Ukupna izlazna snaga je > 240 W. USB i XT60 priključci utječu jedan na drugoga kada su istovremeno povezani (pogledajte Upravljanje elementima na stranici 152).	1. Uklonite trošila s izlaza USB-C i USB-A te izlaza istosmjerne struje. 2. Prilikom ponovnog priključivanja uređaja pridržavajte se maksimalnih opterećenja izlaza (pogledajte odjeljak Tehnički podaci na stranici 155).
Solarni panel ne radi.	Solarni panel spojen je na XT60 izlaz umjesto na XT60 ulaz. Napon solarnog panela nije u rasponu od 11 … 24 V⎓	1. Priključite solarni panel na XT60. 2. Koristite solarni panel unutar raspona napona od 11 … 24 V⎓

14 Odlaganje u otpad

Recikliranje ambalaže: Odložite ambalažu u odgovarajuće kante za reciklažu otpada gdje god je to moguće.

Prekrižena kanta za smeće označava da je proizvod električna ili elektronička oprema ili da sadrži baterije i da se mora sakupljati odvojeno radi pravilne obrade, pravilnog prikupljanja i recikliranja. **Potrošač je zakonski obvezan propisno zbrinuti svu električnu ili elektroničku opremu, baterije ili punjive baterije odvojeno od općeg otpada iz kućanstva!**

To je odvajanje nužno jer su električni uređaji i baterije vrijedni resursi i mogu sadržavati tvari koje su štetne za ljude i okoliš.

Da biste proizvod konačno odložili u otpad, zatražite od svog lokalnog reciklažnog centra ili specijaliziranog trgovca pojedinosti o tomu kako to učiniti u skladu s primjenjivim propisima o odlaganju otpada.

Proizvod i baterije se mogu besplatno odložiti u otpad.

Prije recikliranja ovog proizvoda izvadite sve baterije i punjive baterije.

Baterije koje sadrže više od 0,002 % kadmija ili više od 0,004 % olova označene su kemijskim simbolom za odgovarajući metal: Cd ili Pb.

15 Jamstvo

Informacije o jamstvu i jamstvenoj podršci potražite u odjeljcima u nastavku.

Australija i Novi Zeland

Ako proizvod ne radi kako bi trebao, obratite se svojem trgovcu na malo ili podružnici proizvođača u svojoj državi (pogledajte dometic.com/dealer). Jamstvo, koje se primjenjuje na Vaš proizvod, iznosi 2 godine god.

Samo Australija

Naši artikli dolaze s jamstvima koja se ne mogu isključiti prema Australskom zakonu o zaštiti potrošača. Imate pravo na zamjenu ili povrat novca za veliki kvar te naknadu za bilo kakav razumno predvidiv gubitak ili štetu. Također imate pravo na popravak ili zamjenu artikala ako artikli ne ispunjavaju prihvatljivu razinu kvalitete i kvar ne znači veliki kvar. Prednosti koje vam kao potrošaču pruža ovo jamstvo dodatak su drugim pravima i pravnim lijekovima koji su vam dostupni u skladu sa zakonom.

Samo Novi Zeland

Ova jamstvena politika podložna je uvjetima i jamstvima koji su obavezni kako to podrazumijeva Zakon o jamstvima za potrošače 1993(NZ).

Lokalna podrška

Potražite lokalnu podršku na sljedećim adresama: dometic.com/dealer

Sjedinjene Američke Države i Kanada

Ograničeno jamstvo dostupno je na qr.dometic.com/bfneEw.

Ako imate pitanja ili želite pribaviti besplatan primjerak ograničenog jamstva, kontaktirajte:

```
DOMETIC CORPORATION
CUSTOMER SUPPORT CENTER
5155 VERDANT DRIVE
ELKHART, INDIANA, USA 46516
1-800-544-4881 OR DOMETICCUSTOMERSERVICE@DOMETIC.COM
```

Sve ostale regije

Primjenjuje se zakonom propisano jamstveno razdoblje. Ako je proizvod neispravan, obratite se podružnici proizvođača u svojoj državi (pogledajte dometic.com/dealer) ili svojem trgovcu na malo.

16 Tehnički podaci

Tablica 46: Opći tehnički podaci

Vrsta akumulatora	Litij-željezo fosfatne baterije (LFP)
Nazivni kapacitet baterije	20 Ah
Nazivni napon baterije	12,8 V⎓
Vršna izlazna snaga	240 W

Napon na kraju pražnjenja	11 V⎓
Maksimalna učinkovitost pretvorbe (MPPT)	> 98 %
Raspon radne temperature	–10 °C … 45 °C (14 °F … 113 °F)
Raspon temperature skladištenja	–20 °C … 45 °C (–4 °F … 113 °F)
Raspon temperature punjenja	0 °C … 45 °C (32 °F … 113 °F)
Okolna vlaga	20 % … 90 % RH, bez kondenzacije
Dimenzije (Š x D x V)	158 mm × 270 mm × 55 mm (6,22 in × 10,63 in × 2,17 in)
Težina	2,4 kg (5,3 lb)
Testni certifikati	

Tablica 47: Ulazne specifikacije

USB-C1, PD 3.0	
Ulazni napon / nazivna struja	5 V⎓: 3 A, 9 V⎓: 3 A, 12 V⎓: 3 A, 15 V⎓: 3 A, 20 V⎓: 5 A
Maksimalna ulazna snaga	100 W
XT60	
Ulazni napon / maksimalna struja	11 … 24 V⎓: 8 A
Maksimalna ulazna snaga	100 W
Priključak za hladnjak	
Ulazni napon / maksimalna struja	14 V⎓: 8 A

Tablica 48: Izlazne specifikacije

USB-A, QC 3.0	
Izlazni napon / nazivna struja	5 V⎓: 3 A, 9 V⎓: 2 A, 12 V⎓: 1,5 A
Maksimalna izlazna snaga	18 W
USB-C1, PD 3.0	
Raspon napona punjenja	5 V⎓: 3 A, 9 V⎓: 3 A, 12 V⎓: 3 A, 15 V⎓: 3 A, 20 V⎓: 5 A
Maksimalna izlazna snaga	100 W
USB-C2, PD 3.0	
Izlazni napon / nazivna struja	5 V⎓: 3 A, 9 V⎓: 2 A, 12 V⎓: 1,5 A
Maksimalna izlazna snaga	18 W
XT60	

Izlazni napon / maksimalna struja	11 … 14 V⎓: 10 A
Maksimalna izlazna snaga	120 W
Priključak za hladnjak	
Izlazni napon / maksimalna struja	11 … 14 V⎓: 10 A
Maksimalna izlazna snaga	120 W

17 Pravna napomena

Ovaj je uređaj sukladan 15. dijelu pravilnika američkog Saveznog povjerenstva za komunikaciju (FCC). Rad je podložan sljedećim dvama uvjetima:

- Ovaj uređaj ne smije uzrokovati štetnu smetnju.
- Ovaj uređaj mora prihvatiti bilo kakvu primljenu smetnju, uključujući smetnju koja može uzrokovati neželjeni način rada.

Izmjene ili modifikacije, koje nisu izričito odobrene od strane odgovorne za sukladnost, mogu poništiti pravo korisnika da koristi ovu opremu. Oprema je testirana te je ustanovljeno da je sukladna granicama za digitalni uređaj klase B, sukladno dijelu 15 pravilnika FCC. Ove granice namijenjene su pružanju razumne zaštite protiv štetne smetnje u instalaciji stambene zgrade. Ova oprema proizvodi, koristi i može zračiti energijom radijske frekvencije te ako nije montirana i korištena sukladno uputama, može uzrokovati štetnu smetnju na radio komunikaciji. Međutim, nema garancije da u dotičnoj instalaciji neće doći do smetnje. Ako ova oprema uzrokuje štetnu smetnju u radijskom ili televizijskom prijemu, što se može utvrditi isključivanjem i uključivanjem opreme, korisniku se preporučuje uklanjanje smetnje primjenom jedne ili više sljedećih mjera:

- Preusmjeravanje ili premještanje antene za prijem.
- Povećavanje udaljenosti između opreme i prijemnika.
- Priključivanje opreme na utičnicu drugog strujnog kruga na koji nije priključen prijemnik.
- Obratite se trgovcu ili iskusnom serviseru radio-uređaja/TV-a za pomoć.

Ovaj uređaj sukladan je standardu/standardima specifikacije radio standarda (RSS) tijela Industry Canada za koje nije potrebna posebna dozvola. Rad je podložan sljedećim dvama uvjetima:

- Ovaj uređaj ne smije uzrokovati smetnju.
- Ovaj uređaj mora prihvatiti bilo kakvu smetnju, uključujući smetnju koja može uzrokovati neželjeni način rada uređaja. Ovaj digitalni uređaj klase B sukladan je kanadskoj normi ICES-3(B)/NBM-3(B).

Türkçe

1 Önemli notlar

Bu ürünü doğru monte ettiğinizden ve ürünün daima kullanıma hazır olduğundan emin olmak için lütfen tüm talimatları ve bu ürün kılavuzunda verilen kılavuzları ve uyarıları dikkatlice okuyunuz. Bu talimatlar bu ürün ile birlikte SAKLANMALIDIR.

Bu ürünü kullandığınızda tüm talimatları, kılavuzları ve uyarıları dikkatlice okuduğunuzu ve anladığınızı ve hükümlere ve koşullara bu sözleşmede yer alıyormuş gibi uyacağınıza onay verirsiniz. Bu ürünü sadece amacına ve uygulamaya uygun ve talimatlara, kılavuzlara ve uyarılara uygun bu ürün kılavuzu ile geçerli yasalara ve yönetmeliklere uygun olarak kullanacağınızı kabul ediyorsunuz. Talimatların ve uyarıların burada verildiği gibi okunmaması veya bunlara uyulmaması sonucu kendiniz ve diğer insanlar yaralanabilir veya ürününüz veya yakınında bulunan diğer mallar hasar görebilir. Talimatlar, kılavuzlar ve uyarılar da dahil, bu ürün kılavuzu ve buna ait olan dokümanlarda değişiklikler ve güncellemeler yapılabilir. Güncel ürün bilgileri için lütfen documents.dometic.com adresini ziyaret edin.

2 Sembollerin açıklanması

Bir sinyal sözcüğü, güvenlik ve maddi hasar mesajlarını tanımlar ve ayrıca tehlikenin ciddiyet derecesini veya seviyesini gösterir.

DİKKAT!

> Önlenmediğinde, hafif veya orta derecede bir yaralanmaya neden olabilecek tehlikeli bir durumu gösterir.

İKAZ!

> Önlenmediğinde, maddi hasara neden olabilecek bir durumu gösterir.

NOT Ürünün kullanılması ile ilgili ek bilgiler.

3 Güvenlik uyarıları

3.1 Genel güvenlik

DİKKAT! Sağlık için tehlike

> Zehirli ve çevreye zararlı ağır metaller içerdiklerinden aküleri açmayın veya zarar vermeyin ya da çevreye karışmalarına izin vermeyin.
> Bu cihaz, gözetim altında olmaları veya cihazın güvenli bir şekilde kullanımıyla ilgili talimatların verilmesi ve tehlikeleri anlamaları halinde, 8 yaş ve üzeri çocuklar ve fiziksel, duyusal veya zihinsel yetenekleri kısıtlı veya deneyim ve bilgi eksikliği olan kişiler tarafından kullanılabilir.
> Bu cihaz fiziksel, duyusal veya ruhsal yetenekleri yeterli olmayan, deneyimleri ve bilgileri eksik olan kişilerin (çocuklar da dahil) kullanmaları için tasarlanmamıştır. Bu kişiler bu cihazı güvenlikleri için sorumlu bir kişinin denetimi altında kullanabilirler.
> **Elektronik cihazlar çocuk oyuncağı değildir.** Cihazı, küçük çocukların erişemeyeceği bir yerde saklayın ve kullanın.
> Bu cihazla oynamadıklarından emin olmak için çocuklar daima gözetlenmelidir.
> Temizlik ve kullanıcı bakımı gözetimsiz olarak çocuklar tarafından yapılmamalıdır.

DİKKAT! Yaralanma riski

> Cihazda gözle görülebilir hasar varsa cihazı çalıştırmayın.
> Cihaz sadece kalifiye personel tarafından onarılmalıdır. Doğru yapılmayan onarımlar mühim tehlikelere sebep olabilir.
> Bileşenlerin hiçbirinde hiçbir şekilde değişiklik veya uyarlama yapmayın.
> Cihazı ıslak koşullarda kullanmayın veya herhangi bir sıvıya daldırmayın. Kuru bir yerde saklayın.

İKAZ! Hasar tehlikesi

> Cihazı parçalarına ayırmayın.
> Sadece üretici tarafından tavsiye edilen aksesuar ve yedek parçaları kullanın.

3.2 Akünün güvenli olarak çalıştırılması

DİKKAT! Patlama tehlikesi

> Aküyü aşağıdaki koşullarda **çalıştırmayın**:
  - Tuzlu, ıslak veya nemli ortamlarda
  - Aşındırıcı dumanların yakınında
  - Yanıcı maddelerin yakınında
  - Gaz veya toz patlaması riski olan alanlarda
> Asla donmuş veya hasarlı bir aküyü şarj etmeye çalışmayın. Aküyü buzlanma olmayan bir alana yerleştirin ve akü ortam sıcaklığına alışana kadar bekleyin.
> Aküyü, ısı kaynaklarının (ısıtıcılar, doğrudan güneş ışını, gaz fırınları vb.) yakınına yerleştirmeyin.
> Akünün yakınında sigara içmeyin, açık alev kullanmayın veya kıvılcım oluşturmayın.
> Aküyü kullanırken gözetimsiz bırakmayın.

DİKKAT! Elektrik çarpması tehlikesi

> Kabloları keskin kenarlar, kapılar veya kaput nedeniyle zarar görmeyecek şekilde yerleştirin. Kabloları çok bükülmüş şekilde **döşemeyin**. Ezilmiş kablolar ciddi yaralanmalara neden olabilir.
> Akü kullanılırken hiçbir kabloyu bağlantısından ayırmayın.

DİKKAT! Yangın tehlikesi

> Harici ve dahili parçaların hasar görmesini önlemek için aküyü düşürmeyin, çarpmayın veya cihaza aşırı güç uygulamayın.
> Aküyü yanıcı maddelerin yakınına yerleştirmeyin.

DİKKAT! Yaralanma riski

> Aküyü konumlandırırken, herhangi bir takılarak düşme tehlikesini önlemek için tüm kabloların uygun şekilde sabitlendiğinden emin olun.

İKAZ! Hasar tehlikesi

> İyi bir havalandırma sağlayın.
> Aküyü, su sıçramasına karşı korunan kuru bir yere kurun.
> Fişi prizden çıkartmak için asla kabloyu kullanmayın.
> Saklarken kabloyu gevşek bir şekilde sarın, sıkı sarma kabloya ve iç kısmına zarar verebilir.
> Akünün derin deşarj olmasını önleyin.
> Ortam sıcaklığı 0 °C (32 °F) 'ın altındaysa batarya şarj edilmemelidir.

4 Ek direktifler

Kaza ve yaralanma riskini azaltmak için bu cihazı kurmadan veya çalıştırmadan önce aşağıdaki direktiflere uyun:

- Tüm güvenlik bilgilerini ve talimatlarını okuyun ve uygulayın.
- Bu ürünü monte etmeden, çalıştırmadan veya üzerinde bakım yapmadan önce bu talimatları okuyun ve anlayın.

Kurulum, aşağıdaki standartların en son hali de dahil olmak üzere, geçerli tüm yerel veya ulusal kanunlara uygun olmalıdır:

ABD ve Kanada için: Harici şarj cihazları veya güç üniteleri, uygulanabildiği ölçüde aşağıdaki standartlara uygun olmalıdır:

1. **UL 1012** "sınıf 2 dışındaki güç üniteleri"; **CAN/CSA C22.2 No. 107.2** "batarya şarj cihazları" veya **CSA C22.2 No. 107.1** standardı "genel amaçlı güç kaynakları" için. VEYA:
2. **UL 1310**: "sınıf 2 güç üniteleri"; veya **CAN/CSA-C22.2 No. 223** "çok düşük voltajlı sınıf 2 çıkışlara sahip güç kaynakları". VEYA:
3. **UL 60950-1** "bilgi teknolojisi ekipmanları – güvenlik – bölüm 1: genel gereklilikler"; veya **CAN/CSA-C22.2 No. 60950-1**.

5 Teslimat kapsamı

şekil 1 sayfa 3

Miktar	Adı
1	Recon aküsü
1	USB-C - USB-C şarj kablosu

6 Aksesuar

Aksesuar olarak temin edilebilir (teslimat kapsamına dahil değildir):

Gösterim	Parça no.
XT60 kablosundan DC'ye	97000125725, 97000025725

7 Amacına Uygun Kullanım

Taşınabilir akü, dijital mobil cihazları (örneğin cep telefonları, tabletler, dizüstü bilgisayarlar, kameralar, vb.) şarj etmek veya 12 V cihazları (örn. soğutma kutuları) çalıştırmak için tasarlanmıştır.

Taşınabilir akü, örneğin gezi gibi dış mekan kullanımı için uygundur.

Taşınabilir akü aşağıdakiler için uygun **değildir**

- Diğer taşınabilir akü paketleri ile paralel bağlantı
- Aküyü bir araç için marş aküsü olarak kullanmak.
- Ticari kullanım

Bu ürün sadece amacına ve uygulamaya ve bu talimatlara uygun olarak kullanılmalıdır.

Bu kılavuzda ürünün doğru olarak monte edilmesi ve/veya kullanılması için gerekli bilgiler verilmektedir. Doğru yapılmayan montaj ve/veya yanlış işletim ya da bakım, performansın yetersiz olmasına ve olası bir arızaya neden olabilir.

Üretici, aşağıdaki durumların neden olduğu yaralanmalardan veya ürün hasarlarından sorumlu değildir:

- Aşırı voltaj da dahil olmak üzere hatalı kurulum, montaj veya bağlantı
- Yanlış bakım veya üretici tarafından sağlanan orijinal yedek parçalardan başka yedek parçalar kullanılması
- Üreticisinden açıkça izin almadan cihazda değişiklikler yapılması
- Bu kılavuzda tanımlananların dışında amaçlar için kullanıldığında

Dometic ürünün görünümünde ve ürün özelliklerinde değişiklik yapma hakkını saklı tutar.

8 İşletim elemanları

şekil 2 sayfa 3

Parça	Adı
1	LED gösterge Cihazın şarj durumunu (her LED, 20 % temsil eder), şarj ilerlemesini, çalışma durumunu ve hata bildirimlerini gösterir
2	Açma/kapatma düğmesi
3	Cihazı Recon Soğutucu'ya bağlamak için soket
4	Soğutucular gibi yüksek güçlü cihazlar için XT60 çıkışı
5	Güneş paneli veya araç aküsü gibi cihazları DC şarj için XT60 girişi
6	USB-C1 giriş ve çıkışı (PD 3.0)
7	USB-C2 çıkışı (PD 3.0)
8	USB-A çıkışı (QC 3.0)
9	Cihazı sabitlemek için kayış

NOT Aşağıdaki bağlantılar birbirini etkiler:

- USB-A ve USB-C2 aynı anda bağlanıp aküyü boşaltırsa, toplam çıkış maksimum 20 W ile 5 V⎓ /4 A olur.
- USB-C1 ve XT60 girişi aynı anda bağlandığında, USB-C1 kapatılır ve akü XT60 girişi üzerinden şarj edilir.

9 İlk kullanım öncesi

NOT Teslimat durumunda taşınabilir akü kapalıdır. Kullanıma hazır hale getirmek için taşınabilir akünün şarj edilmesi gerekir.

Taşınabilir akü XT60 girişi üzerinden şarj ediliyorsa aşağıdaki gerekliliklere uyun:

1. Güneş paneli: Taşınabilir aküde dahili MPPT kontrol cihazı bulunur. Güneş paneli çıkış geriliminin 11 … 24 V⎓ aralığında ve 8 A (100 W) maksimum şarj akımında olduğundan emin olun.
2. Araç aküsü: Şarj geriliminin 11 … 24 V⎓ aralığında ve maksimum akımın 8 A (100 W) olduğundan emin olun.

> Aküyü şarj edin.

şekil 3 sayfa 4

10 Kullanım

> Akü paketini açın veya kapatın.

şekil 4 sayfa 4

> Recon aküsünü şarj edin (şekil 3).

> Şarj durumunu kontrol edin.

şekil 5 sayfa 5

> Hata kodları:

şekil 6 sayfa 5

> Cihazları USB üzerinden şarj edin ve çalıştırın.

şekil 7 sayfa 6

> 12 V soğutucuyu çalıştırın.

şekil 8 sayfa 7

> Taşınabilir aküyü bir Recon soğutucuya takın.

şekil 9 sayfa 8

> Taşınabilir aküyü Recon soğutucudan çıkarın.

şekil 10 sayfa 9

11 Temizlik ve bakım



İKAZ! Hasar tehlikesi

> Cihazı kesinlikle akan su altında veya bulaşık suyu ile yıkamayın.

> Cihaza zarar verebileceği için temizlik sırasında keskin ya da sert nesneler, aşındırıcı temizlik maddeleri veya çamaşır suyu kullanmayın.

> Ürünü ara sıra nemli bir bezle temizleyin.

> Akım taşıyan kabloları veya hatları düzenli olarak yalıtım hataları, kopmalar veya gevşek bağlantılar bakımından kontrol edin.

12 Depolama



İKAZ! Hasar tehlikesi

> Aküyü sadece tam şarjlı olarak depolayın. Depolanan aküyü düzenli olarak ve en az 3 - 6 ayda bir, kullanılmadığında bile şarj edin.

> Yüksek ve düşük sıcaklıklarda uzun süreli depolama aknün kullanım ömrünü ve performansını olumsuz etkileyebileceğinden, belirtilen optimum depolama sıcaklığına uyun.

> Aküyü iyi havalandırılan, kuru, toz ve kirden korunan bir yerde saklayın.

13 Arızaların Giderilmesi

Sorun	Neden	Çare
Akü çalışmıyor.	Akü deşarj olmuş, örneğin ilk kullanımdan önce (SOC < 0 %).	Aküyü şarj edin (şekil 3).
	Akü kritik bir hata nedeniyle kapatılmış.	1. USB-C, USB-A ve DC çıkışlarındaki yükleri çıkarın. 2. Yaklaşık 1 min sonra herhangi bir düğmeye basarak aküyü açın. 3. Sorun çözülmezse yetkili servis personeliyle iletişime geçin.
LED göstergesi düşük SOC gösteriyor (şekil 5).	Akü neredeyse deşarj olmuş.	> Aküyü şarj edin.
LED göstergesi sıcaklık hata kodunu gösteriyor (şekil 6).	Akü kısa devre koruması tetiklenmiş.	> Cihazı soğuyana kadar şarj etmeyi veya boşaltmayı durdurun.

Sorun	Neden	Çare
LED göstergesi kritik hata kodunu gösteriyor (şekil 6).	Akünün aşırı gerilim/düşük gerilim koruması tetiklenmiş. Akünün aşırı akım koruması tetiklenmiş. Akünün kısa devre koruması tetiklenmiş. Akünün aşırı voltaj koruması tetiklenmiş.	1. USB-C, USB-A ve DC çıkışlarındaki yükleri çıkarın. 2. Yaklaşık 1 min sonra herhangi bir düğmeye basarak aküyü açın. 3. Sorun çözülmezse yetkili servis personeliyle iletişime geçin.
Bir veya daha fazla bağlantı, teknik veriler bölümünde belirtilen giriş veya çıkışı sağlamıyor.	Toplam çıkış gücü > 240 W'tır. USB ve XT60 bağlantıları aynı anda bağlandığında birbirini etkiler (bkz.İşletim elemanları sayfa 160).	1. USB-C, USB-A ve DC çıkışlarındaki yükleri çıkarın. 2. Cihazları yeniden bağlarken çıkışların maksimum yüküne dikkat edin (bkz. Teknik Bilgiler sayfa 164 bölümü).
Güneş paneli çalışmıyor.	Güneş paneli, XT60 girişi yerine XT60 çıkışına bağlanmış. Güneş paneli şu gerilim aralığında değil: 11 … 24 V⎓	1. Güneş panelini XT60'a bağlayın. 2. Güneş panelini şu gerilim aralığında kullanın: 11 … 24 V⎓

14 Atık İmhası

Ambalaj malzemesi geri dönüşümü: Ambalaj malzemesini mümkünse ilgili geri dönüşüm atık sistemine kazandırın. Ambalajın değerli bir kaynak olması ve uygun olmayan şekilde bertaraf edilmesinin insan sağlığını ve çevreyi etkileyebilecek olması nedeniyle bu ayırma gereklidir.

Çarpı işaretli tekerlekli çöp kutusu simgesi, ürünün elektrikli veya elektronik bir ekipman olduğunu veya akü içerdiğini ve uygun şekilde işlenmesi, geri kazanılması ve geri dönüştürülmesi için ayrı olarak toplanması gerektiğini belirtir. **Tüketici yasal olarak tüm elektrikli veya elektronik cihazları, aküleri ve şarj edilebilir aküleri genel ev atıklarından ayrı olarak uygun şekilde bertaraf etmekle yükümlüdür!**

Aküler ve elektrikli cihazlar değerli kaynaklar olduğundan ve insanlara ve çevreye zararlı maddeler içerebileceğinden bu ayırma gereklidir.

Ürünü nihai olarak imha etmek için bu işlemin geçerli imha yönetmeliklerine göre nasıl yapılacağı hakkında ayrıntılı bilgi için yerel geri dönüşüm merkezine veya uzman satıcınıza danışın.

Ürün ve aküler ücretsiz olarak bertaraf edilebilir.

Bu ürünü geri dönüştürmeden önce tüm akü ve şarj edilebilir aküleri çıkarın.

0,002 % oranından fazla kadmiyum veya 0,004 % oranından fazla kurşun içeren aküler ilgili metalin kimyasal sembolüyle işaretlenmiştir: Cd veya Pb.

15 Garanti

Garanti ve garanti desteği hakkında bilgi için aşağıdaki bölümlere bakın.

Avustralya ve Yeni Zelanda

Ürün gerektiği gibi çalışmıyorsa lütfen satıcınızla veya üreticinin ülkenizdeki şubesiyle iletişime geçin (bkz. dometic.com/dealer). Ürününüzün garanti süresi 2 yıl yıldır.

Yalnızca Avustralya

Ürünlerimiz için Avustralya Tüketici Yasası kapsamı uyarınca hariç tutulamayacak garantiler geçerlidir. Büyük bir arıza olduğu takdirde ve makul düzeyde öngörülebilir herhangi bir kayıp veya hasarın tazminatı için değişim veya iade hakkınız vardır. Ayrıca ürünler kabul edilebilir kalite düzeyinde değilse ve ürün arızası büyük bir arıza boyutunda değilse ürünleri tamir ettirme veya değiştirme hakkınız bulunur. Bu garanti kapsamında tüketici olarak size sağlanan faydalar, kanun kapsamında sahip olduğunuz diğer hak ve çözüm yollarına ek niteliktedir.

Yalnızca Yeni Zelanda

Bu garanti politikası, Consumer Guarantees Act 1993(NZ) (Tüketici Garantileri Yasası) tarafından belirtildiği üzere zorunlu olan koşullara ve garantilere tabidir.

Yerel destek

Lütfen aşağıdaki bağlantı adresinden yerel desteği bulun: dometic.com/dealer

Amerika Birleşik Devletleri ve Kanada

Sınırlı garanti qr.dometic.com/bfneEw adresinde mevcuttur.

Sorularınız varsa veya ücretsiz olarak sınırlı garantinin bir kopyasını edinmek istiyorsanız iletişim:

```
DOMETIC CORPORATION
CUSTOMER SUPPORT CENTER
5155 VERDANT DRIVE
ELKHART, INDIANA, USA 46516
1-800-544-4881 OR DOMETICCUSTOMERSERVICE@DOMETIC.COM
```

Tüm diğer bölgeler

Yasal garanti süresi geçerlidir. Üründe hasar varsa üreticinin ülkenizdeki şubesi (bkz. dometic.com/dealer) veya satıcınızla iletişime geçin.

16 Teknik Bilgiler

Çizelge 49: Genel teknik veriler

Akü tipi	Lityum demir fosfat (LFP) akü hücreleri
Nominal akü kapasitesi	20 Ah
Nominal akü voltajı	12,8 V⎓
Maksimum güç çıkışı	240 W
Deşarj sonu gerilimi	11 V⎓
Maksimum dönüşüm verimliliği (MPPT)	> 98 %
Çalışma sıcaklığı aralığı	– 10 °C … 45 °C (14 °F … 113 °F)
Depolama sıcaklığı aralığı	– 20 °C … 45 °C (– 4 °F … 113 °F)
Şarj sıcaklığı aralığı	0 °C … 45 °C (32 °F … 113 °F)
Ortam nemi	20 % … 90 % Bağıl nem (RH), yoğuşmasız
Boyut (G x U x Y)	158 mm × 270 mm × 55 mm (6,22 in × 10,63 in × 2,17 in)

Ağırlık	2,4 kg (5,3 lb)
Test sertifikaları	



Çizelge 50: Giriş özellikleri

USB-C1, PD 3.0	
Giriş gerilimi / nominal akım	5 V⎓: 3 A, 9 V⎓: 3 A, 12 V⎓: 3 A, 15 V⎓: 3 A, 20 V⎓: 5 A
Maksimum giriş gücü	100 W
XT60	
Giriş gerilimi / maksimum akım	11 … 24 V⎓: 8 A
Maksimum giriş gücü	100 W
Buzdolabı bağlantı noktası	
Giriş gerilimi / maksimum akım	14 V⎓: 8 A

Çizelge 51: Çıkış özellikleri

USB-A, QC 3.0	
Çıkış gerilimi / nominal akım	5 V⎓: 3 A, 9 V⎓: 2 A, 12 V⎓: 1,5 A
Maksimum çıkış gücü	18 W
USB-C1, PD 3.0	
Şarj etme voltaj aralığı	5 V⎓: 3 A, 9 V⎓: 3 A, 12 V⎓: 3 A, 15 V⎓: 3 A, 20 V⎓: 5 A
Maksimum çıkış gücü	100 W
USB-C2, PD 3.0	
Çıkış gerilimi / nominal akım	5 V⎓: 3 A, 9 V⎓: 2 A, 12 V⎓: 1,5 A
Maksimum çıkış gücü	18 W
XT60	
Çıkış gerilimi / maksimum akım	11 … 14 V⎓: 10 A
Maksimum çıkış gücü	120 W
Buzdolabı bağlantı noktası	
Çıkış gerilimi / maksimum akım	11 … 14 V⎓: 10 A
Maksimum çıkış gücü	120 W

17 Yasal

Bu cihaz, FCC kurallarının 15. bölümüne uygundur. Çalıştırma aşağıdaki iki koşula bağlıdır:

- Bu cihaz zararlı parazite neden olmamalıdır.
- Bu cihaz, istenmeyen çalışmaya neden olabilecek parazitler de dahil olmak üzere alınan tüm parazitleri normal karşılamalıdır.

Uyumluluktan sorumlu tarafın açıkça onaylamadığı değişiklikler veya modifikasyonlar, kullanıcının ekipmanı çalıştırma yetkisini geçersiz kılabilir. Bu ekipman test edilmiş ve FCC kurallarının 15. bölümü uyarınca B Sınıfı dijital cihaz sınır değerlerine uygun olduğu kabul edilmiştir. Bu sınır değerler, yerleşim yerlerinde kullanımda zararlı parazitlere karşı makul koruma sağlamak üzere tasarlanmıştır. Bu ekipman, telsiz frekansı enerjisi üretir, kullanır ve yayabilir, talimatlara uygun olarak kurulmaz ve kullanılmazsa, telsiz iletişiminde zararlı parazitlere neden olabilir. Ancak, özel bir kurulumda parazit oluşmayacağının garantisi yoktur. Bu ekipman, radyo veya televizyon sinyali alımında zararlı parazite neden olursa (ekipman kapatılıp açılarak tespit edilebilir), kullanıcının aşağıdaki önlemlerden bir veya daha fazlasını alarak paraziti gidermeye çalışması önerilir:

- Alıcı antenin yönünü veya yerini değiştirin.
- Ekipman ve alıcı arasındaki mesafeyi artırın.
- Ekipmanı, alıcının bağlı olduğu elektrik devresinden farklı bir elektrik devresine bağlı olan bir prize takın.
- Yardım için satıcıya veya deneyimli bir radyo/TV teknisyenine danışın.

Bu cihaz Industry Canada'nın lisanstan muaf RSS standartlarına uygundur. Çalıştırma aşağıdaki iki koşula bağlıdır:

- Bu cihaz parazite neden olmamalıdır.
- Bu cihaz, cihazın istenmeyen şekilde çalışmasına neden olabilecek parazitler de dahil olmak üzere tüm parazitleri normal karşılamalıdır. Bu B Sınıfı dijital cihaz, Canadian ICES-3(B)/NBM-3(B) ile uyumludur.

Slovenščina

1 Pomembna obvestila

Pozorno preberite in upoštevajte vsa navodila, smernice in opozorila iz tega navodila, da zagotovite pravilno vgradnjo, uporabo in vzdrževanje izdelka. Ta navodila MORATE hraniti skupaj z izdelkom.

Z uporabo izdelka potrjujete, da ste pozorno prebrali vsa navodila, smernice in opozorila ter razumete in upoštevate vsa določila ter pogoje v tem dokumentu. Strinjate se, da boste izdelek uporabljali samo za predvideni namen uporabe in v skladu z navodili, smernicami in opozorili v tem navodilu ter v skladu z vsemi veljavnimi zakoni in predpisi. Če navodil in opozoril v nadaljevanju ne preberete in ne upoštevate, boste morda poškodovali izdelek ali povzročili materialno škodo v bližini. Pridržujemo si pravico do sprememb in posodobitev navodila, vključno z navodili, smernicami in opozorili ter povezano dokumentacijo. Za najnovejše informacije o izdelku obiščite documents.dometic.com.

2 Razlaga simbolov

Signalna beseda označuje varnostna sporočila in sporočila o materialni škodi ter stopnjo ali raven nevarnosti.

POZOR!

> Označuje nevarno situacijo, ki lahko povzroči lažje ali zmerne poškodbe, če ni preprečena.

OBVESTILO!

> Označuje nevarno situacijo, ki lahko povzroči materialno škodo, če je ne preprečite.

NASVET Dodatne informacije za upravljanje izdelka.

3 Varnostni napotki

3.1 Osnovna varnost

POZOR! Nevarnost za zdravje

> Baterij ne odpirajte, ne poškodujte in ne dovolite, da pridejo v okolje, saj vsebujejo strupene in okolju škodljive težke kovine.

> To napravo smejo uporabljati otroci, ki so starejši od 8 let, in osebe z zmanjšanimi fizičnimi, zaznavnimi ali duševnimi sposobnostmi ali s pomanjkljivimi izkušnjami in znanjem, če so nadzorovani ali so prejeli navodila glede varne uporabe naprave in razumejo s tem povezana tveganja.

> Naprave ne smejo uporabljati osebe (vključno z otroki) z zmanjšanimi fizičnimi, zaznavnimi ali duševnimi sposobnostmi ali s pomanjkanjem izkušenj in znanja, razen če jih oseba, ki je odgovorna za njihovo varnost, nadzira ali jim je dala navodila glede uporabe naprave.

> **Električne naprave niso otroške igrače.** Napravo zato uporabljajte in shranjujte izven dosega otrok.

> Otroke je treba nadzorovati in tako zagotoviti, da se z napravo ne bodo igrali.

> Otroci ne smejo brez nadzora izvajati čiščenja in vzdrževalnih del.

POZOR! Nevarnost poškodb

> Če na napravi opazite vidne znake poškodb, je ne uporabljajte.

> Napravo sme popravljati samo usposobljeno osebje. Nepravilna popravila lahko povzročijo velika tveganja.

> Na noben način ne spreminjajte ali prilagajajte nobene komponente.

> Naprave ne uporabljajte v mokrih pogojih ali je ne potapljajte v tekočine. Hranite na suhem mestu.



OBVESTILO! Nevarnost poškodb

> Naprave ne razstavljajte.
> Uporabljajte samo dodatke in rezervne dele, ki jih priporoča proizvajalec.

3.2 Varna uporaba baterije



POZOR! Nevarnost eksplozije

> Baterije **ne** uporabljajte v naslednjih pogojih:
  - v slanem, mokrem ali vlažnem okolju,
  - v bližini korozivnih hlapov,
  - v bližini vnetljivih materialov,
  - na območjih, kjer obstaja nevarnost eksplozije plina ali prahu.
> Nikoli ne skušajte polniti zamrznjene ali poškodovane baterije. Baterijo odložite v območje brez zmrzovanja in počakajte, da se ogreje na prostorsko temperaturo.
> Baterije ne namestite v bližino toplotnih virov (grelnikov, neposredne sončne svetlobe, plinskih peči itd.).
> V bližini baterije je prepovedano kaditi, uporabljati odprt ogenj ali povzročati iskrenje.
> Baterije ne uporabljajte brez nadzora.



POZOR! Nevarnost električnega udara

> Kable speljite tako, da jih ostri robovi, vrata ali pokrov ne morejo poškodovati. Kabel mora biti speljan tako, da **ni** močno upognjen. Zaradi stisnjenih kablov lahko pride do hudih poškodb.
> Ne odklapljajte kablov, ko je baterija še v uporabi.



POZOR! Nevarnost požara

> Baterijo zaščitite pred padci in udarci ter ne uporabljajte prekomerne sile, da ne poškodujete njenih zunanjih in notranjih delov.
> Baterije ne postavljajte v bližino vnetljivih materialov.



POZOR! Nevarnost poškodb

> Pri postavljanju baterije se prepričajte, da so vsi kabli ustrezno pritrjeni, da preprečite kakršnokoli nevarnost spotikanja.



OBVESTILO! Nevarnost poškodb

> Zagotovite dobro prezračevanje.
> Baterijo namestite v suh prostor, kjer je zaščitena pred škropljenjem vode.
> Vtiča iz vtičnice nikoli ne vlecite tako, da držite za kabel.
> Pred shranjevanjem kabel ohlapno ovijte, saj se pri tesnem ovijanju lahko poškoduje kabel in notranji deli.
> Preprečite globoko praznjenje baterije.
> Baterije ne smete polniti, če je temperatura okolice pod 0 °C (32 °F) .

4 Dodatne smernice

Da bi zmanjšali nevarnost nesreč in telesnih poškodb, upoštevajte naslednje smernice, preden začnete z montažo ali uporabo te naprave:

- Preberite in upoštevajte vse varnostne informacije in navodila.

- Preden začnete nameščati, uporabljati ali opravljati vzdrževalna dela na tem izdelku, morate prebrati in razumeti ta navodila.

Namestitev mora biti izvedena skladna z vsemi veljavnimi lokalnimi ali nacionalnimi predpisi, vključno z zadnjo izdajo standardov v nadaljevanju:

Za ZDA in Kanado: Zunanji polnilniki ali napajalne enote morajo biti skladni z naslednjimi standardi, kjer je to ustrezno:

1. **UL 1012** "napajalne enote, ki niso razreda 2"; **CAN/CSA C22.2 No. 107.2** "polnilniki baterij" ali standard **CSA C22.2 No. 107.1** za "napajalnike za splošno uporabo". ALI:
2. **UL 1310**: "napajalne enote razreda 2"; ali **CAN/CSA-C22.2 No. 223** "napajalniki z izhodi razreda 2 pri izjemno nizki napetosti". ALI:
3. **UL 60950-1** "oprema informacijske tehnologije – varnost – del 1: splošne zahteve"; ali **CAN/CSA-C22.2 No. 60950-1**.

5 Obseg dobave

sl. 1 na strani 3

Količina	Opis
1	Baterija Recon
1	Polnilni kabel USB-C–USB-C

6 Dodatna oprema

Na voljo kot dodatna oprema (ni del obsega dobave):

Oznaka	Številka izdelka
Kabel XT60 na enosmerni tok	97000125725, 97000025725

7 Predvidena uporaba

Prenosna baterija je predvidena za polnjenje digitalnih mobilnih naprav (npr. mobilnih telefonov, tablic, prenosnih računalnikov, fotoaparatov itd.) ali za napajanje 12 V naprav (npr. hladilnih torb).

Prenosna baterija je primerna za uporabo na prostem, npr. na potovanju.

Prenosna baterija **ni** primerna za:

- vzporedno priključitev v kombinaciji z drugimi prenosnimi baterijami;
- uporabo kot zagonska baterija za vozilo;
- komercialno uporabo.

Ta izdelek je primeren samo za predvideni namen in uporabo v skladu s temi navodili.

V tem navodilu so navedene informacije, ki jih je treba upoštevati za pravilno vgradnjo in/ali delovanje izdelka. Aparat zaradi slabe vgradnje in/ali nepravilne uporabe oziroma vzdrževanja ne bo dobro deloval in se lahko pokvari.

Proizvajalec ne sprejema nobene odgovornosti za telesne poškodbe ali poškodbe izdelka, do katerih pride zaradi:

- napačne namestitve, sestave ali priklopa, vključno s previsoko napetostjo;
- neustreznih vzdrževalnih del ali uporabe neoriginalnih rezervnih delov, ki jih ni dobavil proizvajalec;
- sprememb izdelka brez izrecnega dovoljenja proizvajalca;
- uporabe za namene, ki niso opisani v navodilu.

Družba Dometic si pridržuje pravico do spremembe videza in specifikacij izdelka.

8 Upravljalni elementi

sl. 2 na strani 3

Element	Opis
1	Signalna lučka LED Prikazuje stanje napolnjenosti naprave (vsaka signalna lučka LED predstavlja 20 %), napredek polnjenja, status delovanja in obvestila o napakah
2	Gumb za vklop/izklop
3	Vtičnica za priključitev naprave v hladilno torbo Recon Cooler
4	Izhod XT60 za naprave z visoko močjo, npr. hladilne torbe
5	Vhod XT60 za polnjenje na enosmerni tok, npr. za solarne plošče ali baterijo vozila
6	Vhod in izhod USB-C1 (PD 3.0)
7	Izhod USB-C2 (PD 3.0)
8	Izhod USB-A (QC 3.0)
9	Trakci, ki držijo napravo

NASVET Naslednje povezave vplivajo druga na drugo:

- Ko sta priključena tako USB-A in USB-C2, ki istočasno praznita baterijo, je skupna izhodna moč znaša 5 V⎓/4 A in največ 20 W.
- Ko sta priključena vhoda USB-C1 in XT60, se USB-C1 izklopi, baterija pa se polni iz vhoda XT60.

9 Pred prvo uporabo

NASVET V stanju za dobavo je prenosna baterija izklopljena. Prenosno baterijo je treba napolniti, da jo aktivirate.

Če se prenosna baterija polni iz vhoda XT60, upoštevajte naslednje zahteve:

1. Solarna plošča: Prenosna baterija ima vgrajen krmilnik MPPT. Izhodna napetost solarne plošče mora biti v območju 11 … 24 V⎓, največji polnilni tok pa ne sme presegati 8 A (100 W).
2. Baterija vozila: Polnilna napetost mora biti v območju 11 … 24 V⎓, največji tok pa ne sme presegati 8 A (100 W).

> Napolnite baterijo.

sl. 3 na strani 4

10 Uporaba

> Vklopite oziroma izklopite baterijo.

sl. 4 na strani 4

> Napolnite baterijo Recon (sl. 3).

> Preverite stanje napolnjenosti.

sl. 5 na strani 5

> Kode napak:

sl. 6 na strani 5

> Za polnjenje in uporabo naprav uporabite vhod USB.

sl. 7 na strani 6

> Uporabljate lahko hladilnik 12 V.

sl. 8 na strani 7

> Prenosno baterijo namestite na hladilnik Recon.

sl. 9 na strani 8

> Prenosno baterijo odstranite s hladilnika Recon.

sl. 10 na strani 9

11 Čiščenje in vzdrževanje

OBVESTILO! Nevarnost poškodb

> Naprave ne čistite pod tekočo vodo ali v vodi za pomivanje posode.

> Za čiščenje ne uporabljajte trdih predmetov, grobih čistilnih sredstev ali belila, saj lahko poškodujete napravo.

> Proizvod po potrebi očistite z vlažno krpo.

> Redno preverjajte, ali je izolacija kablov ali vodov pod napetostjo poškodovana oz. ali so kabli oz. vodi pretrgani ali slabo priključeni.

12 Shranjevanje

OBVESTILO! Nevarnost poškodb

> Baterijo hranite le napolnjeno. Shranjeno baterijo redno znova napolnite vsakih 3–6 mesecev, tudi če je ne uporabljate.

> Upoštevajte navedeno optimalno temperaturo shranjevanja, saj lahko dolgotrajno shranjevanje pri visokih in nizkih temperaturah skrajša življenjsko dobo in poslabša zmogljivost baterije.

> Baterijo hranite v dobro prezračevanem in suhem prostoru, kjer je zaščitena pred prahom in umazanijo.

13 Odpravljanje težav

Motnja	Možni vzrok	Rešitev
Baterija ne deluje.	Baterija je prazna, npr. pred prvo uporabo (stanje napolnjenosti < 0 %).	Napolnite baterijo (sl. 3).
	Baterija se izklopi zaradi kritične napake.	1. Odklopite porabnike iz izhodov USB-C in USB-A ter izhodna za enosmerni tok. 2. Pritisnite katerikoli gumb, da se baterija vklopi s približno 1 min zamika. 3. Če težave ne odpravite, se obrnite na pooblaščenega serviserja.

Motnja	Možni vzrok	Rešitev
Signalna lučka LED prikazuje nizko stanje napolnjenosti (sl. 5).	Baterija je skoraj prazna.	> Napolnite baterijo.
Signalna lučka LED prikazuje kodo napake temperature (sl. 6).	Sprožila se je zaščita pred previsoko temperaturo baterije.	> Prekinite polnjenje oziroma praznjenje naprave, dokler se ne ohladi.
Signalna lučka LED prikazuje kodo kritične napake (sl. 6).	Sprožila se je prenapetostna/podnapetostna zaščita baterije. Sprožila se je nadtokovna zaščita baterije. Sprožila se je zaščita baterije pred kratkim stikom. Sprožila se je zaščita baterije pred prenapetostnim udarom.	1. Odklopite porabnike iz izhodov USB-C in USB-A ter izhodna za enosmerni tok. 2. Pritisnite katerikoli gumb, da se baterija vklopi s približno 1 min zamika. 3. Če težave ne odpravite, se obrnite na pooblaščenega serviserja.
Eden ali več priključkov ne zagotavlja vhodne oziroma izhodne moči, navedene v poglavju s tehničnimi podatki.	Skupna izhodna moč znaša > 240 W. Priključka USB in XT60 vplivata drug na drugega, ko sta priključena istočasno (glejte Upravljalni elementi na strani 170).	1. Odklopite porabnike iz izhodov USB-C in USB-A ter izhodna za enosmerni tok. 2. Upoštevajte največjo obremenitev izhodov (glejte poglavje Tehnični podatki na strani 173), ko boste napravo znova priklopili.
Solarna plošča ne deluje.	Solarna plošča je priključena na izhod XT60 in ne na vhod XT60 vhod. Napetost solarne plošče ni v območju 11 … 24 V⎓	1. Priključite solarno ploščo na XT60. 2. Solarno ploščo uporabljajte v območju napetosti 11 … 24 V⎓

14 Odstranjevanje

Recikliranje embalažnega materiala: Embalažni material odstranite v primerne zabojnike za recikliranje odpadkov, če je to mogoče.

Prečrtani smetnjak na kolesih pomeni, da je izdelek električna ali elektronska oprema oziroma vsebuje baterije in ga je treba zbirati ločeno za ustrezno obdelavo, predelavo in recikliranje. **Potrošnik je zakonsko dolžan, da vso električno ali elektronsko opremo, baterije in polnilne baterije ustrezno odstrani ločeno od običajnih gospodinjskih odpadkov.**

To ločevanje je potrebno, saj so baterije in električne naprave dragocen vir in lahko vsebujejo snovi, ki so škodljive za ljudi in okolje.

Ko boste hoteli izdelek dokončno odstraniti, se o odstranjevanju v skladu z veljavnimi predpisi pozanimajte pri lokalnem centru za zbiranje odpadkov ali specializiranem trgovcu.

Izdelek in baterije je mogoče brezplačno odstraniti.

Pred recikliranjem izdelka odstranite baterije in polnilne baterije.

Baterije, ki vsebujejo več kot 0,002 % kadmija ali več kot 0,004 % svinca, so označene s kemijskim simbolom za zadevno kovino: Cd ali Pb.

15 Garancija

Podatki o garanciji in podpori za garancijo so navedeni v spodnjih razdelkih.

Avstralija in Nova Zelandija

Če izdelek ne deluje pravilno, se obrnite na trgovca ali podružnico proizvajalca v svoji državi (glejte dometic.com/dealer). Za vaš izdelek velja garancija 2 leti leto(-i/-a).

Samo Avstralija

Za naše izdelke veljajo garancije, ki jih ni možno izključiti v skladu z avstralskim zakonom za zaščito potrošnikov (Australian Consumer Law). Pripada vam nadomestni izdelek ali povračilo denarja v primeru večje okvare in nadomestilo za katerokoli drugo razumno predvidljivo izgubo ali škodo. Pripada vam tudi popravilo ali nadomestitev izdelkov, če izdelki niso sprejemljive kakovosti in okvara ni velika. Ugodnosti, ki vam jih kot potrošniku zagotavlja ta garancija, veljajo poleg drugih pravic in pravnih sredstev, ki so vam na voljo v skladu z zakonom.

Samo Nova Zelandija

Za to garancijo veljajo pogoji in garancije, ki so predpisani z zakonom za varstvo potrošnikov (Consumer Guarantees Act 1993(NZ)).

Lokalna podpora

Informacije o lokalni odpori so na voljo na naslednji povezavi: dometic.com/dealer

Združene države in Kanada

Omejena garancija je na voljo na qr.dometic.com/bfneEw.

Če imate vprašanja ali potrebujete brezplačno kopijo omejene garancije, se obrnite na:

```
DOMETIC CORPORATION
CUSTOMER SUPPORT CENTER
5155 VERDANT DRIVE
ELKHART, INDIANA, USA 46516
1-800-544-4881
```

Vse druge regije

Velja zakonsko določen garancijski rok. Če je izdelek pokvarjen, se obrnite na podružnico proizvajalca v svoji državi (glejte dometic.com/dealer) ali na trgovca.

16 Tehnični podatki

Tabela 52: Splošni tehnični podatki

Vrsta baterije	Baterijske celice iz litij-železovega fosfata (LFP)
Nazivna kapaciteta baterije	20 Ah
Nazivna napetost baterije	12,8 V⎓

Največja izhodna moč	240 W
Napetost ob koncu praznjenja	11 V⎓
Največja učinkovitost pretvorbe (MPPT)	> 98 %
Območje delovne temperature	– 10 °C … 45 °C (14 °F … 113 °F)
Območje temperature skladiščenja	– 20 °C … 45 °C (– 4 °F … 113 °F)
Temperaturni razpon polnjenja	0 °C … 45 °C (32 °F … 113 °F)
Vlažnost okolice	20 % … 90 % Relativna vlažnost, brez kondenzacije
Mere (Š x D x V)	158 mm × 270 mm × 55 mm (6,22 in × 10,63 in × 2,17 in)
Masa	2,4 kg (5,3 lb)
Certifikati o preizkusu	

Tabela 53: Specifikacije vhodov

USB-C1, PD 3.0	
Vhodna napetost/nazivni tok	5 V⎓: 3 A, 9 V⎓: 3 A, 12 V⎓: 3 A, 15 V⎓: 3 A, 20 V⎓: 5 A
Največja vhodna moč	100 W
XT60	
Vhodna napetost/največji tok	11 … 24 V⎓: 8 A
Največja vhodna moč	100 W
Vrata za hladilnik	
Vhodna napetost/največji tok	14 V⎓: 8 A

Tabela 54: Specifikacije izhodov

USB-A, QC 3.0	
Izhodna napetost/nazivni tok	5 V⎓: 3 A, 9 V⎓: 2 A, 12 V⎓: 1,5 A
Največja izhodna moč	18 W
USB-C1, PD 3.0	
Območje polnilne napetosti	5 V⎓: 3 A, 9 V⎓: 3 A, 12 V⎓: 3 A, 15 V⎓: 3 A, 20 V⎓: 5 A
Največja izhodna moč	100 W
USB-C2, PD 3.0	
Izhodna napetost/nazivni tok	5 V⎓: 3 A, 9 V⎓: 2 A, 12 V⎓: 1,5 A

Največja izhodna moč	18 W
XT60	
Izhodna napetost/največji tok	11 … 14 V⎓: 10 A
Največja izhodna moč	120 W
Vrata za hladilnik	
Izhodna napetost/največji tok	11 … 14 V⎓: 10 A
Največja izhodna moč	120 W

17 Pravno

Naprava je v skladu s predpisi iz 15. dela predpisov Zvezne komisije za komunikacijo (FCC). Za uporabo veljata naslednja pogoja:

- naprava ne sme povzročati škodljivega motenja,
- naprava mora sprejeti kakršnokoli motnjo, vključno z motnjo, ki lahko povzroči neželeno delovanje naprave.

Spremembe ali predelave, ki jih ni izrecno odobrila stranka, odgovorna za skladnost, lahko razveljavijo uporabnikovo pooblastilo za uporabo opreme. Ta oprema je bila preizkušena in je potrjeno skladna z omejitvami, ki veljajo za digitalne naprave razreda B v skladu s predpisi iz 15. dela predpisov Zvezne komisije za komunikacijo (FCC). Te omejitve so zasnovane tako, da zagotavljajo razumno zaščito pred škodljivim motenjem, kadar oprema deluje v stanovanjskem okolju. Ta oprema ustvarja, uporablja in lahko oddaja radiofrekvenčno energijo in lahko povzroči škodljivo motenje radijske komunikacije, če ni nameščena in se ne uporablja v skladu z navodili. Vendar ni garancije, da se pri določeni namestitvi ne bodo pojavile motnje. Če ta oprema ustvarja škodljivo motenje radijskega ali televizijskega sprejema, kar je mogoče ugotoviti z izklopom in vklopom opreme, uporabnika pozivamo, da skuša motenje odpraviti z enim izmed naslednjih ukrepov:

- Preusmerite ali prestavite anteno sprejemnika.
- Povečajte razmik med opremo in sprejemnikom.
- Opremo priključite na vtičnico na drugem krogotoku od tistega, na katerega je priključen sprejemnik.
- Za pomoč prosite trgovca ali izkušenega radijskega/televizijskega tehnika.

Naprava je v skladu z brezlicenčnimi standardi RSS Industry Canada. Za uporabo veljata naslednja pogoja:

- naprava ne sme povzročati motenja,
- naprava mora sprejeti kakršnokoli motenje, vključno z motenjem, ki lahko povzroči neželeno delovanje naprave. Ta naprava razreda B je v skladu s kanadskim standardom ICES-3(B)/NBM-3(B).

Română

1 Observații importante

Citiți cu atenție și respectați toate instrucțiunile, indicațiile și avertismentele incluse în acest manual de produs pentru a vă asigura că instalați, utilizați și întrețineți produsul în permanență. Aceste instrucțiuni TREBUIE păstrate cu acest produs.

Prin utilizarea produsului, confirmați că ați citit cu atenție toate instrucțiunile, indicațiile și avertismentele și că înțelegeți și sunteți de acord să respectați termenii și condițiile stabilite. Sunteți de acord să utilizați acest produs numai pentru scopul și aplicația prevăzute și în conformitate cu instrucțiunile, indicațiile și avertismentele prezentate în acest manual de produs, precum și în conformitate cu toate legile și reglementările aplicabile. Nerespectarea instrucțiunilor și avertismentelor prezentate aici poate duce la vătămarea personală a utilizatorului sau a altora, la deteriorarea produsului sau a altor bunuri din apropiere. Acest manual al produsului, inclusiv instrucțiunile, indicațiile și avertismentele și documentația aferentă pot fi supuse modificărilor și actualizărilor. Pentru informații actualizate despre produs, vă rugăm să vizitați documents.dometic.com.

2 Explicația simbolurilor

Un cuvânt de semnalizare identifică mesajele de siguranță și mesajele privind daunele materiale și, de asemenea, indică gradul sau nivelul de gravitate a pericolului.

PRECAUȚIE!

> Indică o situație periculoasă care, dacă nu este evitată, poate provoca răni minore sau medii.

ATENȚIE!

> Indică o situație care, dacă nu este evitată, ar putea duce la pagube materiale.

INDICAȚIE Informații complementare privind operarea produsului.

3 Instrucțiuni de siguranță

3.1 Informații generale de siguranță

PRECAUȚIE! Pericol pentru sănătate

> Nu deschideți și nu deteriorați bateriile; nu permiteți ca acestea să ajungă în mediu, deoarece conțin metale grele toxice și care dăunează mediului.

> Acest aparat poate fi utilizat de copiii cu vârsta de peste 8 ani și de către persoane cu capacități fizice, senzoriale sau mentale reduse sau de către persoane lipsite de experiență și cunoștințe dacă acestea au fost supravegheate și instruite cu privire la utilizarea aparatului în condiții de siguranță și înțeleg riscurile pe care le implică.

> Acest aparat nu este destinat utilizării de către persoane (inclusiv copii) cu capacități fizice, senzoriale sau mentale reduse sau de către persoane lipsite de experiență și cunoștințe, cu excepția cazurilor în care acestea au fost supravegheate și instruite cu privire la utilizarea aparatului de către o persoană responsabilă pentru siguranța lor.

> **Aparatele electrice nu reprezintă jucării pentru copii!** Păstrați și folosiți întotdeauna dispozitivul la distanță de copii mici.

> Copiii trebuie supravegheați pentru a nu se juca cu aparatul.

> Curățarea și operațiunile de întreținere nu trebuie efectuate de copii fără supraveghere.

PRECAUȚIE! Risc de vătămare

> În cazul în care prezintă defecțiuni vizibile, nu este permisă punerea aparatului acestuia în funcțiune.

- > Dispozitivul poate fi reparat doar de către personal calificat. Reparațiile necorespunzătoare pot duce la riscuri considerabile.
- > Nu modificați sau adaptați nicio componentă în niciun fel.
- > Nu folosiți dispozitivul în condiții de umezeală și nu îl scufundați în niciun lichid. A se depozita într-un loc uscat.



ATENȚIE! Pericol de defectare

- > Nu dezasamblați dispozitivul.
- > Folosiți doar accesorii și piese de schimb care au fost recomandate de producător.

3.2 Securitatea la exploatarea bateriei



PRECAUȚIE! Pericol de explozie

- > **Nu** folosiți bateria în următoarele condiții:
  - în medii sărate, ude sau umede
  - în apropierea aburilor corozivi
  - în apropierea materialelor combustibile
  - în zone în care există risc de explozie de gaze sau pulberi
- > Nu încercați niciodată să încărcați o baterie înghețată sau defectă. Amplasați bateria într-o zonă fără îngheț și așteptați până când bateria s-a aclimatizat la temperatura ambiantă.
- > Nu amplasați bateria lângă surse de căldură (încălzitoare, lumina directă a soarelui, cuptoare cu gaz etc.).
- > Nu fumați, nu folosiți o flacără deschisă și nu provocați scântei în apropierea bateriei.
- > Nu lăsați bateria nesupravegheată când este în uz.



PRECAUȚIE! Pericol de electrocutare

- > Dispuneți cablurile astfel încât să nu poată fi deteriorate de muchii ascuțite, uși sau capotă. **Nu** dispuneți niciun cablu astfel încât să fie puternic îndoit. Cablurile strivite pot duce la vătămări corporale grave.
- > Nu deconectați niciun cablu atunci când bateria este încă în uz.



PRECAUȚIE! Pericol de incendiu

- > Nu scăpați, nu loviți și nu aplicați forță excesivă asupra bateriei, pentru a evita deteriorarea componentelor externe și interne.
- > Nu așezați bateria în apropierea materialelor inflamabile.



PRECAUȚIE! Risc de vătămare

- > Când amplasați bateria, asigurați-vă că toate cablurile sunt fixate corespunzător pentru a evita orice formă de pericol de împiedicare.



ATENȚIE! Pericol de defectare

- > Asigurați o bună aerisire.
- > Instalați bateria într-un loc uscat, unde este protejată împotriva stropilor de apă.
- > Nu scoateți niciodată ștecherul din priză ținând de cablu.
- > Strângeți cablul larg în vederea depozitării; dacă este prea strâns, cablul sau componentele interne se pot deteriora.
- > Evitați descărcarea profundă a bateriei.
- > Bateria nu trebuie încărcată când temperatura ambiantă este sub 0 °C (32 °F) .

4 Directive suplimentare

Pentru a reduce riscul de accidente și vătămări, respectați următoarele directive înainte de a trece la instalarea sau exploatarea acestui aparat:

- Citiți și respectați toate informațiile și instrucțiunile de siguranță.
- Citiți și înțelegeți aceste instrucțiuni înainte de a instala, utiliza sau întreține acest produs.

Instalarea trebuie să respecte toate codurile locale sau naționale aplicabile, inclusiv cea mai recentă ediție a următoarelor standarde:

Pentru SUA și Canada: Încărcătoarele externe sau unitățile de alimentare trebuie să respecte următoarele standarde, după caz:

1. **UL 1012** "unități de alimentare, altele decât clasa 2"; **CAN/CSA C22.2 No. 107.2** "încărcătoare de baterii" sau standardul **CSA C22.2 No. 107.1** pentru "surse de alimentare de uz general". SAU:
2. **UL 1310**: "unități de alimentare clasa 2"; sau **CAN/CSA-C22.2 No. 223** "surse de alimentare cu ieșiri clasa 2 la tensiune foarte joasă". SAU:
3. **UL 60950-1** "echipamente de tehnologia informației – siguranță – partea 1: cerințe generale"; sau **CAN/CSA-C22.2 No. 60950-1**.

5 Domeniul de livrare

fig. 1 pagină 3

Numărul	Denumire
1	Baterie Recon
1	Cablu de încărcare USB-C la USB-C

6 Accesorii

Disponibile ca și accesorii (nu sunt conținute în setul de livrare):

Denumire	Nr. art.
Cablu XT60 la c.c.	97000125725, 97000025725

7 Domeniul de utilizare

Bateria portabilă este destinată încărcării dispozitivelor mobile digitale (de ex., telefoane mobile, tablete, laptopuri, aparate foto, etc.) sau acționării dispozitivelor de 12 V (de ex., cutii frigorifice).

Bateria portabilă este adecvată pentru utilizare la exterior, de ex., în turism.

Bateria portabilă **nu** este adecvată pentru

- Conexiune în paralel cu alți acumulatori portabili
- Utilizare ca baterie de pornire pentru un vehicul.
- Utilizare comercială

Acest produs este potrivit numai pentru scopul și utilizarea prevăzute în conformitate cu aceste instrucțiuni.

Acest manual oferă informații necesare pentru instalarea și/sau utilizarea corectă a produsului. Instalarea defectuoasă și/sau utilizarea sau întreținerea necorespunzătoare vor avea ca rezultat performanțe nesatisfăcătoare și o posibilă defectare.

Producătorul nu își asumă nicio răspundere pentru orice vătămare sau deteriorare a produsului - rezultate din:

- Instalarea, asamblarea sau conectarea incorectă, inclusiv supratensiunea

- Întreținerea sau utilizarea incorectă a pieselor de schimb, altele decât piesele de schimb originale furnizate de producător
- Modificări aduse produsului fără aprobarea explicită din partea producătorului
- Utilizarea în alte scopuri decât cele descrise în manual

Dometic își rezervă dreptul de a modifica aspectul și specificațiile produsului.

8 Elemente de operare

fig. 2 pagină 3

Poz.	Denumire
1	Indicator LED Afișează starea de încărcare a dispozitivului (fiecare LED reprezintă 20 %), progresul încărcării, starea de funcționare și notificările de eroare
2	Buton de pornire/oprire
3	Priză pentru conectarea dispozitivului la un răcitor Recon
4	Ieșire XT60 pentru dispozitive de mare putere, de exemplu, răcitoare
5	Intrare XT60 pentru încărcarea c.c., de exemplu, de la panou fotovoltaic sau bateria vehiculului
6	Intrare și ieșire USB-C1 (PD 3.0)
7	Ieșire USB-C2 (PD 3.0)
8	Ieșire USB-A (QC 3.0)
9	Curele pentru a ține dispozitivul

INDICAȚIE Următoarele conexiuni se influențează reciproc:

- Atunci când atât USB-A, cât și USB-C2 sunt conectate și descarcă bateria în același timp, randamentul total este 5 V⎓/4 A, cu un maxim de 20 W.
- Când sunt conectate atât intrarea USB-C1, cât și XT60, USB-C1 este dezactivat și bateria este încărcată de intrarea XT60.

9 Înainte de prima utilizare

INDICAȚIE În starea de livrare, bateria portabilă este oprită. Bateria portabilă trebuie încărcată pentru a o activa.

Dacă bateria portabilă este încărcată prin intrarea XT60, respectați următoarea cerință:

1. Panou fotovoltaic: Bateria portabilă dispune de controler MPPT încorporat. Asigurați-vă că tensiunea de ieșire a panoului solar este în intervalul de 11 … 24 V⎓ și curentul maxim de încărcare este de 8 A (100 W).
2. Baterie vehicul: Asigurați-vă că tensiunea de încărcare este în intervalul de 11 … 24 V⎓ și curentul maxim este de 8 A (100 W).

> Încărcați bateria.

fig. 3 pagină 4

10 Utilizarea

> Porniți sau opriți acumulatorul.

fig. 4 pagină 4

> Încărcați bateria Recon (fig. 3).

> Verificați nivelul de încărcare.

fig. 5 pagină 5

> Coduri de eroare:

fig. 6 pagină 5

> Încărcați și acționați dispozitivele prin USB.

fig. 7 pagină 6

> Acționați un răcitor de 12 V.

fig. 8 pagină 7

> Montați bateria portabilă pe un răcitor Recon.

fig. 9 pagină 8

> Demontați bateria portabilă de pe un răcitor Recon.

fig. 10 pagină 9

11 Curățarea și întreținerea



ATENȚIE! Pericol de defectare

> Nu curățați niciodată dispozitivul sub apă de la robinet sau în mașina de spălat vase.

> La curățare, nu utilizați obiecte ascuțite sau dure, agenți de curățare abrazivi sau înălbitor, deoarece acestea pot deteriora dispozitivul.

> Curățați din când în când produsul cu o lavetă udă.

> Verificați regulat cablurile sau firele sub tensiune pentru a detecta deficiențe de izolare, fisuri sau conexiuni slăbite.

12 Stocarea



ATENȚIE! Pericol de defectare

> Depozitați bateria doar complet încărcată. Reîncărcați regulat bateria depozitată cel puțin la fiecare 3-6 luni, chiar și atunci când nu o folosiți.

> Respectați temperatura de depozitare optimă specificată, deoarece depozitarea pe termen lung la temperaturi ridicate și scăzute poate afecta durata de viață și performanțele bateriei.

> Depozitați bateria într-un loc bine aerisit, uscat, unde să fie protejată de praf și murdărie.

13 Remedierea defecțiunilor

Avarie	Cauză posibilă	Soluție
Bateria nu funcționează.	Bateria este descărcată, de ex., înainte de prima utilizare (SOC < 0 %).	Încărcați bateria (fig. 3).
	Bateria este oprită din cauza unei erori critice.	1. Deconectați consumatorii de la ieșirile USB-C, USB-A și c.c. 2. Apăsați orice buton pentru a porni bateria după aproximativ 1 min.

Avarie	Cauză posibilă	Soluție
		3. Dacă problema nu este rezolvată, contactați un agent de service autorizat.
Indicatorul LED indică un SOC scăzut (fig. 5).	Bateria este aproape descărcată.	> Încărcați bateria.
Indicatorul LED afișează codul de eroare de temperatură (fig. 6).	Protecția la temperatură excesivă a bateriei a fost declanșată.	> Opriți încărcarea sau descărcarea dispozitivului până când acesta se răcește.
Indicatorul LED afișează codul de eroare critică (fig. 6).	Protecția la supratensiune/subtensiune a bateriei a fost declanșată. Protecția la supracurent a bateriei a fost declanșată. Protecția la scurtcircuit a bateriei a fost declanșată. Protecția la curent tranzitoriu a bateriei a fost declanșată.	1. Deconectați consumatorii de la ieșirile USB-C, USB-A și c.c. 2. Apăsați orice buton pentru a porni bateria după aproximativ 1 min. 3. Dacă problema nu este rezolvată, contactați un agent de service autorizat.
Una sau mai multe conexiuni nu furnizează intrarea sau ieșirea menționată în capitolul date tehnice.	Puterea totală de ieșire este de > 240 W. Conexiunile USB și XT60 se influențează reciproc atunci când sunt conectate simultan (consultați Elemente de operare pagină 179).	1. Deconectați consumatorii de la ieșirile USB-C, USB-A și c.c. 2. Respectați sarcina maximă a ieșirilor (consultați capitolul Date tehnice pagină 182) atunci când reconectați dispozitivele.
Panoul fotovoltaic nu funcționează.	Panoul fotovoltaic este conectat la ieșirea XT60 în loc de intrarea XT60. Tensiunea panoului fotovoltaic nu este în intervalul de 11 … 24 V⎓	1. Conectați panoul fotovoltaic la XT60. 2. Utilizați panoul fotovoltaic în intervalul de tensiune de 11 … 24 V⎓

14 Eliminarea

Reciclarea materialelor de ambalare: Depuneți materialul de ambalare pe cât posibil în containerele corespunzătoare de reciclare.

Coșul cu roți tăiat indică faptul că produsul este un echipament electric sau electronic sau conține baterii și trebuie colectat separat pentru tratarea, recuperarea și reciclarea corespunzătoare.
Consumatorul este obligat prin lege să elimine în mod corespunzător orice echipament electric sau electronic, baterii și baterii reîncărcabile în mod separat de deșeurile menajere generale!

Această separare este necesară, deoarece bateriile și aparatele electrice constituie resurse valoroase și pot conține substanțe care sunt dăunătoare pentru oameni și mediu.

Pentru a elimina în final produsul, adresați-vă centrului local de reciclare sau distribuitorului pentru detalii despre cum să faceți acest lucru în conformitate cu reglementările aplicabile privind eliminarea.

Produsul și bateriile pot fi eliminate gratuit.

Îndepărtați toate bateriile și bateriile reîncărcabile înainte de a recicla acest produs.

Bateriile care conțin mai mult de 0,002 % cadmiu sau mai mult de 0,004 % plumb sunt marcate cu simbolul chimic pentru metalul în cauză: Cd sau Pb.

15 Garanție

Consultați secțiunile de mai jos pentru informații despre garanție și asistență în garanție.

Australia și Noua Zeelandă
În cazul în care produsul nu funcționează așa cum ar trebui, contactați reprezentanța producătorului din țara dvs. (consultați dometic.com/dealer) sau comerciantul. Garanția aplicabilă produsului dvs. este de 2 ani ani.

Doar în Australia

Bunurile noastre au garanții care nu pot fi excluse în temeiul legii australiene a consumatorilor. Aveți dreptul la o înlocuire sau la rambursare pentru o defecțiune majoră și la despăgubiri pentru orice altă daună sau defect previzibile în mod rezonabil. De asemenea, aveți dreptul să aveți bunurile reparate sau înlocuite în cazul în care bunurile nu sunt de o calitate acceptabilă și eșecul nu reprezintă o defecțiune majoră. Beneficiile oferite dvs. În calitate de consumator prin această garanție sunt în plus față de alte drepturi și reparații disponibile dvs. conform legislației.

Doar în Noua Zeelandă

Această politică de garanție este supusă condițiilor și garanțiilor care sunt obligatorii, așa cum este specificat în Legea privind garanțiile pentru consumatori din 1993 (NZ).

Asistență tehnică locală

Găsiți asistență tehnică locală la următorul link: dometic.com/dealer

Statele Unite și Canada
Garanție limitată disponibilă la qr.dometic.com/bfneEw.

Dacă aveți întrebări sau pentru a obține gratuit o copie a garanției limitate, contactați:

```
DOMETIC CORPORATION
CUSTOMER SUPPORT CENTER
5155 VERDANT DRIVE
ELKHART, INDIANA, USA 46516
1-800-544-4881 OR DOMETICCUSTOMERSERVICE@DOMETIC.COM
```

Toate celelalte regiuni
Se aplică termenul de garanție legal. În cazul în care produsul este defect, contactați reprezentanța producătorului din țara dvs. (consultați dometic.com/dealer) sau comerciantul.

16 Date tehnice

Tabel 55. Date tehnice generale

Tip baterie	Celule de baterie litiu fier fosfat (LFP)
Capacitate nominală a bateriei	20 Ah

Tensiune nominală a bateriei	12,8 V⎓
Randament de vârf	240 W
Tensiune de oprire a descărcării	11 V⎓
Eficiență maximă de transformare (MPPT)	> 98 %
Interval de temperatură de funcționare	–10 °C … 45 °C (14 °F … 113 °F)
Interval de temperatură de depozitare	–20 °C … 45 °C (–4 °F … 113 °F)
Interval de temperatură de încărcare	0 °C … 45 °C (32 °F … 113 °F)
Umiditate ambiantă	20 % … 90 % RH, fără condens
Dimensiuni (l x A x H)	158 mm × 270 mm × 55 mm (6,22 in × 10,63 in × 2,17 in)
Greutate	2,4 kg (5,3 lb)
Certificate de testare	

Tabel 56. Specificații intrare

USB-C1, PD 3.0	
Tensiune/curent nominal de intrare	5 V⎓: 3 A, 9 V⎓: 3 A, 12 V⎓: 3 A, 15 V⎓: 3 A, 20 V⎓: 5 A
Putere de intrare maximă	100 W
XT60	
Tensiune/curent maximă	11 … 24 V⎓: 8 A
Putere de intrare maximă	100 W
Port frigider	
Tensiune/curent maximă	14 V⎓: 8 A

Tabel 57. Specificații ieșire

USB-A, QC 3.0	
Tensiune de ieșire/curent nominal	5 V⎓: 3 A, 9 V⎓: 2 A, 12 V⎓: 1,5 A
Putere de ieșire maximă	18 W
USB-C1, PD 3.0	
Domeniul tensiunii de încărcare	5 V⎓: 3 A, 9 V⎓: 3 A, 12 V⎓: 3 A, 15 V⎓: 3 A, 20 V⎓: 5 A
Putere de ieșire maximă	100 W
USB-C2, PD 3.0	
Tensiune de ieșire/curent nominal	5 V⎓: 3 A, 9 V⎓: 2 A, 12 V⎓: 1,5 A

Putere de ieşire maximă	18 W
XT60	
Tensiune de ieşire/curent maximă	11 … 14 V⎓: 10 A
Putere de ieşire maximă	120 W
Port frigider	
Tensiune de ieşire/curent maximă	11 … 14 V⎓: 10 A
Putere de ieşire maximă	120 W

17 Legal

Acest dispozitiv este în conformitate cu Partea 15 din Regulamentul FCC. Funcţionarea este supusă următoarelor condiţii:

- Acest dispozitiv ar trebui să nu producă interferenţe dăunătoare.
- Acest dispozitiv trebuie să accepte orice interferenţă receptată, inclusiv interferenţele care pot produce o funcţionare nedorită.

Schimbările sau modificările care nu sunt aprobate de partea responsabile pentru conformitate pot anula dreptul utilizatorului de a opera echipamentul. Acest echipament a fost testat şi s-a constatat că respectă limitele unui dispozitiv digital din Clasa B, conform Părţii 15 din Regulamentul FCC. Aceste limite sunt concepute pentru a oferi o protecţie rezonabilă împotriva interferenţelor dăunătoare într-o instalaţie rezidenţială. Acest echipament generează, utilizează şi poate radia energie de radiofrecvenţă şi, dacă nu este instalat şi utilizat în conformitate cu instrucţiunile sale, poate provoca interferenţe dăunătoare comunicaţiilor radio. Cu toate acestea, nu există nicio garanţie că nu vor apărea interferenţe într-o anumită instalaţie. Dacă acest echipament cauzează interferenţe dăunătoare pentru recepţia radio sau TV, care pot fi determinate prin pornirea şi oprirea echipamentului, utilizatorul este încurajat să încerce să corecteze interferenţa prin una sau mai multe dintre următoarele măsuri:

- Reorientaţi sau repoziţionaţi antena de recepţie.
- Măriţi distanţa dintre echipament şi receptor.
- Conectaţi echipamentul la o priză cu un circuit diferit de cel la care este conectat receptorul.
- Consultaţi distribuitorul sau un tehnician radio/TV experimentat pentru asistenţă.

Acest dispozitiv este conform cu standardele Industry Canada fără licenţă RSS. Funcţionarea este supusă următoarelor condiţii:

- Acest dispozitiv ar trebui să nu producă interferenţe.
- Acest aparat trebuie să accepte orice interferenţe, inclusiv interferenţele care pot produce o funcţionare nedorită. Acest aparat digital de clasă B s-a conformat cu standardele canadiene ICES-3(B)/NBM-3(B).

Български език

1 Важни бележки

Моля, прочетете внимателно тези инструкции и спазвайте всички указания, напътствия и предупреждения, включени в настоящото ръководство, за да сте сигурни, че монтирате, използвате и поддържате правилно този продукт. Тези инструкции ТРЯБВА да се съхраняват с продукта.

Като използвате продукта, Вие потвърждавате, че сте прочели внимателно всички указания, напътствия и предупреждения и че разбирате и приемате да спазвате сроковете и условията, съдържащи се в тях. Вие се съгласявате да използвате този продукт само по предназначение и в съответствие с указанията, инструкциите и предупрежденията, описани в ръководството на продукта, както и в съответствие с всички приложими закони и разпоредби. Ако не прочетете и не спазвате инструкциите и предупрежденията, това може да доведе до наранявания за вас или за други хора, щети по продукта или щети по други предмети в близост до него. Това ръководство на продукта, включително указанията, инструкциите и предупрежденията и другата документация, подлежи на промяна и обновяване. За актуална информация за продукта, моля, посетете documents.dometic.com.

2 Обяснение на символите

Сигналната дума идентифицира съобщенията за безопасност и за материални щети, както и степента или нивото на сериозност на опасността.

ВНИМАНИЕ!

> Показва опасна ситуация която, ако не бъде избегната, може да доведе до леко или средно нараняване.

ВНИМАНИЕ!

> Показва ситуация която, ако не бъде избегната, може да доведе до материални щети.

УКАЗАНИЕ Допълнителна информация за боравенето с продукта.

3 Инструкции за безопасност

3.1 Обща безопасност

ВНИМАНИЕ! Опасност за здравето

> Не отваряйте и не повреждайте батериите и не им позволявайте да навлязат в околната среда, тъй като съдържат токсични и вредни за околната среда тежки метали.

> Този уред може да се използва от деца над 8 годишна възраст и от лица с ограничени физически, сензорни или умствени способности или лица без опит и познания, ако те са били предварително инструктирани за безопасното използване на уреда и разбират потенциалните опасности.

> Продуктът не е предназначен за използване от лица (включително деца) с намалени физически, осезателни или умствени способности или лица с недостатъчни опит и умения, освен ако не са били инструктирани за използването на продукта от лице, отговарящо за тяхната безопасност.

> **Електрическите уреди не са детска играчка.** Винаги съхранявайте и използвайте устройството далеч от досега на много малки деца.

> Деца трябва да са под наблюдение, за да е сигурно, че не си играят с уреда.

> Почистване и поддръжка не трябва да се извършва от деца без наблюдение.

ВНИМАНИЕ! Риск от нараняване

> Не работете с уреда, ако е видимо увреден.

> Устройството може да бъде ремонтирано само от квалифициран персонал. Неправилни ремонти могат да доведат до значителни опасности.
> Не модифицирайте и не адаптирайте никой от компонентите по какъвто и да е начин.
> Не използвайте устройството при мокри условия и не го потапяйте в течност. Съхранявайте на сухо място.



ВНИМАНИЕ! Опасност от повреда

> Не разглобявайте устройството.
> Използвайте само аксесоари и резервни части, препоръчани от производителя.

3.2 Безопасна работа с акумулатора



ВНИМАНИЕ! Опасност от експлозия

> **Не** работете с акумулатора при следните условия:
  - В солена, мокра или влажна среда
  - В близост до корозивни изпарения
  - В близост до запалими материали
  - На места, където има опасност от експлозия на газ или прах
> Никога не се опитвайте да заредите замразен или дефектен акумулатор. Поставете акумулатора в зона без замръзване и изчакайте, докато акумулаторът се аклиматизира към околната температура.
> Не поставяйте акумулатора близо до източници на топлина (печки за отопление, пряка слънчева светлина, газови фурни и т.н.).
> Не пушете, не използвайте открит пламък или не предизвиквайте искри в близост до акумулатора.
> Не оставяйте акумулатора без надзор, когато се използва.



ВНИМАНИЕ! Опасност от електрически удар

> Поставете кабелите така, че да не могат да бъдат повредени от остри ръбове, врати или от капака. **Не** прегъвайте кабелите прекалено силно. Смачкан кабел може да доведе до сериозно нараняване.
> Не разкачвайте кабели, когато акумулаторът все още се използва.



ВНИМАНИЕ! Опасност от пожар

> Не изпускайте, не удряйте и не прилагайте прекомерна сила върху акумулатора, за да избегнете повреда на външни и вътрешни части.
> Не поставяйте акумулатора в близост до силно запалими материали.



ВНИМАНИЕ! Риск от нараняване

> При позициониране на акумулатора се уверете, че всички кабели са подходящо обезопасени, за да се избегне всякаква форма на опасност от преместване.



ВНИМАНИЕ! Опасност от повреда

> Осигурете добра вентилация.
> Поставете акумулатора на сухо място, където е защитен от пръски вода.
> Никога не откачайте контакта, като дърпате кабела.
> При съхранение навийте кабела хлабаво, прегъването може да повреди кабела и вътрешните части.
> Избягвайте дълбоко разреждане на акумулатора.

> Аккумулятор нельзя заряжать, если температура окружающей среды ниже 0 °C (32 °F) .

4 Допълнителни указания

За да намалите риска от злополуки и наранявания, спазвайте следните директиви, преди да пристъпите към монтажа или експлоатацията на този уред:

- Прочетете и спазвайте цялата информация и инструкции за безопасност.
- Прочетете и разберете тези инструкции, преди да монтирате, използвате или извършвате поддръжка на този продукт.

Монтажът трябва да отговаря на всички приложими местни или национални норми, включително последното издание на следните стандарти:

За САЩ и Канада: Външните зарядни устройства или захранващите блокове трябва да отговарят на следните стандарти, когато е приложимо:

1. **UL 1012** "захранващи блокове, различни от клас 2"; **CAN/CSA C22.2 No. 107.2** "зарядни устройства за батерии" или **CSA C22.2 No. 107.1** стандарт за "захранвания за общо предназначение". ИЛИ:
2. **UL 1310**: "захранващи блокове клас 2"; или **CAN/CSA-C22.2 No. 223** "захранвания с изходи клас 2 с екстра ниско напрежение". ИЛИ:
3. **UL 60950-1** "оборудване за информационни технологии – безопасност – част 1: общи изисквания"; или **CAN/CSA-C22.2 No. 60950-1**.

5 Обхват на доставката

фиг. 1 на страница 3

Количество	Описание
1	Акумулатор Recon
1	Кабел за зареждане USB-C към USB-C

6 Принадлежности

Налични като принадлежности (не са включени в обхвата на доставката):

Обозначение	Инв. №
Кабел XT60 към DC	97000125725, 97000025725

7 Използване по предназначение

Преносимият акумулатор е предназначен за зареждане на цифрови мобилни устройства (напр. мобилни телефони, таблети, лаптопи, камери, и т.н.) или работа с 12 V устройства (напр. хладилни чанти).

Преносимият акумулатор е подходящ за употреба на открито, например за пътувания на дълги разстояния с туристическа цел.

Преносимият акумулатор **не** е подходящ за

- Паралелна връзка с други преносими акумулаторни пакети
- За използване акумулатора като стартов акумулатор за превозно средство.
- търговска употреба.

Този продукт е подходящ само за предвидената цел и приложение съгласно настоящите инструкции.

Това ръководство предоставя информация, необходима за правилната инсталация и/или експлоатация на продукта. Лошо инсталиране и/или неправилна употреба и поддръжка ще доведат до незадоволителна работа и евентуално до повреди.

Производителят не носи отговорност за наранявания и повреди по продукта, причинени от:

- Неправилен монтаж, сглобяване или свързване, включително твърде високо напрежение
- Неправилна поддръжка или използване на резервни части, различни от оригиналните, предоставяни от производителя
- Изменения на продукта без изрично разрешение от производителя
- Използване за цели, различни от описаните в това ръководство

Dometic си запазва правото да променя външния вид и спецификациите на продукта.

8 Работни елементи

фиг. 2 на страница 3

Детайл	Описание
1	Светодиоден индикатор Показва състоянието на зареждане на устройството (всеки светодиод представлява 20 %), напредъка на зареждането, работното състояние и известията за грешки
2	Бутон за вкл./изкл.
3	Гнездо за свързване на устройството към хладилна чанта Recon
4	XT60 изход за устройства с висока мощност, напр. хладилни чанти
5	XT60 вход за зареждане с постоянен ток, напр. соларен панел или акумулатор на превозно средство
6	USB-C1 вход и изход (PD 3,0)
7	USB-C2 изход (PD 3,0)
8	USB-A изход (QC 3,0)
9	Ремъци за задържане на устройството

УКАЗАНИЕ Следните връзки се засягат взаимно:

- Когато USB-A и USB-C2 са свързани и разреждат акумулатора едновременно, общата изходна мощност е 5 V⎓/4 A с максимум 20 W.
- Когато USB-C1 и XT60 входът са свързани, USB-C1 се изключва и акумулаторът се зарежда от XT60 входа.

9 Преди първата употреба

УКАЗАНИЕ В състояние на доставка преносимият акумулатор е изключен. Акумулаторът трябва да се зареди, за да се събуди.

Ако преносимият акумулатор се зарежда чрез входа XT60, спазвайте следното изискване:

1. Соларен панел: Преносимият акумулатор има вграден контролер MPPT. Уверете се, че изходното напрежение на соларния панел е в диапазона 11 … 24 V⎓ и максимален ток на зареждане 8 A (100 W).
2. Акумулатор за превозно средство: Уверете се, че зарядното напрежение на соларния панел е в диапазона 11 … 24 V⎓ и че максималният ток е 8 A (100 W).

> Заредете акумулатора.

фиг. 3 на страница 4

10 Работа

> Включете или изключете акумулаторния пакет.

фиг. 4 на страница 4

> Заредете акумулатор Recon (фиг. 3).

> Проверете състоянието на зареждане.

фиг. 5 на страница 5

> Кодове на грешки:

фиг. 6 на страница 5

> Зареждайте и работете с устройства чрез USB.

фиг. 7 на страница 6

> Работете с 12 V хладилна чанта.

фиг. 8 на страница 7

> Поставете преносимия акумулатор към хладилна чанта Recon.

фиг. 9 на страница 8

> Премахнете преносимия акумулатор от хладилна чанта Recon.

фиг. 10 на страница 9

11 Почистване и поддръжка

ВНИМАНИЕ! Опасност от повреда

> Никога не почиствайте устройството под течаща вода или в съд с вода.

> Не използвайте остри или твърди предмети, абразивни почистващи препарати или белина по време на почистване, тъй като те могат да повредят устройството.

> От време на време почиствайте продукта с влажна кърпа.

> Редовно проверявайте кабелите или проводниците под напрежение за дефекти в изолацията, прекъсвания или разхлабени връзки.

12 Съхранение

ВНИМАНИЕ! Опасност от повреда

> Съхранявайте акумулатора само напълно зареден. Презареждайте съхранявания акумулатора редовно и поне на всеки 3 – 6 месеца дори когато не се използва.

> Спазвайте посочената оптимална температура за съхранение, тъй като дългосрочното съхранение при високи и ниски температури може да влоши експлоатационния живот и работата на акумулатора.

> Съхранявайте акумулатора на добре проветриво и сухо място, където е защитено от прах и мръсотия.

13 Отстраняване на неизправности

проблем	причина	Решение
Акумулаторът не работи.	Акумулаторът е разреден, напр. преди първата употреба (SOC < 0 %).	Заредете акумулатора (фиг. 3).

проблем	причина	Решение
	Акумулаторът е изключен поради критична грешка.	1. Отстранете свързаните устройства към USB-C, USB-A и DC изходите. 2. Натиснете произволен бутон, за да включите акумулатора около 1 min по-късно. 3. Ако проблемът не се отстрани, свържете се с упълномощен сервиз.
Светодиодният индикатор показва ниско SOC (фиг. 5).	Акумулаторът е почти разреден.	> Заредете акумулатора.
Светодиодният индикатор показва кода на грешка за температура (фиг. 6).	Защитата от прегряване на акумулатора е задействана.	> Спрете зареждането или дезактивирайте устройството, докато не се охлади.
Светодиодният индикатор показва критичния код на грешка (фиг. 6).	Защитата от пренапрежение/поднапрежение на акумулатора е задействана. Защитата от свръхток на акумулатора е задействана. Защитата от късо съединение на акумулатора е задействана. Защитата от пренапрежение на акумулатора е задействана.	1. Отстранете свързаните устройства към USB-C, USB-A и DC изходите. 2. Натиснете произволен бутон, за да включите акумулатора около 1 min по-късно. 3. Ако проблемът не се отстрани, свържете се с упълномощен сервиз.
Една или повече връзки не осигуряват входа или изхода, който е посочен в главата с технически данни.	Общата изходна мощност е > 240 W. USB и XT60 връзките се засягат взаимно, когато са свързани едновременно (вижте Работни елементи на страница 188).	1. Отстранете свързаните устройства към USB-C, USB-A и DC изходите. 2. Спазвайте максималното натоварване на изходите (вж. глава Технически данни на страница 192) при повторно свързване на устройствата.
Соларният панел не работи.	Соларният панел е свързан към изхода XT60 вместо към входа XT60. Напрежението на соларния панел не е в обхвата на 11 … 24 V⎓	1. Свържете соларния панел към XT60. 2. Използвайте соларния панел в диапазона на напрежението от 11 … 24 V⎓

14 Изхвърляне

Рециклиране на опаковъчния материал: По възможност предайте опаковката за рециклиране. Това разделяне е необходимо, тъй като опаковката е ценен ресурс и неправилното изхвърляне може да повлияе на човешкото здраве и околната среда.



Зачеркнатият контейнер с колелца показва, че продуктът е електрическо или електронно оборудване или съдържа батерии и трябва да се събира отделно за правилно третиране, оползотворяване и рециклиране. **Потребителят е задължен по закон да изхвърля правилно всяко електрическо или електронно оборудване, акумулатори и акумулаторни батерии отделно от общите битови отпадъци!**

Това разделяне е необходимо, тъй като акумулаторите и електрическите уреди са ценни ресурси и могат да съдържат вещества, които са вредни за хората и околната среда.

За да изхвърлите окончателно продукта, попитайте местния център за рециклиране или специализиран търговец за подробности как това да се извърши в съответствие с валидните предписания.

Продуктът и акумулаторите могат да бъдат изхвърлени безплатно.

Отстранете всички акумулатори и акумулаторни батерии, преди да рециклирате този продукт.

Акумулаторите, съдържащи повече от 0,002 % кадмий или повече от 0,004 % олово, са маркирани с химическия символ за съответния метал: Cd или Pb.

15 Гаранция

Вижте разделите по-долу за информация относно гаранцията и гаранционната поддръжка.

Австралия и Нова Зеландия

Ако продуктът не работи както трябва, моля, свържете се с Вашия търговец на дребно или клона на производителя във Вашата държава (вижте dometic.com/dealer). Гаранцията, приложима за вашия продукт, е 2 години година(и).

Само за Австралия

Нашите продукти идват с гаранция, която не може да бъде изключена според австралийския закон за потребителите. Вие имате право на замяна на уреда или връщане на парите при голяма повреда или на компенсация за всякакви други предвидими щети или загуби. Вие също имате право уредът да бъде ремонтиран или заменен ако не показва приемливо качество, дори и дефектът да не води до голяма повреда. Ползите, предоставени на Вас като потребител от тази гаранция, са в допълнение към други права и средства за защита, които са на Ваше разположение съгласно закона.

Само за Нова Зеландия

Тази гаранция е обвързана с условията и гаранциите, задължителни според Закона за гаранция на потребителите 1993(NZ).

Помощ на място

Можете да намерите помощ на място от следната връзка: dometic.com/dealer

САЩ и Канада

Ограничена гаранция на разположение на qr.dometic.com/bfneEw.

Ако имате въпроси или за да получите безплатно копие от ограничената гаранция, свържете се с:

DOMETIC CORPORATION
CUSTOMER SUPPORT CENTER
5155 VERDANT DRIVE
ELKHART, INDIANA, USA 46516
1-800-544-4881 OR DOMETICCUSTOMERSERVICE@DOMETIC.COM

Всички останали региони
Важи гаранционният срок, определен от закона. Ако продуктът е дефектен, моля, свържете се с клона на производителя във вашата страна (вижте dometic.com/dealer) или с вашия търговец на дребно.

16 Технически данни

Таблица 58: Общи технически данни

Тип на батерията	Акумулотрни клетки от литиево-железен фосфат (LFP)
Номинален капацитет на акумулатора	20 Ah
Номинално напрежение на акумулатора	12,8 V⎓
Пикова изходна мощност	240 W
Край на напрежението на разреждане	11 V⎓
Максимална ефективност на преобразуване (MPPT)	> 98 %
Диапазон на работна температура	–10 °C … 45 °C (14 °F … 113 °F)
Температурен диапазон на съхранение	–20 °C … 45 °C (–4 °F … 113 °F)
Диапазон на температура на зареждане	0 °C … 45 °C (32 °F … 113 °F)
Влажност на околната среда	20 % … 90 % RH, без кондензация
Размери (Ш x Д x В)	158 mm × 270 mm × 55 mm (6,22 in × 10,63 in × 2,17 in)
Тегло	2,4 kg (5,3 lb)
Тестови сертификати	

Таблица 59: Спецификации на входа

USB-C1, PD 3.0	
Входно напрежение/номинален ток	5 V⎓: 3 A, 9 V⎓: 3 A, 12 V⎓: 3 A, 15 V⎓: 3 A, 20 V⎓: 5 A
Максимална входяща мощност	100 W
XT60	
Входно напрежение/максимален ток	11 … 24 V⎓: 8 A
Максимална входяща мощност	100 W
Порт за хладилник	
Входно напрежение/максимален ток	14 V⎓: 8 A

Таблица 60: Спецификации на изхода

USB-A, C 3,0	
Изходно напрежение/номинален ток	5 V⎓: 3 A, 9 V⎓: 2 A, 12 V⎓: 1,5 A
Максимална изходна мощност	18 W
USB-C1, PD 3.0	
Диапазон на зарядно напрежение	5 V⎓: 3 A, 9 V⎓: 3 A, 12 V⎓: 3 A, 15 V⎓: 3 A, 20 V⎓: 5 A
Максимална изходна мощност	100 W
USB-C2, PD 3.0	
Изходно напрежение/номинален ток	5 V⎓: 3 A, 9 V⎓: 2 A, 12 V⎓: 1,5 A
Максимална изходна мощност	18 W
XT60	
Изходно напрежение/максимален ток	11 … 14 V⎓: 10 A
Максимална изходна мощност	120 W
Порт за хладилник	
Изходно напрежение/максимален ток	11 … 14 V⎓: 10 A
Максимална изходна мощност	120 W

17 Законна

Този уред съответства на чл. 15 от предписанията на Федералната комисия по комуникации на САЩ. Той може да работи при следните две условия:

- Уредът може да не предизвиква вредни радиосмущения.
- Уредът трябва да приема получаваните смущения, включително смущения, които могат да предизвикат нежелани операции.

Промени или модификации, които не са изрично одобрени от органа отговарящ за съответствието, могат да анулират правото на потребителя да работи с това оборудване. Оборудването е изпитано и спазва ограниченията за цифров уред клас B, следващи от чл. 15 от предписанията на Федералната комисия по комуникации на САЩ. Ограниченията са предназначени да осигурят разумна защита срещу вредни радиосмущения в жилищни райони. Оборудването генерира, използва и може да излъчва радиочестотна енергия и, ако не се използва според инструкциите, може да предизвика вредни радиосмущения върху радио комуникациите. Не може, обаче, да се гарантира, че няма да се получи въздействие върху конкретен обект. Ако това оборудване предизвиква вредни радиосмущения върху приемането на радио или телевизионен сигнал, което може да се установи с изключване и включване на оборудването, потребителят може да вземе една или повече от следните мерки:

- Преориентирайте или преместете приемната антена.
- Увеличете разстоянието между оборудването и приемника.
- Включете оборудването в контакт, различен от този, в който е включен приемника.
- Консултирайте се с търговеца или с опитен радио/телевизионен техник.

Този уред е съвместим с Industry Canada license-освен с RSS стандарта (ите). Той може да работи при следните две условия:

- Уредът не трябва да предизвиква вредно въздействие.

- Уредът трябва да приема получаваните въздействия, включително въздействия, които могат да предизвикат нежелани операции. Този цифров уред клас B отговаря на Canadian ICES-3(B)/NBM-3(B).

Eesti keel

1 Olulised märkused

Lugege see juhend tähelepanelikult läbi ja järgige kõiki selles esitatud juhiseid, suuniseid ja hoiatusi, et tagada alati toote õigesti paigaldamine, kasutamine ning hooldamine. See juhend PEAB jääma selle toote juurde.

Toote kasutamisega kinnitate, et olete kõik juhised, suunised ja hoiatused tähelepanelikult läbi lugenud ning mõistate ja nõustute järgima nendes sätestatud tingimusi. Nõustute kasutama seda toodet üksnes ettenähtud eesmärgil ja otstarbel ning kooskõlas kasutusjuhendis sätestatud juhiste, suuniste ja hoiatustega, samuti kooskõlas kõigi kohaldatavate õigusaktide ja eeskirjadega. Siin sätestatud juhiste ja hoiatuste lugemise ja järgimise eiramine võib põhjustada vigastusi teile ja kolmandatele isikutele, kahjustada teie toodet või läheduses asuvat muud vara. Toote kasutusjuhendit, sh juhiseid, suuniseid ja hoiatusi, ning seotud dokumente võidakse muuta ja uuendada. Värskeima tootekirjelduse leiate veebisaidilt documents.dometic.com.

2 Sümbolite selgitus

Signaalsõna tähistab ohutusteateid ja varalise kahju teateid ning näitab ka ohu raskusastet või taset.

ETTEVAATUST!

> viitab ohtlikule olukorrale, mis eiramise korral võib lõppeda kerge või keskmise vigastusega.

TÄHELEPANU!

> Viitab ohtlikule olukorrale, mis eiramise korral võib lõppeda varalise kahjuga.

MÄRKUS Lisateave toote käitamiseks.

3 Ohutusjuhised

3.1 Üldine ohutus

ETTEVAATUST! Terviseoht

> Ärge avage ega kahjustage akusid ega laske neil keskkonda sattuda, kuna need sisaldavad mürgiseid ja keskkonnale kahjulikke raskmetalle.

> Seda seadet võivad kasutada alates 8-aastased lapsed ning piiratud füüsiliste, sensoorsete või vaimsete võimetega või vajalike kogemuste ja teadmisteta isikud järelevalve all või pärast seda, kui neid on õpetatud seadet ohutult kasutama ja nad mõistavad seadme kasutamisega kaasnevaid ohte.

> See seade ei ole ette nähtud kasutamiseks inimestele (sh lapsed), kellel on piiratud füüsilised, sensoorsed või vaimsed võimed või kellel puuduvad vastavad kogemused ja teadmised, välja arvatud juhul, kui nad kasutavad seadet nende ohutuse eest vastutava inimese järelevalve all või see inimene on neid seadet kasutama õpetanud.

> **Elektriseadmed ei ole mänguasjad.** Alati hoidke seade väikelaste käeulatusest eemal.

> Lapsi tuleb valvata, et oleks kindel, et nad seadmega ei mängi.

> Lapsed ei tohi seadet ilma järelevalveta puhastada ega hooldada.

ETTEVAATUST! Vigastusoht

> Kui seadmel on nähtavaid kahjustusi, ei tohi seda kasutada.

> Seadet võivad remontida ainult kvalifitseeritud isikud. Valesti tehtud parandused võivad seadme kasutamise ohtlikuks muuta.

> Ärge muutke ega kohandage ühtki komponenti mis tahes viisil.

> Ärge kasutage seadet märgadest tingimustes ega kastke seda mis tahes vedelikku. Hoidke seadet kuivas kohas.



TÄHELEPANU! Kahjustamise oht

> Ärge võtke seadet lahti.
> Kasutage ainult tootja soovitatud tarvikuid ja varuosi.

3.2 Aku ohutu kasutamine



ETTEVAATUST! Plahvatusoht

> Akut **ei** tohi kasutada järgmistel tingimustel.
  - Soolases, märjas või niiskes keskkonnas
  - Korrosiivse auru läheduses
  - Tuleohtlike materjalide läheduses
  - Piirkondades, kus on gaasi- või tolmuplahvatuse oht
> Ärge püüdke laadida külmunud või defektset akut. Pange aku külmumiskindlasse kohta ja oodake, kuni aku temperatuur on ümbritseva temperatuuriga ühtlustunud.
> Ärge asetage akut lahtise leegi ega muude soojusallikate (radiaator, otsene päikesekiirgus, gaasiahi jne) lähedusse.
> Aku lähedal ei tohi suitsetada, kasutada lahtist leeki ega tekitada sädemeid.
> Ärge jätke akut kasutamise ajal järelevalveta.



ETTEVAATUST! Elektrilöögi oht

> Paigaldage kaablid nii, et teravad servad, uksed või luuk ei saaks neid kahjustada. **Ärge** paigutage ühtegi kaablit nii, et see oleks tugevalt kokku murtud. Muljutud kaablid võivad raskeid vigastusi põhjustada.
> Ärge lahutage ühtki kaablit, kui aku on veel kasutusel.



ETTEVAATUST! Tuleoht

> Väliste ja sisemiste osade kahjustamise vältimiseks ärge kukutage akut maha, põrutage seda ega rakendage sellele liigset jõudu.
> Ärge asetage akut tuleohtlike materjalide lähedusse.



ETTEVAATUST! Vigastusoht

> Aku paigutamisel tuleb komistusohu vältimiseks jälgida, et kõik kaablid oleks sobivalt kinnitatud.



TÄHELEPANU! Kahjustamise oht

> Tagage hea ventilatsioon.
> Pange aku kuiva kohta, kus see on veepritsmete eest kaitstud.
> Ärge tõmmake pistikut välja seda kaablist sikutades.
> Hoiustamisel keerake kaabel lõdvalt ringikujuliselt, tihe pakkimine võib kaablit ja sisemisi osi kahjustada.
> Vältige aku täielikku tühjenemist.
> Akut ei tohi laadida, kui ümbritsev temperatuur on alla 0 °C (32 °F).

4 Täiendavad juhised

Õnnetuste ja vigastuste ohu vähendamiseks järgige enne seadme paigaldamist või kasutamist järgmisi suunised.

- Lugege ja järgige kogu ohutusteavet ja kõiki juhiseid.

- Enne selle toote paigaldamist, kasutamist või hooldamist lugege need juhised läbi ja mõistke neid.

Paigaldis peab vastama kõigile kehtivatele kohalikele või riiklikele eeskirjadele, sealhulgas järgmiste standardite viimasele versioonile:

USA ja Kanada jaoks: Välised laadijad või toiteplokid peavad vastama järgmistele standarditele, kui need on kohaldatavad:

1. **UL 1012** "muud toiteplokid kui klass 2"; **CAN/CSA C22.2 No. 107.2** "aku laadijad" või standard **CSA C22.2 No. 107.1** "üldkasutatavad toiteallikad". VÕI:
2. **UL 1310**: "klassi 2 toiteplokid"; või **CAN/CSA-C22.2 No. 223** "toiteallikad eriti madalpinge klass 2 väljunditega". VÕI:
3. **UL 60950-1** "infotehnoloogiaseadmed – ohutus – osa 1: üldnõuded"; või **CAN/CSA-C22.2 No. 60950-1**.

5 Tarnekomplekt

joon. 1 leheküljel 3

Kogus	Kirjeldus
1	Reconi aku
1	USB-C ja USB-C laadimiskaabel

6 Lisatarvikud

Lisatarvikutena on olemas (ei sisaldu tarnekomplektis):

Nimetus	Tootenr
Kaabel XT60-st alalisvoolusisendisse	97000125725, 97000025725

7 Kasutusotstarve

Kaasaskantav aku on mõeldud digitaalsete mobiilseadmete (nt mobiiltelefonid, tahvelarvutid, sülearvutid, kaamerad jne) laadimiseks või 12 V seadmete (nt jahutuskastid) käitamiseks.

Kaasaskantav aku sobib kasutamiseks välitingimustes, nt reisil olles.

Kaasaskantav aku **ei** sobi järgneva jaoks

- teiste kaasaskantavate akukomplektidega paralleelselt ühendamiseks,
- sõiduki käivitusakuna kasutamiseks.
- Ärikasutus

See toode sobib kasutamiseks üksnes ettenähtud otstarbel ja käesolevas kasutusjuhendis toodud valdkonnas.

Käesolev juhend sisaldab teavet, mis on vajalik toote korrektseks paigaldamiseks ja/või kasutamiseks. Halva paigalduse ja/või valesti kasutamise või hooldamise korral halvenevad tööomadused ja võib tekkida rike.

Tootja ei võta vastutust mis tahes kahju või tootekahjustuse eest, mis on tingitud mõnest järgmisest asjaolust:

- valesti paigaldamine, kokkupanek või ühendamine, sh liigpinge;
- valesti hooldamine või tootja poolt ette nähtud originaalvaruosadest erinevate varuosade kasutamine;
- tootel ilma tootja selge loata tehtud muudatused;
- kasutamine otstarbel, mida ei ole kasutusjuhendis kirjeldatud.

Dometic jätab endale õiguse muuta toote välimust ja tehnilisi näitajaid.

8 Juhtelemendid

joon. 2 leheküljel 3

Pos.	Kirjeldus
1	LED-näidik Näitab seadme laetuse taset (iga LED-tuli tähistab 20 %), laadimise edenemist, tööolekut ja veateateid
2	Sisse-/väljalülitamise nupp
3	Pesa seadme ühendamiseks Reconi jahutiga
4	XT60 väljund suure võimsusega seadmete jaoks, nt jahutid
5	XT60 sisend alalisvooluga laadimiseks, nt päikesepaneel või sõiduki aku
6	USB-C1 sisend ja väljund (PD 3.0)
7	USB-C2 väljund (PD 3.0)
8	USB-A väljund (QC 3.0)
9	Punutis seadme kinnihoidmiseks

MÄRKUS Järgmised ühendused mõjutavad üksteist.

- Kui mõlemad USB-A ja USB-C2 on ühendatud ning tühjendavad akut samal ajal, on koguväljund 5 V⎓ /4 A ja maksimum 20 W.
- Kui ühendatud on nii USB-C1 kui ka XT60 sisend, lülitatakse USB-C1 välja ja akut laetakse XT60 sisendiga.

9 Enne esmakordset kasutamist

MÄRKUS Tarnimisel on kaasaskantav aku välja lülitatud. Selle äratamiseks tuleb kaasaskantavat akut laadida.

Kui kaasaskantavat akut laetakse XT60 sisendi kaudu, järgige järgmisi nõudeid.

1. Päikesepaneel: kaasaskantaval akul on sisseehitatud MPPT-juhtseadis. Veenduge, et päikesepaneeli väljundpinge oleks vahemikus 11 … 24 V⎓ ja maksimaalne laadimisvool oleks 8 A (100 W).
2. Sõidukiaku: veenduge, et laadimispinge on vahemikus 11 … 24 V⎓ ja maksimaalne voolutugevus oleks 8 A (100 W).

> Laadige akut.

joon. 3 leheküljel 4

10 Kasutamine

> Lülitage akukomplekt sisse või välja.

joon. 4 leheküljel 4

> Laadige Reconi akut (joon. 3).

> Kontrollige laetuse olekut.

joon. 5 leheküljel 5

> Veakoodid.

joon. 6 leheküljel 5

> Laadige ja kasutage seadmeid USB kaudu.

joon. 7 leheküljel 6

> Kasutage 12 V jahutit.

joon. 8 leheküljel 7

> Paigaldage kaasaskantav aku Reconi jahuti külge.

joon. 9 leheküljel 8

> Eemaldage kaasaskantav aku Reconi jahuti küljest.

joon. 10 leheküljel 9

11 Puhastamine ja hooldamine

TÄHELEPANU! Kahjustamise oht

> Ärge kunagi puhastage seadet voolava vee all ega seebivees.

> Ärge kasutage puhastamiseks teravaid ega kõvu esemeid, abrasiivseid puhastusvahendeid ega pleegitusvahendit, sest need võivad seadet kahjustada.

> Puhastage toodet aeg-ajalt niiske lapiga.

> Kontrollige elektrikaableid ja -juhtmeid regulaarselt isolatsioonidefektide, katkiste kohtade või lahtiste ühenduste tuvastamiseks.

12 Hoidmine

TÄHELEPANU! Kahjustamise oht

> Hoiustage akut ainult täislaetuna. Laadige hoiustatud akut regulaarselt ja vähemalt iga 3–6 kuu tagant, isegi kui seda ei kasutata.

> Jälgige ettenähtud optimaalset hoiustamistemperatuuri, sest pikaajaline hoiustamine kõrgel ja madalal temperatuuril võib kahjustada aku tööiga ja jõudlust.

> Hoidke akut hästi ventileeritud kuivas kohas, kus see on tolmu ja mustuse eest kaitstud.

13 Tõrkeotsing

Probleem	Põhjus	Abinõu
Akukomplekt ei tööta.	Aku on tühjenenud, nt enne esmakordset kasutust (laetuse olek < 0 %).	Laadige akut (joon. 3).
	Aku lülitub kriitilise vea tõttu välja.	1. Eemaldage USB-C, USB-A ja DC väljunditelt laengud. 2. Vajutage mis tahes nuppu, et lülitada aku umbes 1 min pärast sisse. 3. Kui probleemi ei lahenda-ta, võtke ühendust volitatud hooldustehnikuga.
LED-näidik näitab madalat laetuse olekut (joon. 5).	Aku on peaaegu tühi.	> Laadige akut.

Probleem	Põhjus	Abinõu
LED-näidik näitab temperatuuri veakoodi (joon. 6).	Käivitatud on aku kaitse liiga kõrge temperatuuri eest.	> Peatage seadme laadimine või tühjendamine, kuni see on jahtunud.
LED-näidik näitab kriitilist veakoodi (joon. 6).	Käivitatud on aku ülepinge/alapinge kaitse. Käivitatud on aku ülevoolukaitse. Käivitatud on aku lühisekaitse. Käivitatud on aku pingeimpulsi kaitse.	1. Eemaldage USB-C, USB-A ja DC väljunditelt laengud. 2. Vajutage mis tahes nuppu, et lülitada aku umbes 1 min pärast sisse. 3. Kui probleemi ei lahendata, võtke ühendust volitatud hooldustehnikuga.
Üks või mitu ühendust ei paku tehniliste andmete peatükis nimetatud sisendit või väljundit.	Kogu väljundvõimsus on > 240 W. Samaaegselt ühendatuna mõjutavad USB- ja XT60-ühendused üksteist (vt Juhtelemendid leheküljel 198).	1. Eemaldage USB-C, USB-A ja DC väljunditelt laengud. 2. Järgige seadmete uuesti ühendamisel väljundite maksimaalset laengut (vt peatükki Tehnilised andmed leheküljel 201).
Päikesepaneel ei tööta.	Päikesepaneel on XT60 sisendi asemel ühendatud XT60 väljundiga. Päikesepaneelide pinge ei ole vahemikus 11 … 24 V⎓	1. Ühendage päikesepaneel XT60-ga. 2. Kasutage päikesepaneeli pingevahemikus 11 … 24 V⎓

14 Kõrvaldamine

Pakkematerjali ringlussevõtt. Kui võimalik, pange pakkematerjal vastavasse ringlussevõetava prügi kasti.

Läbikriipsutatud prügikast ratastel näitab, et toode on elektri- või elektroonikaseade või sisaldab patareisid/akusid ja see tuleb nõuetekohaseks töötlemiseks, taaskasutamiseks ja ringlussevõtuks eraldi koguda. **Tarbija on seadusega kohustatud koguma kõik elektri- või elektroonikaseadmed, patareid ja laetavad akud nõuetekohaselt olmeprügist eraldi!**

See eraldamine on vajalik, kuna patareid/akud ja elektriseadmed on väärtuslikud ressursid ning võivad sisaldada inimestele ja keskkonnale kahjulikke aineid.

Toote lõplikult kõrvaldamiseks küsige oma kohalikult jäätmekäitlusettevõttelt või spetsialistilt edasimüüjalt üksikasjalikku teavet, kuidas seda kehtivate jäätmekäitluseeskirjade järgi teha.

Toote ja patareid/akud saab jäätmekäitlusse anda tasuta.

Enne toote taaskasutamist eemaldage kõik patareid ja laetavad akud.

Patareid/akud, mis sisaldavad rohkem kui 0,002 % kaadmiumi või rohkem kui 0,004 % pliid, on tähistatud asjaomase metalli keemilise sümboliga: Cd või Pb.

15 Garantii

Teavet garantii ja garantiitoe kohta vaadake allolevatest jaotistest.

Austraalia ja Uus-Meremaa
Kui toode ei tööta nii, nagu peaks, võtke ühendust kohaliku edasimüüjaga või tootja filiaaliga (vt dometic.com/dealer). Teie tootele kehtib 2 aastat-aastane garantii.

Ainult Austraalia

Meie toodetel on garantii, mida ei saa Austraalia tarbijakaitseseadusega välistada. Teil on õigus saada asendustoode või hüvitis, kui tekib tõsine rike ja kompensatsiooniks mis tahes muu mõistlikult eeldatava kahju eest. Samuti on teil õigus toodete remondile või asendamisele, kui toodete kvaliteet pole rahuldav ja rike ei liigitu tõsiseks rikkeks. Selle garantiiga lisanduvad teile tarbijana pakutavad eelised muudele õigustele ja õiguskaitsevahenditele, mis on teile seaduse alusel kättesaadavad.

Ainult Uus-Meremaa

Selle garantiieeskirja puhul kehtivad tingimused ja garantiid, mis on Uus-Meremaa tarbijakaitseseaduse Consumer Guarantees Act 1993(NZ) järgi kohustuslikud.

Kohalik tugi

Kohaliku toe andmed leiate järgmiselt aadressilt: dometic.com/dealer

Ameerika Ühendriigid ja Kanada
Osalise garantii tingimused leiate aadressilt qr.dometic.com/bfneEw.

Kui teil on küsimusi või soovite saada tasuta koopiat osalise garantii tingimustest, võtke ühendust järgmisel aadressil:

```
DOMETIC CORPORATION
CUSTOMER SUPPORT CENTER
5155 VERDANT DRIVE
ELKHART, INDIANA, USA 46516
1-800-544-4881 OR DOMETICCUSTOMERSERVICE@DOMETIC.COM
```

Kõik muud piirkonnad
Kehtib seadusega ettenähtud garantii. Kui toode on defektne, võtke ühendust tootja kohaliku filiaaliga (vt dometic.com/dealer) või edasimüüjaga.

16 Tehnilised andmed

Tabel 61: Üldised tehnilised andmed

Aku tüüp	Liitiumraudfosfaat (LFP) akuelemendid
Aku nimimaht	20 Ah
Aku nimipinge	12,8 V⎓
Väljundi tippvõimsus	240 W
Tühjenemispinge lõpp	11 V⎓
Maksimaalne muundamise tõhusus (MPPT)	> 98 %
Töötemperatuurivahemik	– 10 °C … 45 °C (14 °F … 113 °F)
Hoiustamistemperatuurivahemik	– 20 °C … 45 °C (– 4 °F … 113 °F)

Laadimistemperatuurivahemik	0 °C … 45 °C (32 °F … 113 °F)
Ümbritsev niiskus	20 % … 90 % Suhteline õhuniiskus, mittekondenseeruv
Mõõtme (L × P × K)	158 mm × 270 mm × 55 mm (6,22 in × 10,63 in × 2,17 in)
Kaal	2,4 kg (5,3 lb)
Testimise sertifikaadid	



Tabel 62: Sisendi tehnilised andmed

USB-C1, PD 3.0	
Sisendpinge/nimivool	5 V⎓: 3 A, 9 V⎓: 3 A, 12 V⎓: 3 A, 15 V⎓: 3 A, 20 V⎓: 5 A
Maksimaalne sisendvõimsus	100 W
XT60	
Sisendpinge/maksimaalne vool	11 … 24 V⎓: 8 A
Maksimaalne sisendvõimsus	100 W
Külmiku pesa	
Sisendpinge/maksimaalne vool	14 V⎓: 8 A

Tabel 63: Väljundi tehnilised andmed

USB-A, QC 3.0	
Väljundpinge/nimivool	5 V⎓: 3 A, 9 V⎓: 2 A, 12 V⎓: 1,5 A
Maksimaalne väljundvõimsus	18 W
USB-C1, PD 3.0	
Laadimise pingevahemik	5 V⎓: 3 A, 9 V⎓: 3 A, 12 V⎓: 3 A, 15 V⎓: 3 A, 20 V⎓: 5 A
Maksimaalne väljundvõimsus	100 W
USB-C2, PD 3.0	
Väljundpinge/nimivool	5 V⎓: 3 A, 9 V⎓: 2 A, 12 V⎓: 1,5 A
Maksimaalne väljundvõimsus	18 W
XT60	
Väljundpinge/maksimaalne vool	11 … 14 V⎓: 10 A
Maksimaalne väljundvõimsus	120 W
Külmiku pesa	

Väljundpinge/maksimaalne vool	11 … 14 V⎓: 10 A
Maksimaalne väljundvõimsus	120 W

17 Juriidiline teave

See seade vastab FCC eeskirjade 15. osale. Kasutamisele kehtivad järgmised kaks tingimust.

- See seade ei tohi põhjustada kahjulikke raadiohäireid.
- See seade peab taluma mis tahes häireid, sh soovimatut talitlust põhjustada võivaid häireid.

Ühilduvuse eest vastutava osapoole sõnaselge heakskiiduta muudatused võivad kasutaja seadme kasutamise õiguse kehtetuks muuta. Seda seadet on testitud ja leitud, et see ühildub FCC eeskirjade 15. osa kohaselt digitaalsete seadmete klassi B piirangutega. Nende piirangutega tagatakse elamiskeskkonda paigaldamisel sobiv kaitse kahjulike raadiohäirete eest. See seade tekitab, kasutab ja võib kiirata raadiosageduslikku energiat ning kui seda ei paigaldata ega kasutata juhiste kohaselt, võib see põhjustada raadiosidele kahjulikke raadiohäireid. Siiski ei ole häiringute teke teatud paigaldustingimustes välistatud. Kui see seade põhjustab seadme sisse- ja väljalülitamisega tuvastatavaid kahjulikke raadiohäireid raadio- või televisioonivastuvõtule, võib kasutaja proovida häiringuid mõne järgmise meetme abil kõrvaldada.

- Vastuvõtuantenni suuna või asukoha muutmine.
- Seadme ja vastuvõtja vahelise kauguse suurendamine.
- Seadme ühendamine vastuvõtjast erineva ahela pistikupessa.
- Abi saamiseks pidage nõu edasimüüja või kogenud raadio-/teleritehnikuga.

Seade vastab Industry Canada litsentsita kasutatavate seadmete RSS-standardi(te)le. Kasutamisele kehtivad järgmised kaks tingimust.

- See seade ei tohi põhjustada raadiohäireid.
- See seade peab taluma mis tahes häireid, sh seadme soovimatut talitlust põhjustada võivaid häireid. See klassi B digitaalne seade vastab Kanada standardile ICES-3(B)/NBM-3(B).

Ελληνικά

1 Σημαντικές σημειώσεις

Παρακαλούμε να διαβάσετε προσεκτικά αυτές τις οδηγίες και να ακολουθήσετε όλες τις οδηγίες, τους κανονισμούς και τις προειδοποιήσεις που περιλαμβάνονται στο εγχειρίδιο αυτού του προϊόντος, έτσι ώστε να διασφαλίζεται πάντοτε η σωστή εγκατάσταση, χρήση και συντήρηση του προϊόντος. Αυτές οι οδηγίες ΠΡΈΠΕΙ πάντοτε να συνοδεύουν το προϊόν.

Με τη χρήση του προϊόντος επιβεβαιώνετε δια του παρόντος ότι έχετε διαβάσει προσεκτικά όλες τις οδηγίες, τους κανονισμούς και τις προειδοποιήσεις καθώς και ότι έχετε κατανοήσει και συμφωνείτε να τηρήσετε τους όρους και τις προϋποθέσεις που ορίζονται στο παρόν έγγραφο. Συμφωνείτε να χρησιμοποιείτε αυτό το προϊόν μόνο για τον προβλεπόμενο σκοπό και την προβλεπόμενη χρήση, πάντοτε σύμφωνα με τις οδηγίες, τους κανονισμούς και τις προειδοποιήσεις που ορίζονται στο παρόν εγχειρίδιο προϊόντος καθώς και σύμφωνα με όλους τους ισχύοντες νόμους και κανονισμούς. Σε περίπτωση μη ανάγνωσης και τήρησης των οδηγιών και των προειδοποιήσεων που ορίζονται στο παρόν έγγραφο, ενδέχεται να προκληθούν τραυματισμοί σε εσάς τον ίδιο και σε τρίτους, ζημιά στο προϊόν σας ή υλικές ζημιές σε άλλες ιδιοκτησίες στο άμεσο περιβάλλον. Αυτό το εγχειρίδιο προϊόντος, συμπεριλαμβανομένων των οδηγιών, των κανονισμών, των προειδοποιήσεων και των σχετικών εγγράφων, ενδέχεται να υποβληθεί σε τροποποιήσεις και ενημερώσεις. Για ενημερωμένες πληροφορίες για το προϊόν, επισκεφθείτε την ηλεκτρονική διεύθυνση documents.dometic.com.

2 Επεξήγηση των συμβόλων

Μια λέξη σήμανσης επιτρέπει την αναγνώριση μηνυμάτων για την ασφάλεια και μηνυμάτων για υλικές ζημιές και υποδεικνύει τον βαθμό ή το επίπεδο σοβαρότητας του κινδύνου.

ΠΡΟΦΥΛΑΞΗ!

> Καταδεικνύει μια επικίνδυνη κατάσταση, η οποία εάν δεν αποτραπεί, μπορεί να προκληθεί μικρής ή μέτριας σοβαρότητας τραυματισμός.

ΠΡΟΣΟΧΗ!

> Καταδεικνύει μια κατάσταση, η οποία εάν δεν αποτραπεί, μπορεί να προκληθούν υλικές ζημιές.

ΥΠΟΔΕΙΞΗ Συμπληρωματικές πληροφορίες για τον χειρισμό του προϊόντος.

3 Υποδείξεις ασφαλείας

3.1 Βασική ασφάλεια

ΠΡΟΦΥΛΑΞΗ! Κίνδυνος για την υγεία

> Μην ανοίγετε τις μπαταρίες, μην τους προκαλείτε ζημιά και μην τις αφήνετε να περάσουν στο περιβάλλον, γιατί περιέχουν τοξικά και περιβαλλοντικά επιβλαβή βαρέα μέταλλα.

> Αυτή η συσκευή μπορεί να χρησιμοποιηθεί από παιδιά ηλικίας 8 ετών και επάνω καθώς και άτομα με μειωμένες φυσικές, αισθητηριακές ή πνευματικές ικανότητες ή με έλλειψη εμπειρίας και γνώσεων, εάν επιτηρούνται ή τους έχουν δοθεί οδηγίες σχετικά με τη χρήση της συσκευής με ασφαλή τρόπο και κατανοούν τους σχετικούς κινδύνους.

> Αυτή η συσκευή δεν προορίζεται για χρήση από άτομα (συμπεριλ. των παιδιών) με μειωμένες φυσικές, αισθητηριακές ή πνευματικές ικανότητες ή με έλλειψη εμπειρίας και γνώσεων, εκτός εάν επιτηρούνται ή τους έχουν δοθεί οδηγίες σχετικά με τη χρήση της συσκευής από ένα άτομο, που είναι υπεύθυνο για την ασφάλειά τους.

> **Οι ηλεκτρικές συσκευές δεν είναι παιχνίδια.** Η συσκευή πρέπει πάντοτε να φυλάσσεται και να χρησιμοποιείται μακριά από παιδιά πολύ μικρής ηλικίας.

> Τα παιδιά πρέπει να επιτηρούνται, για να διασφαλίζεται ότι δεν παίζουν με τη συσκευή.

> Ο καθαρισμός και η συντήρηση χρήστη δεν επιτρέπεται να πραγματοποιούνται από παιδιά χωρίς επιτήρηση.



ΠΡΟΦΥΛΑΞΗ! Κίνδυνος τραυματισμού

> Μη θέσετε σε λειτουργία τη συσκευή, εάν παρουσιάζει εμφανείς ζημιές.
> Η επισκευή της συσκευής επιτρέπεται να εκτελείται μόνο από εξειδικευμένο προσωπικό. Σε περίπτωση μη ενδεδειγμένων επισκευών ενδέχεται να προκύψουν σοβαροί κίνδυνοι.
> Μην τροποποιείτε ή προσαρμόζετε κανένα επιμέρους εξάρτημα με οποιονδήποτε τρόπο.
> Μη χρησιμοποιείτε τη συσκευή σε υγρές συνθήκες και μην την βυθίζετε σε υγρά. Αποθηκεύστε την σε χώρους χωρίς υγρασία.



ΠΡΟΣΟΧΗ! Κίνδυνος πρόκλησης ζημιάς

> Μην αποσυναρμολογείτε τη συσκευή.
> Πρέπει να χρησιμοποιείτε μόνο παρελκόμενα και ανταλλακτικά που συνιστώνται από τον κατασκευαστή.

3.2 Ασφαλής λειτουργία της μπαταρίας



ΠΡΟΦΥΛΑΞΗ! Κίνδυνος έκρηξης

> **Μην** χρησιμοποιείτε την μπαταρία στις παρακάτω συνθήκες:
  - Σε αλμυρά ή υγρά περιβάλλοντα καθώς και σε περιβάλλοντα με αυξημένη υγρασία
  - Κοντά σε διαβρωτικές αναθυμιάσεις
  - Κοντά σε εύφλεκτα υλικά
  - Σε περιοχές που υπάρχει κίνδυνος έκρηξης λόγω αερίων ή σκόνης
> Μην επιχειρείτε ποτέ να φορτίσετε μια παγωμένη ή ελαττωματική μπαταρία. Τοποθετήστε την μπαταρία σε μια περιοχή χωρίς παγετό και περιμένετε, μέχρις ότου η μπαταρία εγκλιματιστεί στη θερμοκρασία του περιβάλλοντος.
> Μην τοποθετείτε την μπαταρία κοντά σε πηγές θερμότητας (θερμάστρες, άμεση ηλιακή ακτινοβολία, φούρνους αερίου κ.λπ.).
> Μην καπνίζετε, μην χρησιμοποιείτε ακάλυπτη φλόγα και μην προκαλείτε σπινθήρες κοντά στην μπαταρία.
> Μην αφήνετε την μπαταρία χωρίς επιτήρηση, όταν χρησιμοποιείται.

ΠΡΟΦΥΛΑΞΗ! Κίνδυνος ηλεκτροπληξίας

> Τοποθετήστε κατάλληλα τα καλώδια, ώστε να μην υπάρχει κίνδυνος να υποστούν ζημιά από κοφτερές ακμές, πόρτες ή το καπό. **Μην** τσακίζετε υπερβολικά κανένα καλώδιο κατά την τοποθέτηση. Τα καλώδια που έχουν υποστεί σύνθλιψη μπορεί να αποτελέσουν αιτία σοβαρών τραυματισμών.
> Μην αποσυνδέετε κανένα καλώδιο, όταν η μπαταρία είναι σε λειτουργία.



ΠΡΟΦΥΛΑΞΗ! Κίνδυνος πυρκαγιάς

> Για να αποφύγετε την πρόκληση ζημιάς στα εξωτερικά και εσωτερικά εξαρτήματα, μην ρίχνετε την μπαταρία κάτω, μην τη χτυπάτε και μην ασκείτε πάνω της υπερβολική δύναμη.
> Μην τοποθετείτε την μπαταρία κοντά σε εύφλεκτα υλικά.

ΠΡΟΦΥΛΑΞΗ! Κίνδυνος τραυματισμού

> Όταν τοποθετείτε την μπαταρία, πρέπει να βεβαιώνεστε ότι όλα τα καλώδια έχουν στερεωθεί κατάλληλα, ώστε να μην υπάρχει κανένας κίνδυνος να σκοντάψει κανείς σε αυτά.

ΠΡΟΣΟΧΗ! Κίνδυνος πρόκλησης ζημιάς

> Διασφαλίστε τον καλό εξαερισμό.
> Τοποθετήστε την μπαταρία σε ένα στεγνό σημείο, στο οποίο είναι προστατευμένη από τυχόν εκτοξευόμενα νερά.
> Μην τραβάτε το φις από το καλώδιο σύνδεσης για να το αποσυνδέσετε από την πρίζα.
> Κατά την αποθήκευση, πρέπει να τυλίγετε χαλαρά το καλώδιο. Εάν τυλίξετε το καλώδιο σφικτά, μπορεί να προκληθεί ζημιά σε αυτό και στα εσωτερικά εξαρτήματα.
> Αποφύγετε τη βαθιά εκφόρτιση της μπαταρίας.
> Η μπαταρία δεν πρέπει να φορτίζεται όταν η θερμοκρασία περιβάλλοντος είναι κάτω από 0 °C (32 °F) .

4 Συμπληρωματικές οδηγίες

Για να μειωθεί ο κίνδυνος ατυχημάτων και τραυματισμών, θα πρέπει να τηρείτε τις παρακάτω οδηγίες προτού ξεκινήσετε την εγκατάσταση ή τη χρήση αυτής της συσκευής:

- Διαβάστε και ακολουθήστε όλες τις πληροφορίες και οδηγίες για την ασφάλεια.
- Διαβάστε και κατανοήστε αυτές τις οδηγίες προτού εγκαταστήσετε, χρησιμοποιήσετε ή εκτελέσετε συντήρηση σε αυτό το προϊόν.

Η εγκατάσταση πρέπει να συμμορφώνεται με όλους τους ισχύοντες τοπικούς ή κρατικούς κώδικες, συμπεριλαμβανομένης της πιο πρόσφατης έκδοσης των ακόλουθων προτύπων:

Για τις ΗΠΑ και τον Καναδά: Οι εξωτερικοί φορτιστές ή οι μονάδες τροφοδοσίας πρέπει να συμμορφώνονται με τα ακόλουθα πρότυπα, κατά περίπτωση:

1. **UL 1012** "μονάδες τροφοδοσίας εκτός κλάσης 2"; **CAN/CSA C22.2 No. 107.2** "φορτιστές μπαταριών" ή το πρότυπο **CSA C22.2 No. 107.1** για "τροφοδοτικά γενικής χρήσης". Ή:
2. **UL 1310**: "μονάδες τροφοδοσίας κλάσης 2"; ή **CAN/CSA-C22.2 No. 223** "τροφοδοτικά με εξόδους κλάσης 2 πολύ χαμηλής τάσης". Ή:
3. **UL 60950-1** "εξοπλισμός τεχνολογίας πληροφοριών – ασφάλεια – μέρος 1: γενικές απαιτήσεις"; ή **CAN/CSA-C22.2 No. 60950-1**.

5 Περιεχόμενα συσκευασίας

σχ. 1 στη σελίδα 3

Ποσότητα	Περιγραφή
1	Μπαταρία Recon
1	Καλώδιο φόρτισης USB-C σε USB-C

6 Πρόσθετος εξοπλισμός

Διαθέσιμος πρόσθετος εξοπλισμός (δεν περιλαμβάνεται στη συσκευασία παράδοσης):

Ονομασία	Κωδικός
Καλώδιο XT60 σε DC	97000125725, 97000025725

7 Προβλεπόμενη χρήση

Η φορητή μπαταρία προορίζεται για τη φόρτιση ψηφιακών κινητών συσκευών (π.χ. κινητά τηλέφωνα, tablet, φορητοί υπολογιστές, κάμερες κ.λπ.) ή για τη λειτουργία συσκευών 12 V (π.χ., ψυγεία).

Η φορητή μπαταρία είναι κατάλληλη για χρήση στην ύπαιθρο, π.χ. σε περιηγήσεις.

Η φορητή μπαταρία **δεν** είναι κατάλληλη για

- Παράλληλη σύνδεση με άλλα φορητά πακέτα μπαταριών
- Για χρήση της μπαταρίας ως μπαταρία εκκίνησης για ένα όχημα.
- Επαγγελματική χρήση

Αυτό το προϊόν είναι κατάλληλο μόνο για τον προβλεπόμενο σκοπό και την προβλεπόμενη χρήση σύμφωνα με αυτές τις οδηγίες.

Αυτό το εγχειρίδιο παρέχει πληροφορίες που είναι απαραίτητες για τη σωστή εγκατάσταση και χρήση του προϊόντος. Σε περίπτωση λανθασμένης εγκατάστασης ή/και χρήσης ή συντήρησης, θα προκύψει μη ικανοποιητική απόδοση και, πιθανώς, βλάβη.

Ο κατασκευαστής δεν αποδέχεται καμία ευθύνη για τυχόν τραυματισμούς ή ζημιές στο προϊόν, που οφείλονται σε:

- Λανθασμένη τοποθέτησης, συναρμολόγηση ή σύνδεση, συμπεριλαμβανομένης της υπερβολικά υψηλής τάσης
- Λανθασμένη συντήρηση ή χρήση μη αυθεντικών ανταλλακτικών εξαρτημάτων, που δεν προέρχονται από τον κατασκευαστή
- Μετατροπές στο προϊόν χωρίς τη ρητή άδεια του κατασκευαστή
- Χρήση για σκοπούς διαφορετικούς από αυτούς που περιγράφονται σε αυτό το εγχειρίδιο

Η Dometic διατηρεί το δικαίωμα αλλαγής της εμφάνισης και των προδιαγραφών του προϊόντος.

8 Στοιχεία χειρισμού

σχ. 2 στη σελίδα 3

Στοιχείο	Περιγραφή
1	Ενδεικτική λυχνία LED Εμφανίζει την κατάσταση φόρτισης της συσκευής (κάθε λυχνία LED αντιπροσωπεύει 20 %), την πρόοδο φόρτισης, την κατάσταση λειτουργίας και τις ειδοποιήσεις σφαλμάτων
2	Πλήκτρο On/Off
3	Υποδοχή για τη σύνδεση της συσκευής σε ψυγείο Recon
4	Έξοδος XT60 για συσκευές υψηλής ισχύος, π.χ. ψυγεία
5	Είσοδος XT60 για φόρτιση DC, π.χ. ηλιακό πάνελ ή μπαταρία οχήματος
6	Εισαγωγή και έξοδος USB-C1 (PD 3.0)
7	Έξοδος USB-C2 (PD 3.0)
8	Έξοδος USB-A (QC 3.0)
9	Λουράκι κρατήματος της συσκευής

ΥΠΟΔΕΙΞΗ Οι παρακάτω συνδέσεις επηρεάζουν η μία την άλλη:

- Όταν είναι συνδεδεμένες και οι δύο USB-A και USB-C2 και αποφορτίζουν ταυτόχρονα την μπαταρία, η συνολική έξοδος είναι 5 V⎓ /4 A με μέγιστο τα 20 W.
- Όταν συνδεθούν ταυτόχρονα η USB-C1 και η είσοδος XT60, η USB-C1 απενεργοποιείται και η μπαταρία φορτίζεται από την είσοδο XT60.

9 Πριν από την πρώτη χρήση

ΥΠΟΔΕΙΞΗ Κατά την παράδοσης, η φορητή μπαταρία είναι εκτός λειτουργίας. Η φορητή μπαταρία πρέπει να φορτιστεί για να ενεργοποιηθεί.

Εάν η φορητή μπαταρία φορτίζεται μέσω της εισόδου XT60, προσέξτε την ακόλουθη απαίτηση:

1. Ηλιακό πάνελ: Η φορητή μπαταρία διαθέτει ενσωματωμένο ελεγκτή MPPT. Βεβαιωθείτε ότι η τάση εξόδου του ηλιακού πλαισίου βρίσκεται εντός του εύρους 11 … 24 V⎓ και ότι το μέγιστο ρεύμα φόρτισης είναι 8 A (100 W).
2. Μπαταρία οχήματος: Βεβαιωθείτε ότι η τάση φόρτισης βρίσκεται εντός του εύρους 11 … 24 V⎓ και ότι το μέγιστο ρεύμα φόρτισης είναι 8 A (100 W).

> Φορτίστε την μπαταρία.

σχ. 3 στη σελίδα 4

10 Λειτουργία

> Ενεργοποίηση ή απενεργοποίηση του πακέτου μπαταριών.

σχ. 4 στη σελίδα 4

> Φόρτιση της μπαταρίας Recon (σχ. 3).

> Έλεγχος της κατάστασης φόρτισης.

σχ. 5 στη σελίδα 5

> Κωδικοί σφάλματος:

σχ. 6 στη σελίδα 5

> Φόρτιση και λειτουργία συσκευών μέσω USB.

σχ. 7 στη σελίδα 6

> Χρήση ψυγείου 12 V.

σχ. 8 στη σελίδα 7

> Τοποθέτηση της φορητής μπαταρίας σε ψυγείο Recon.

σχ. 9 στη σελίδα 8

> Αφαίρεση της φορητής μπαταρίας από ψυγείο Recon.

σχ. 10 στη σελίδα 9

11 Καθαρισμός και φροντίδα

ΠΡΟΣΟΧΗ! Κίνδυνος πρόκλησης ζημιάς

> Μην καθαρίζετε ποτέ τη συσκευή κάτω από τρεχούμενο νερό ή μέσα σε σαπουνάδα.

> Για τον καθαρισμό, μη χρησιμοποιείτε αιχμηρά ή σκληρά αντικείμενα, τριβικά καθαριστικά μέσα ή λευκαντικά, διότι μπορεί να προκαλέσουν ζημιές στη συσκευή.

> Καθαρίστε περιστασιακά το προϊόν με ένα υγρό πανί.

> Ελέγχετε τακτικά τα ρευματοφόρα καλώδια ή τα ρευματοφόρα σύρματα για βλάβες μόνωσης, σημεία θραύσης ή λασκαρισμένες συνδέσεις.

12 Αποθήκευση

ΠΡΟΣΟΧΗ! Κίνδυνος πρόκλησης ζημιάς

> Η μπαταρία πρέπει να αποθηκεύεται μόνο πλήρως φορτισμένη. Πρέπει να επαναφορτίζετε την μπαταρία τακτικά και τουλάχιστον κάθε 3 – 6 μήνες, ακόμα κι όταν δεν χρησιμοποιείται.

> Πρέπει να τηρείτε την προβλεπόμενη βέλτιστη θερμοκρασία αποθήκευσης, καθώς η μακροχρόνια αποθήκευση σε υψηλές και χαμηλές θερμοκρασίες μπορεί να μειώσει τη διάρκεια ζωής και την απόδοση της μπαταρίας.

> Αποθηκεύστε την μπαταρία σε καλά εξαεριζόμενο χώρο χωρίς υγρασία, όπου θα είναι προστατευμένη από τη σκόνη και τη βρομιά.

13 Αντιμετώπιση βλαβών

πρόβλημα	Αιτία	Προτεινόμενη θεραπεία
Η μπαταρία δεν λειτουργεί.	Η μπαταρία αποφορτίζεται, π.χ. πριν από την πρώτη χρήση (SOC < 0 %).	Φορτίστε την μπαταρία (σχ. 3).
	Η μπαταρία σταματά να λειτουργεί λόγω κρίσιμου σφάλματος.	1. Αφαιρέστε τα φορτία από τις εξόδους USB-C, USB-A και DC. 2. Πατήστε οποιοδήποτε κουμπί για να ενεργοποιήσετε την μπαταρία περίπου 1 min αργότερα. 3. Εάν το πρόβλημα δεν λυθεί, επικοινωνήστε με έναν εξουσιοδοτημένο τεχνικό του τμήματος εξυπηρέτησης πελατών.
Η ενδεικτική λυχνία LED εμφανίζει χαμηλή κατάσταση φόρτισης (SOC) (σχ. 5).	Η μπαταρία είναι σχεδόν αποφορτισμένη.	> Φορτίστε την μπαταρία.
Η ενδεικτική λυχνία LED εμφανίζει τον κωδικό σφάλματος θερμοκρασίας (σχ. 6).	Ενεργοποιήθηκε η προστασία από υπερθέρμανση της μπαταρίας.	> Διακόψτε τη φόρτιση ή την αποφόρτιση της συσκευής μέχρι να κρυώσει.
Η ενδεικτική λυχνία LED εμφανίζει τον κωδικό κρίσιμου σφάλματος (σχ. 6).	Ενεργοποιήθηκε η προστασία από υπέρταση/υπόταση της μπαταρίας. Ενεργοποιήθηκε η προστασία από υπερένταση ρεύματος της μπαταρίας. Ενεργοποιήθηκε η προστασία από βραχυκύκλωμα της μπαταρίας.	1. Αφαιρέστε τα φορτία από τις εξόδους USB-C, USB-A και DC. 2. Πατήστε οποιοδήποτε κουμπί για να ενεργοποιήσετε την μπαταρία περίπου 1 min αργότερα.

πρόβλημα	Αιτία	Προτεινόμενη θεραπεία
	Ενεργοποιήθηκε η προστασία από αιχμή ρεύματος.	3. Εάν το πρόβλημα δεν λυθεί, επικοινωνήστε με έναν εξουσιοδοτημένο τεχνικό του τμήματος εξυπηρέτησης πελατών.
Μία ή περισσότερες συνδέσεις δεν παρέχουν την είσοδο ή την έξοδο που αναφέρεται στο κεφάλαιο τεχνικών δεδομένων.	Η συνολική ισχύς εξόδου είναι > 240 W. Οι συνδέσεις USB και XT60 επηρεάζουν η μία την άλλη όταν συνδέονται ταυτόχρονα (βλ. Στοιχεία χειρισμού στη σελίδα 207).	1. Αφαιρέστε τα φορτία από τις εξόδους USB-C, USB-A και DC. 2. Μην υπερβαίνετε το μέγιστο φορτίο στις εξόδους (βλ. κεφάλαιο Τεχνικά χαρακτηριστικά στη σελίδα 211) κατά την επανασύνδεση των συσκευών.
Το ηλιακό πάνελ δεν λειτουργεί.	Το ηλιακό πάνελ είναι συνδεδεμένο με την έξοδο XT60 αντί για την είσοδο XT60. Η τάση του ηλιακού πάνελ δεν βρίσκεται στο εύρος 11 … 24 V⎓	1. Συνδέστε το ηλιακό πάνελ στο XT60. 2. Χρησιμοποιήστε το ηλιακό πάνελ εντός του εύρους τάσης 11 … 24 V⎓

14 Απόρριψη

Ανακύκλωση των υλικών συσκευασίας: Εάν είναι εφικτό, απορρίψτε τα υλικά συσκευασίας στους αντίστοιχους κάδους ανακύκλωσης.

Ο διαγραμμένος τροχοφόρος κάδος υποδεικνύει ότι το προϊόν είναι ηλεκτρικός ή ηλεκτρονικός εξοπλισμός ή περιέχει μπαταρίες και πρέπει να συλλέγεται ξεχωριστά για την κατάλληλη επεξεργασία, ανάκτηση και ανακύκλωση. **Ο καταναλωτής είναι νομικά υποχρεωμένος να απορρίπτει κατάλληλα κάθε ηλεκτρικό ή ηλεκτρονικό εξοπλισμό, μπαταρίες και επαναφορτιζόμενες μπαταρίες ξεχωριστά από τα γενικά οικιακά απορρίμματα!**

Αυτός ο διαχωρισμός είναι απαραίτητος, καθώς οι μπαταρίες και οι ηλεκτρικές συσκευές είναι πολύτιμοι πόροι και μπορεί να περιέχουν ουσίες που είναι επιβλαβείς για τον άνθρωπο και το περιβάλλον.

Για την τελική απόρριψη του προϊόντος, ζητήστε από το τοπικό κέντρο ανακύκλωσης ή έναν εξειδικευμένο έμπορο λεπτομερείς πληροφορίες για τη σχετική διαδικασία σύμφωνα με τους ισχύοντες κανονισμούς διάθεσης απορριμμάτων.

Το προϊόν και οι μπαταρίες μπορούν να απορριφθούν δωρεάν.

Αφαιρέστε τις μπαταρίες και τις επαναφορτιζόμενες μπαταρίες πριν από την ανακύκλωση αυτού του προϊόντος.

Οι μπαταρίες που περιέχουν κάδμιο περισσότερο από 0,002 % ή μόλυβδο περισσότερο από 0,004 % φέρουν το χημικό σύμβολο για το συγκεκριμένο μέταλλο: Cd ή Pb.

15 Εγγύηση

Ανατρέξτε στις παρακάτω ενότητες για πληροφορίες σχετικά με την εγγύηση και την υποστήριξη εγγύησης.

Αυστραλία και Νέα Ζηλανδία

Εάν το προϊόν δεν λειτουργεί όπως πρέπει, επικοινωνήστε με το κατάστημα αγοράς ή με τον αντιπρόσωπο του κατασκευαστή στη χώρα σας (βλ. dometic.com/dealer). Η εγγύηση για το προϊόν σας έχει διάρκεια 2 έτη έτος / έτη.

Μόνο Αυστραλία

Τα προϊόντα μας συνοδεύονται από εγγυήσεις, οι οποίες δεν μπορούν να εξαιρεθούν βάσει του Δικαίου Προστασίας Καταναλωτών της Αυστραλίας. Δικαιούστε αντικατάσταση ή επιστροφή χρημάτων σε περίπτωση κύριας βλάβης καθώς και αποζημίωση για τυχόν άλλη εύλογα προβλέψιμη απώλεια ή ζημία. Επίσης δικαιούστε την επισκευή ή την αντικατάσταση των προϊόντων, εάν τα προϊόντα δεν παρουσιάζουν αποδεκτή ποιότητα και η αναφερόμενη βλάβη δεν ισοδυναμεί με κύρια βλάβη. Τα οφέλη που παρέχονται σε εσάς ως καταναλωτή από την παρούσα εγγύηση είναι επιπλέον των άλλων δικαιωμάτων και μέσων έννομης προστασίας που είναι διαθέσιμα σε εσάς σύμφωνα με τον νόμο.

Μόνο Νέα Ζηλανδία

Αυτή η πολιτική εγγύησης υπόκειται στους υποχρεωτικούς όρους και στις υποχρεωτικές εγγυήσεις, που ορίζει ο Νόμος περί Εγγυήσεων Καταναλωτών 1993(NZ).

Τοπική υποστήριξη

Παρακαλούμε αναζητήστε το τοπικό τμήμα υποστήριξης στην παρακάτω διεύθυνση σύνδεσης: dometic.com/dealer

Ηνωμένες Πολιτείες και Καναδάς

Η περιορισμένη εγγύηση είναι διαθέσιμη στην ηλεκτρονική διεύθυνση qr.dometic.com/bfneEw.

Σε περίπτωση ερωτήσεων ή για τη δωρεάν λήψη ενός αντιτύπου της περιορισμένης εγγύησης, επικοινωνήστε με:

```
DOMETIC CORPORATION
CUSTOMER SUPPORT CENTER
5155 VERDANT DRIVE
ELKHART, INDIANA, USA 46516
1-800-544-4881 OR DOMETICCUSTOMERSERVICE@DOMETIC.COM
```

Όλες οι άλλες περιοχές

Ισχύει η νόμιμη διάρκεια εγγύησης. Εάν το προϊόν είναι ελαττωματικό, επικοινωνήστε με τον αντιπρόσωπο του κατασκευαστή στη χώρα σας (βλ. dometic.com/dealer) ή στο κατάστημα αγοράς.

16 Τεχνικά χαρακτηριστικά

Πίνακας 64: Γενικά τεχνικά στοιχεία

Τύπος μπαταρίας	Στοιχεία μπαταρίας φωσφορικού σιδήρου-λιθίου (LFP)

Ονομαστική χωρητικότητα μπαταρίας	20 Ah
Ονομαστική τάση μπαταρίας	12,8 V⎓
Ισχύς εξόδου αιχμής	240 W
Τερματισμός τάσης αποφόρτισης	11 V⎓
Μέγιστη απόδοση μετατροπής (MPPT)	> 98 %
Εύρος θερμοκρασίας λειτουργίας	– 10 °C … 45 °C (14 °F … 113 °F)
Περιοχή θερμοκρασίας αποθήκευσης	– 20 °C … 45 °C (– 4 °F … 113 °F)
Εύρος θερμοκρασίας φόρτισης	0 °C … 45 °C (32 °F … 113 °F)
Υγρασία περιβάλλοντος	20 % … 90 % Σχετική υγρασία (RH), χωρίς συμπύκνωση
Διαστάσεις (Π x Μ x Υ)	158 mm × 270 mm × 55 mm (6,22 in × 10,63 in × 2,17 in)
Βάρος	2,4 kg (5,3 lb)
Πιστοποιητικά δοκιμών	

Πίνακας 65: Προδιαγραφές εισόδου

USB-C1, PD 3.0	
Τάση/ονομαστική ένταση ρεύματος εισόδου	5 V⎓: 3 A, 9 V⎓: 3 A, 12 V⎓: 3 A, 15 V⎓: 3 A, 20 V⎓: 5 A
Μέγιστη ισχύς εισόδου	100 W
XT60	
Τάση/μέγιστο ρεύμα	11 … 24 V⎓: 8 A
Μέγιστη ισχύς εισόδου	100 W
Θύρα ψυγείου	
Τάση/μέγιστο ρεύμα	14 V⎓: 8 A

Πίνακας 66: Προδιαγραφές εξόδου

USB-A, QC 3.0	
Τάση/ονομαστική ένταση ρεύματος εξόδου	5 V⎓: 3 A, 9 V⎓: 2 A, 12 V⎓: 1,5 A
Μέγιστη ισχύς εξόδου	18 W
USB-C1, PD 3.0	
Εύρος τάσεων φόρτισης	5 V⎓: 3 A, 9 V⎓: 3 A, 12 V⎓: 3 A, 15 V⎓: 3 A, 20 V⎓: 5 A
Μέγιστη ισχύς εξόδου	100 W

USB-C2, PD 3.0	
Τάση/ονομαστική ένταση ρεύματος εξόδου	5 V⎓: 3 A, 9 V⎓: 2 A, 12 V⎓: 1,5 A
Μέγιστη ισχύς εξόδου	18 W
XT60	
Τάση/ονομαστική ένταση ρεύματος εξόδου	11 … 14 V⎓: 10 A
Μέγιστη ισχύς εξόδου	120 W
Θύρα ψυγείου	
Τάση/ονομαστική ένταση ρεύματος εξόδου	11 … 14 V⎓: 10 A
Μέγιστη ισχύς εξόδου	120 W

17 Νομική σημείωση

Η συσκευή πληροί το Τμήμα 15 των κανονισμών FCC. Η λειτουργία υπόκειται στις παρακάτω δύο προϋποθέσεις:

- Αυτή η συσκευή δεν μπορεί να προκαλέσει επιβλαβείς παρεμβολές.
- Αυτή η συσκευή δεν πρέπει να επηρεάζεται από τις παρεμβολές που τυχόν λαμβάνει, συμπεριλ. των παρεμβολών που θα μπορούσαν να προκαλέσουν μη επιθυμητή λειτουργία.

Τυχόν αλλαγές ή τροποποιήσεις, που δεν έχουν εγκριθεί ρητά από το μέρος που είναι υπεύθυνο για τη συμμόρφωση, ενδέχεται να αποτελέσουν αιτία ακύρωσης της εξουσιοδότησης χρήστη για λειτουργία του εξοπλισμού. Αυτός ο εξοπλισμός έχει υποβληθεί σε έλεγχο, ο οποίος έδειξε ότι συμμορφώνεται με τα όρια για μια ψηφιακή συσκευή κατηγορίας B, σύμφωνα με το Τμήμα 15 των κανονισμών FCC. Τα όρια αυτά έχουν σχεδιαστεί για την παροχή εύλογης προστασίας ενάντια στις επιβλαβείς παρεμβολές σε μια οικιστική εγκατάσταση. Αυτός ο εξοπλισμός παράγει, χρησιμοποιεί και μπορεί επίσης να εκπέμψει ενέργεια ραδιοσυχνότητας και, εάν δεν εγκατασταθεί και δεν χρησιμοποιηθεί σύμφωνα με τις οδηγίες, ενδέχεται να προκαλέσει επιβλαβείς παρεμβολές στις ραδιοεπικοινωνίες. Ωστόσο, δεν παρέχεται εγγύηση ότι δεν υπάρχει περίπτωση να παρουσιαστούν παρεμβολές σε μια συγκεκριμένη εγκατάσταση. Εάν αυτός ο εξοπλισμός προκαλεί επιβλαβείς παρεμβολές σε ραδιοφωνική ή τηλεοπτική λήψη, γεγονός που μπορεί να επιβεβαιωθεί με την απενεργοποίηση και την ενεργοποίηση του εξοπλισμού, προτείνεται στον χρήστη να προσπαθήσει να διορθώσει τις παρεμβολές εφαρμόζοντας ένα ή περισσότερα από τα παρακάτω μέτρα:

- Αλλάξτε τον προσανατολισμό ή τη θέση της κεραίας λήψης.
- Αυξήστε την απόσταση ανάμεσα στον εξοπλισμό και στον δέκτη.
- Συνδέστε τον εξοπλισμό σε μια έξοδο που βρίσκεται σε διαφορετικό κύκλωμα από αυτό, στο οποίο είναι συνδεδεμένος ο δέκτης.
- Απευθυνθείτε στον έμπορο ή σε έναν έμπειρο τεχνικό ραδιοφωνίας / τηλεόρασης για βοήθεια.

Αυτή η συσκευή πληροί το βιομηχανικό πρότυπο / τα βιομηχανικά πρότυπα εξαίρεσης άδειας RSS του Καναδά. Η λειτουργία υπόκειται στις παρακάτω δύο προϋποθέσεις:

- Αυτή η συσκευή δεν μπορεί να προκαλέσει παρεμβολές.
- Αυτή η συσκευή δεν πρέπει να επηρεάζεται από τυχόν παρεμβολές, συμπεριλ. των παρεμβολών που θα μπορούσαν να προκαλέσουν μη επιθυμητή λειτουργία της συσκευής. Αυτή η ψηφιακή συσκευή κατηγορίας B πληροί το πρότυπο ICES-3(B) / NBM-3(B) του Καναδά.

Lietuvių k.

1 Svarbios pastabos

Atidžiai perskaitykite šią instrukciją ir sekite visas instrukcijas, nurodymus ir perspėjimus, pateiktus šiame gaminio vadove, ir griežtai jų laikykitės, kad užtikrintumėte, jog šis gaminys visada bus įrengtas, naudojamas ir prižiūrimas tinkamai. Ši instrukcija PRIVALO likti šalia šio gaminio.

Naudodamiesi šiuo gaminiu patvirtinate, kad atidžiai perskaitėte visas instrukcijas, nurodymus ir perspėjimus ir suprantate dokumente išdėstytas sąlygas bei sutinkate jų laikytis. Šį gaminį sutinkate naudoti tik pagal numatytąją paskirtį ir taip, kaip nurodo šioje gaminio instrukcijoje pateiktos instrukcijos, nurodymai ir perspėjimai, taip pat laikydamiesi taikomų teisių ir teisės aktų. Nesusipažinus su šioje instrukcijoje pateiktomis instrukcijomis ir perspėjimais ir jų nesilaikius galite susižaloti patys ir sužaloti kitus asmenis, pažeisti gaminį arba pridaryti žalos kitai netoliese esančiai nuosavybei. Ši gaminio instrukcija, taip pat ir instrukcijos, nurodymai, perspėjimai ir kiti susiję dokumentai, gali būti keičiami ir atnaujinami. Norėdami gauti naujausios informacijos apie gaminį, apsilankykite adresu documents.dometic.com.

2 Simbolių paaiškinimas

Signaliniu žodžiu pažymima informacija apie saugą ir turtinę žalą, taip pat nurodomas pavojaus rimtumo laipsnis ar lygis.

PERSPĖJIMAS!

> nurodo pavojingą situaciją, kurios neišvengus gali grėsti lengvas arba vidutinio sunkumo sužalojimas.

PRANEŠIMAS!

> Nurodo situaciją, kurios neišvengus, gresia turtinė žala.

PASTABA Papildoma informacija apie gaminio eksploatavimą.

3 Saugos instrukcijos

3.1 Bendroji sauga

PERSPĖJIMAS! Pavojus sveikatai

> Neatidarykite ir negadinkite akumuliatorių, neišmeskite jų į aplinką, nes juose yra toksiškų ir kenksmingų aplinkai sunkiųjų metalų.
> Šį prietaisą gali naudoti vaikai nuo 8 metų amžiaus ir fizinių, sensorinių arba psichikos sutrikimų turintys arba stokojantys patirties ir žinių asmenys, jeigu jie yra prižiūrimi arba instruktuojami dėl šio prietaiso naudojimo saugiai ir suvokia jo keliamus pavojus.
> Šis prietaisas neskirtas naudoti asmenims (įskaitant vaikus), turintiems fizinių, sensorinių arba psichikos sutrikimų arba stokojantiems patirties ir žinių, jeigu jie nėra prižiūrimi arba instruktuojami dėl šio prietaiso saugaus naudojimo už jų saugumą atsakingo asmens.
> **Elektros prietaisai nėra žaislai.** Visada laikykite ir naudokite prietaisą mažiems vaikams nepasiekiamoje vietoje.
> Vaikus reikia prižiūrėti, kad jie nežaistų su prietaisu.
> Vaikams draudžiama šį prietaisą valyti ir atlikti jo techninę priežiūrą be suaugusiųjų priežiūros.

PERSPĖJIMAS! Sužalojimų rizika

> Nenaudokite prietaiso, jei jis pastebimai pažeistas.
> Taisyti prietaisą leidžiama tik kvalifikuotam personalui. Netinkamai remontuojant gali kilti rimtas pavojus.

> Jokiu būdu nemodifikuokite ir neadaptuokite jokių komponentų.
> Nenaudokite prietaiso drėgnomis sąlygomis ir nepamerkite į jokį skystį. Laikykite sausoje vietoje.



PRANEŠIMAS! Žalos pavojus

> Neardykite prietaiso.
> Naudokite tik gamintojo rekomenduojamus priedus ir atsargines dalis.

3.2 Saugus akumuliatoriaus naudojimas

PERSPĖJIMAS! Sprogimo pavojus

> **Nenaudokite** akumuliatoriaus toliau nurodytomis sąlygomis:
  - sūrioje, šlapioje ar drėgnoje aplinkoje;
  - šalia ėsdinančių dūmų;
  - šalia degiųjų medžiagų;
  - srityse, kuriose kyla dujų ar dulkių sprogimo pavojus.
> Niekada nebandykite įkrauti sušalusio arba sugedusio akumuliatoriaus. Akumuliatorių laikykite neužšąlančioje vietoje ir palaukite, kol jis taps prisitaikys prie aplinkos temperatūros.
> Nestatykite akumuliatoriaus šalia šilumos šaltinių (šildytuvų, tiesioginėje saulės šviesoje, šalia dujinių viryklių ir kt.).
> Šalia akumuliatoriaus nerūkykite, nenaudokite atviros liepsnos ir venkite kibirkščiavimo.
> Nepalikite akumuliatoriaus be priežiūros, kai jis naudojamas.



PERSPĖJIMAS! Elektros srovės pavojus

> Kabelius tieskite taip, kad jų negalėtų sugadinti aštrios briaunos, durys ar dangčiai. **Netieskite** jokio kabelio taip, kad jis būtų labai susisukęs. Sutraiškyti kabeliai gali sukelti rimtų sužalojimų.
> Neatjunkite jokių kabelių, kol akumuliatorius dar naudojamas.



PERSPĖJIMAS! Gaisro pavojus

> Nemėtykite, nedaužykite ir stipriai nespauskite akumuliatoriaus, kad nesugadintumėte išorinių ir vidinių dalių.
> Nedėkite akumuliatoriaus šalia degių medžiagų.



PERSPĖJIMAS! Sužalojimų rizika

> Dėdami akumuliatorių į vietą įsitikinkite, kad visi kabeliai tinkamai pritvirtinti ir išvengsite pavojaus užkliūti.



PRANEŠIMAS! Žalos pavojus

> Užtikrinkite gerą vėdinimą.
> Pastatykite akumuliatorių sausoje vietoje, kurioje jis bus apsaugotas nuo taškomo vandens.
> Atjungdami kištuką niekada netraukite už laido.
> Sandėliuodami susukite kabelį laisvai; susukus standžiai, gali būti sugadintas kabelis ir vidinės dalys.
> Stenkitės neiškrauti akumuliatoriaus iki galo.
> Baterijos negalima įkrauti, kai aplinkos temperatūra yra žemiau 0 °C (32 °F) .

4 Papildomos direktyvos

Kad sumažintumėte nelaimingų atsitikimų ir sužalojimų riziką, prieš pradėdami montuoti ar naudoti šį prietaisą laikykitės šių nurodymų:

- Perskaitykite visą saugos informaciją ir instrukcijas bei vadovaukitės jomis.

- Perskaitykite ir išsiaiškinkite šias instrukcijas prieš montuodami ir naudodami šį gaminį bei atlikdami jo priežiūros darbus.

Montavimas turi atitikti visus taikomus vietinius ar nacionalinius kodeksus, įskaitant naujausias šių standartų laidas:

JAV ir Kanadoje: Išoriniai įkrovikliai arba maitinimo blokai turi atitikti šiuos standartus, kai taikytina:

1. **UL 1012** "maitinimo blokai, išskyrus 2 klasę"; **CAN/CSA C22.2 No. 107.2** "akumuliatorių įkrovikliai" arba **CSA C22.2 No. 107.1** standartas, skirtas "bendros paskirties maitinimo šaltiniams". ARBA:
2. **UL 1310**: "2 klasės maitinimo blokai"; arba **CAN/CSA-C22.2 No. 223** "maitinimo šaltiniai su ypač žemos įtampos 2 klasės išėjimais". ARBA:
3. **UL 60950-1** "informacinių technologijų įranga – sauga – 1 dalis: bendrieji reikalavimai"; arba **CAN/CSA-C22.2 No. 60950-1**.

5 Pristatoma komplektacija

pav. 1 puslapyje 3

Kiekis	Aprašymas
1	„Recon" akumuliatorius
1	USB-C – USB-C įkrovimo kabelis

6 Priedai

Tiekiama kaip priedas (nejeina į pristatomą komplektaciją):

Pavadinimas	Nuor. nr.
XT60–NS kabelis	97000125725, 97000025725

7 Paskirtis

Šis nešiojamasis akumuliatorius skirtas skaitmeniniams mobiliesiems įrenginiams (pvz., mobiliesiems telefonams, planšetiniams ir nešiojamiesiems kompiuteriams, fotoaparatams ir pan.) įkrauti arba 12 V prietaisams (pvz., šaltkrepšiams) naudoti.

Nešiojamąjį akumuliatorių galima naudoti lauke, pvz., turistaujant.

Nešiojamasis akumuliatorius **nėra** tinkamas

- Lygiagrečiai jungti su kitais nešiojamaisiais akumuliatoriaus blokais
- Naudoti kaip transporto priemonės paleidimo akumuliatorius.
- Komerciniam naudojimui

Šis gaminį galima naudoti tik pagal numatytą paskirtį ir vadovaujantis šiomis instrukcijomis.

Šiame vadove pateikiama informacija, reikalinga tinkamam gaminio įrengimui ir (arba) naudojimui. Dėl prasto įrengimo ir (arba) netinkamo naudojimo ar techninės priežiūros gaminys gali veikti netinkamai ir sugesti.

Gamintojas neprisiims atsakomybės už patirtus sužeidimus ar žalą gaminiui, atsiradusią dėl šių priežasčių:

- Netinkamas montavimas, surinkimas ar prijungimas, įskaitant per aukštą įtampą
- Netinkamos techninės priežiūros arba jeigu buvo naudotos neoriginalios, gamintojo nepateiktos atsarginės dalys
- Gaminio pakeitimai be aiškaus gamintojo leidimo
- Naudojimas kitais tikslais, nei nurodyta šiame vadove

„Dometic" pasilieka teisę keisti gaminio išvaizdą ir specifikacijas.

8 Darbiniai elementai

pav. 2 puslapyje 3

Elementas	Aprašymas
1	Šviesadiodis indikatorius Rodo prietaiso įkrovimo būseną (kiekvienas šviesos diodas atitinka 20 %), įkrovimo eigą, darbinę būseną ir klaidų pranešimus
2	Įjungimo / išjungimo mygtukas
3	Lizdas prietaisui prijungti prie „Recon" aušintuvo
4	XT60 išvestis didelės galios prietaisams, pavyzdžiui, aušintuvams
5	XT60 įvestis NS įkrovimui, pavyzdžiui, naudojant saulės bateriją arba transporto priemonės akumuliatorių
6	USB-C1 įvestis ir išvestis (PD 3.0)
7	USB-C2 išvestis (PD 3.0)
8	USB-A išvestis (QC 3.0)
9	Dirželiai prietaisui laikyti

PASTABA Toliau nurodytos jungtys turi įtakos viena kitai:

- Kai USB-A ir USB-C2 jungtys yra prijungtos ir iškrauna akumuliatorių vienu metu, bendroji išvestis yra 5 V⎓/4 A, o maksimali vertė siekia 20 W.
- Kai prijungiama ir USB-C1, ir XT60 įvestis, USB-C1 išjungiama ir akumuliatorius įkraunamas naudojant XT60 įvestį.

9 Prieš pirmąjį naudojimą

PASTABA Nešiojamasis akumuliatorius jums pristatomas išjungtas. Norint pažadinti nešiojamąjį akumuliatorių, reikia jį įkrauti.

Jei nešiojamasis akumuliatorius įkraunamas per XT60 įvestį, vadovaukitės šiuo reikalavimu:

1. Saulės baterija: Nešiojamajame akumuliatoriuje integruotas MPPT valdiklis. Įsitikinkite, kad saulės baterijos išėjimo įtampa patenka į 11 … 24 V⎓ diapazoną, o maksimali įkrovimo srovė yra 8 A (100 W).
2. Transporto priemonės akumuliatorius: Įsitikinkite, kad įkrovimo įtampa patenka į 11 … 24 V⎓ diapazoną, o maksimali srovė yra 8 A (100 W).

> Įkraukite akumuliatorių.

pav. 3 puslapyje 4

10 Naudojimas

> Įjunkite arba išjunkite akumuliatoriaus bloką.

pav. 4 puslapyje 4

> Įkraukite „Recon" akumuliatorių (pav. 3).

> Patikrinkite įkrovimo būseną.

pav. 5 puslapyje 5

> Klaidų kodai:

pav. 6 puslapyje 5

> Įkraukite ir naudokite prietaisus per USB.

pav. 7 puslapyje 6

> Naudokite 12 V aušintuvą.

pav. 8 puslapyje 7

> Prijunkite nešiojamąjį akumuliatorių prie „Recon" aušintuvo.

pav. 9 puslapyje 8

> Atjunkite nešiojamąjį akumuliatorių nuo „Recon" aušintuvo.

pav. 10 puslapyje 9

11 Valymas ir priežiūra

PRANEŠIMAS! Žalos pavojus

> Niekada nevalykite prietaiso po tekančiu arba nešvariu vandeniu.

> Valyti nenaudokite aštrių arba kietų daiktų, abrazyvinių valymo priemonių arba baliklio, nes jie gali pažeisti prietaisą.

> Retkarčiais nuvalykite gaminį drėgna šluoste.

> Reguliariai tikrinkite kabelius ar laidus, kuriais teka srovė, ar nėra izoliacijos pažaidų, trūkimų arba atsilaisvinusių jungčių.

12 Laikymas

PRANEŠIMAS! Žalos pavojus

> Sandėliuokite akumuliatorių tik visiškai įkrovę. Reguliariai ir bent kas 3–6 mėnesius įkraukite akumuliatorių, net jei jo nenaudojate.

> Laikykitės nurodytos optimalios laikymo temperatūros, nes ilgalaikis sandėliavimas aukštoje arba žemoje temperatūroje gali sumažinti akumuliatoriaus tinkamumo naudoti laiką ir efektyvumą.

> Laikykite akumuliatorių gerai ventiliuojamoje, sausoje ir nuo dulkių bei nešvarumų apsaugotoje vietoje.

13 Gedimų nustatymas ir šalinimas

Problema	Priežastis	Priemonė
Akumuliatorius neveikia.	Akumuliatorius išsikrovęs, pvz., prieš pirmąjį naudojimą (SOC < 0 %).	Įkraukite akumuliatorių (pav. 3).
	Akumuliatorius išjungtas dėl kritinės klaidos.	1. Atjunkite apkrovas nuo USB-C, USB-A ir nuolatinės srovės išvesčių. 2. Maždaug po 1 min įjunkite akumuliatorių paspausdami bet kurį mygtuką. 3. Jei problema nedingsta, kreipkitės į įgaliotąjį techninės priežiūros atstovą.

Problema	Priežastis	Priemonė
Šviesadiodis indikatorius rodo mažą SOC vertę (pav. 5).	Akumuliatorius beveik išsikrovė.	> Įkraukite akumuliatorių.
Šviesos indikatorius rodo temperatūros klaidos kodą (pav. 6).	Suaktyvinta akumuliatoriaus apsauga nuo per aukštos temperatūros.	> Sustabdykite prietaiso įkrovimą arba iškrovimą, kol jis atauš.
Šviesos indikatorius rodo kritinės klaidos kodą (pav. 6).	Suaktyvinta akumuliatoriaus apsauga nuo per aukštos arba per žemos įtampos. Suaktyvinta akumuliatoriaus apsauga nuo viršsrovio. Suaktyvinta akumuliatoriaus apsauga nuo trumpojo jungimo. Suaktyvinta akumuliatoriaus apsauga nuo viršįtampio.	1. Atjunkite apkrovas nuo USB-C, USB-A ir nuolatinės srovės išvesčių. 2. Maždaug po 1 min įjunkite akumuliatorių paspausdami bet kurį mygtuką. 3. Jei problema nedingsta, kreipkitės į įgaliotąjį techninės priežiūros atstovą.
Viena ar daugiau jungčių neteikia įvesties arba išvesties, nurodytos techninių duomenų skyriuje.	Bendra išėjimo galia yra > 240 W. USB ir XT60 jungtys turi įtakos viena kitai, jei yra prijungtos vienu metu (žr. Darbiniai elementai puslapyje 217).	1. Atjunkite apkrovas nuo USB-C, USB-A ir nuolatinės srovės išvesčių. 2. Vėl prijungdami prietaisus neviršykite maksimalios išvesčių apkrovos (žr. skyrių Techniniai duomenys puslapyje 220).
Neveikia saulės baterija.	Saulės baterija prijungta prie XT60 išvesties, o ne prie XT60 įvesties. Saulės baterijos įtampa nepatenka į tinkamą diapazoną 11 … 24 V⎓	1. Prijunkite saulės bateriją prie XT60. 2. Naudokite saulės bateriją įtampos diapazone 11 … 24 V⎓

14 Utilizavimas

Pakavimo medžiagos perdirbimas. Jei įmanoma, pakavimo medžiagą sudėkite į atitinkamas perdirbimo šiukšliadėžes.

Perbrauktas šiukšlių konteineris su ratukais reiškia, kad gaminys yra elektros ar elektroninė įranga arba jame yra akumuliatorių, todėl jis turi būti surenkamas atskirai ir tinkamai tvarkomas, utilizuojamas ir perdirbamas. **Vartotojas pagal įstatymus privalo tinkamai šalinti bet kokią elektros ar elektroninę įrangą, akumuliatorius ir įkraunamuosius akumuliatorius atskirai nuo bendrųjų buitinių atliekų!**

Toks atskyrimas būtinas, nes akumuliatoriai ir elektros prietaisai yra vertingi ištekliai, be to, juose gali būti žmonėms ir aplinkai kenksmingų medžiagų.

Jei norite utilizuoti gaminį, kreipkitės į vietinį perdirbimo centrą arba specializuotą prekiautoją, kuris nurodys, kaip tai padaryti pagal galiojančias atliekų šalinimo taisykles.

Gaminį ir akumuliatorius galima utilizuoti nemokamai.

Prieš utilizuodami šį gaminį išimkite visus akumuliatorius ir įkraunamuosius akumuliatorius.

Akumuliatoriai, kuriuose yra daugiau nei 0,002 % kadmio arba daugiau nei 0,004 % švino, pažymimi atitinkamo metalo cheminiu simboliu: CD arba Pb.

15 Garantija

Informacijos apie garantiją ir garantinę paramą rasite tolesniuose skyriuose.

Australija ir Naujoji Zelandija

Jei gaminys neveikia taip, kaip turėtų, susisiekite su prekiautoju arba jūsų šalyje veikiančiu gamintojo filialu (žr. dometic.com/dealer). Jūsų gaminiui taikoma garantija yra 2 metai metai.

Informacija tik Australijai

Mūsų prekėms suteikiamos garantijos, kurių negalima atmesti pagal Australijos vartotojų įstatymą. Jūs turite teisę į prekės pakeitimą arba grąžinimą, jei kilo didelis gedimas, ir į kompensaciją už bet kokius kitus pagrįstai numatomus nuostolius ar žalą. Jūs taip pat turite teisę reikalauti, kad prekės būtų pataisytos arba pakeistos, jei jos nėra priimtinos kokybės, o gedimas nėra didelis gedimas. Privilegijos, kurias jums kaip vartotojui suteikia ši garantija, papildo kitas teises ir teisių gynimo priemones, kuriomis galite naudotis pagal įstatymus.

Informacija tik Naujajai Zelandijai

Šiai garantijų politikai taikomos sąlygos ir garantijos, kurios yra privalomos, kaip numatyta 1993 m. Vartotojų garantijų akte (NZ).

Vietinė pagalba

Vietinę pagalbą rasite spustelėję toliau pateiktą nuorodą su adresu: dometic.com/dealer

Jungtinės Amerikos Valstijos ir Kanada

Ribotoji garantija pateikiama adresu qr.dometic.com/bfneEw.

Jei turite klausimų arba norite nemokamai gauti ribotosios garantijos kopiją, susisiekite su mumis:

```
DOMETIC CORPORATION
CUSTOMER SUPPORT CENTER
5155 VERDANT DRIVE
ELKHART, INDIANA, USA 46516
1-800-544-4881 OR DOMETICCUSTOMERSERVICE@DOMETIC.COM
```

Visi kiti regionai

Taikomas įstatymų nustatytas garantinis laikotarpis. Jei gaminys pažeistas, susisiekite su jūsų šalyje veikiančiu gamintojo filialu (žr. dometic.com/dealer) arba prekiautoju.

16 Techniniai duomenys

Lentelė 67: Bendrieji techniniai duomenys

Akumuliatoriaus tipas	Ličio geležies fosfato (LFP) akumuliatoriaus elementai
Vardinė akumuliatoriaus talpa	20 Ah
Vardinė akumuliatoriaus įtampa	12,8 V⎓
Maksimali atiduodamoji galia	240 W

Iškrovimo pabaigos įtampa	11 V⎓
Maksimalus konversijos efektyvumas (MPPT)	> 98 %
Darbinės temperatūros diapazonas	–10 °C … 45 °C (14 °F … 113 °F)
Laikymo temperatūros diapazonas	–20 °C … 45 °C (–4 °F … 113 °F)
Įkrovimo temperatūros diapazonas	0 °C … 45 °C (32 °F … 113 °F)
Aplinkos drėgmė	20 % … 90 % SD, be kondensacijos
Matmenys (plotis x ilgis x aukštis)	158 mm × 270 mm × 55 mm (6,22 in × 10,63 in × 2,17 in)
Svoris	2,4 kg (5,3 lb)
Bandymų sertifikatai	

Lentelė 68: Įvesties specifikacijos

USB-C1, PD 3.0	
Įėjimo įtampa / vardinė srovė	5 V⎓: 3 A, 9 V⎓: 3 A, 12 V⎓: 3 A, 15 V⎓: 3 A, 20 V⎓: 5 A
Maksimali įvesties galia	100 W
XT60	
Įėjimo įtampa / maksimali srovė	11 … 24 V⎓: 8 A
Maksimali įvesties galia	100 W
Šaldytuvo prievadas	
Įėjimo įtampa / maksimali srovė	14 V⎓: 8 A

Lentelė 69: Išvesties specifikacijos

USB-A , QC 3.0	
Išėjimo įtampa / vardinė srovė	5 V⎓: 3 A, 9 V⎓: 2 A, 12 V⎓: 1,5 A
Maksimali išėjimo galia	18 W
USB-C1, PD 3.0	
Įkrovimo įtampos diapazonas	5 V⎓: 3 A, 9 V⎓: 3 A, 12 V⎓: 3 A, 15 V⎓: 3 A, 20 V⎓: 5 A
Maksimali išėjimo galia	100 W
USB-C2, PD 3.0	
Išėjimo įtampa / vardinė srovė	5 V⎓: 3 A, 9 V⎓: 2 A, 12 V⎓: 1,5 A
Maksimali išėjimo galia	18 W
XT60	

Išėjimo įtampa / maksimali srovė	11 … 14 V⎓: 10 A
Maksimali išėjimo galia	120 W
Šaldytuvo prievadas	
Išėjimo įtampa / maksimali srovė	11 … 14 V⎓: 10 A
Maksimali išėjimo galia	120 W

17 Teisinė informacija

Šis prietaisas atitinka FCC taisyklių 15 dalį. Naudojimui taikomos šios dvi sąlygos.

- Šis prietaisas negali sukelti žalingųjų trukdžių.
- Šis prietaisas turi priimti visus gautus trukdžius, įskaitant tuos, kurie gali sukelti nepageidaujamą veikimą.

Pakeitimai ar modifikacijos, kurių aiškiai nepatvirtino už reikalavimų laikymąsi atsakinga šalis, gali panaikinti naudotojo teisę eksploatuoti įrangą. Ši įranga buvo išbandyta ir nustatyta, kad ji atitinka B klasės skaitmeninio prietaiso ribines vertes pagal FCC taisyklių 15 dalį. Šios ribos nustatytos norint tinkamai apsaugoti nuo žalingųjų trukdžių gyvenamojoje aplinkoje. Ši įranga gamina, naudoja ir gali spinduliuoti radijo dažnių energiją ir, jei ji įrengta ir naudojama ne pagal instrukcijas, gali sukelti žalinguosius radijo ryšio trukdžius. Tačiau nėra jokių garantijų, kad tam tikroje vietoje trukdžių nebus. Jei ši įranga sukelia žalinguosius trukdžius radijo ar televizijos signalo priėmimui, kuriuos galima nustatyti išjungus ir įjungus įrangą, raginame naudotoją pabandyti ištaisyti trukdžius viena ar daugiau iš šių priemonių:

- Pakreipkite arba perkelkite priimančiąją anteną.
- Padidinkite atstumą tarp įrangos ir imtuvo.
- Prijunkite įrangą prie lizdą, esančioje kitoje, nei prijungtas imtuvas, grandinėje.
- Pasikonsultuokite su prekiautoju arba patyrusiu radijo / televizijos techniku.

Šis prietaisas atitinka „Industry Canada“ nelicencijuojamų prietaisų RSS standartą (-us). Naudojimui taikomos šios dvi sąlygos.

- Šis prietaisas negali sukelti trukdžių.
- Šis prietaisas turi priimti visus trukdžius, įskaitant tuos, kurie gali sukelti nepageidaujamą prietaiso veikimą. Šis B klasės skaitmeninis aparatas atitinka Kanados ICES-3(B)/NBM-3(B) reikalavimus.

Latviešu

1 Svarīgas piezīmes

Lūdzam rūpīgi izlasīt un ņemt vērā visus produkta rokasgrāmatā iekļautos norādījumus, vadlīnijas un brīdinājumus, lai nodrošinātu, ka jūs šo produktu vienmēr uzstādāt, lietojat un apkopjat atbilstoši. Šie norādījumi ir OBLIGĀTI jāsaglabā kopā ar šo produktu.

Lietojot šo produktu, jūs apstiprināt, ka esat rūpīgi izlasījuši visus norādījumus, vadlīnijas un brīdinājumus, un jūs saprotat un piekrītat ievērot šeit izklāstītos noteikumus un nosacījumus. Jūs piekrītat lietot šo produktu tikai tā paredzētajam mērķim un lietojumam saskaņā ar norādījumiem, vadlīnijām un brīdinājumiem, kas izklāstīti šī produkta rokasgrāmatā, kā arī ievērojot visus piemērojamos normatīvos aktus. Šeit izklāstīto norādījumu un brīdinājumu neizlasīšana un neievērošana var izraisīt traumas sev un citiem, vai radīt bojājumus pašam produktam vai apkārt esošam īpašumam. Informācija šajā produkta rokasgrāmatā, tajā skaitā norādījumi, vadlīnijas, brīdinājumi un saistītā dokumentācija, var tikt mainīta un papildināta. Lai iegūtu jaunāko ražojuma informāciju, apmeklējiet vietni documents.dometic.com.

2 Simbolu skaidrojums

Signālvārds identificē drošības ziņojumus un ziņojumus par īpašuma bojājumu, kā arī norāda bīstamības smaguma pakāpi vai līmeni.

ESIET PIESARDZĪGI!

> Apzīmē bīstamu situāciju, kas var izraisīt vieglus vai vidēji smagus savainojumus, ja netiks novērsta.

ŅEMIET VĒRĀ!

> Apzīmē bīstamu situāciju, kas var izraisīt materiālu kaitējumu, ja netiks novērsta.

PIEZĪME Papildu informācija produkta lietošanai.

3 Drošības instrukcijas

3.1 Vispārīga drošība

ESIET PIESARDZĪGI! Apdraudējums veselībai

> Neatveriet vai nesabojājiet akumulatorus un neļaujiet tiem nonākt vidē, jo tie satur toksiskus un videi kaitīgus smagos metālus.

> Bērni, kas sasnieguši 8 gadu vecumu, un personas ar ierobežotām fiziskām, uztveres vai garīgām spējām vai bez pieredzes un zināšanām šo ierīci drīkst lietot tikai tad, ja šādas personas tiek uzraudzītas vai ir saņēmušas norādījumus par ierīces drošu lietošanu, un ir izpratušas iespējamos riskus.

> Šī ierīce nav paredzēta lietošanai personām (tajā skaitā bērniem) ar ierobežotām fiziskām, uztveres vai garīgām spējām vai bez pieredzes un zināšanām, ja vien šādas personas tiek uzraudzītas vai ir saņēmušas norādījumus par ierīces drošu lietošanu.

> **Elektroierīces nav rotaļlietas!** Vienmēr glabājiet un izmantojiet ierīci maziem bērniem nepieejamā vietā.

> Bērni jāuzrauga, lai nepieļautu, ka tie spēlējas ar ierīci.

> Bērni drīkst tīrīt ierīci un veikt tās apkopi tikai pieaugušo uzraudzībā.

ESIET PIESARDZĪGI! Traumu risks

> Nelietojiet ierīci, ja tai ir redzami bojājumi.

> Šo ierīci drīkst remontēt tikai kvalificēts speciālists. Nepareizs remonts var izraisīt nopietnu apdraudējumu.

> Aizliegts jebkādā veidā modificēt vai pielāgot jebkuras no daļām.
> Neizmantojiet ierīci mitrā vidē un negremdējiet to nekāda veida šķidrumā. Glabājiet sausā vietā.



ŅEMIET VĒRĀ! Bojājumu risks

> Neizjauciet ierīci.
> Izmantojiet tikai ražotāja ieteiktos piederumus un rezerves daļas.

3.2 Akumulatora droša lietošana



ESIET PIESARDZĪGI! Sprādzienbīstamība

> Akumulatoru **aizliegts** izmantot tālāk aprakstītajos apstākļos.
  - Slapjā, mitrā vai sāļā vidē
  - Kodīgu tvaiku tuvumā
  - Uzliesmojošu vielu tuvumā
  - Vietās, kur pastāv gāzes un putekļu izraisītu sprādzienu risks
> Nekad nemēģiniet uzlādēt sasalušu vai bojātu akumulatoru. Novietojiet akumulatoru vietā, kas nav pakļauta salam, un gaidiet, kamēr akumulators ir uzsilis līdz apkārtējai temperatūrai.
> Nenovietojiet akumulatoru atklātas liesmas avotu (sildītāju, tiešu saules staru, gāzes plīšu u. c.) tuvumā.
> Nesmēķējiet, neizmantojiet atklātu liesmu un neradiet dzirksteles akumulatora tuvumā.
> Lietošanas laikā neatstājiet akumulatoru bez uzraudzības.

ESIET PIESARDZĪGI! Nāvējoša elektrošoka risks

> Novietojiet kabeļus tā, lai asas malas, durvis vai transportlīdzekļa pārsegs nevar tos sabojāt. **Nenovietojiet** kabeļus tā, ka tie ir ļoti sagriezušies. Saspiesti kabeļi var izraisīt nopietnas traumas.
> Neatvienojiet vadus, kamēr akumulators tiek izmantots.



ESIET PIESARDZĪGI! Ugunsdrošības apdraudējums

> Lai izvairītos no ārējo un iekšējo daļu bojājumiem, nenometiet un nesitiet akumulatoru un neiedarbojieties uz akumulatoru ar pārmērīgu spēku.
> Nenovietojiet akumulatoru viegli uzliesmojošu materiālu tuvumā.



ESIET PIESARDZĪGI! Traumu risks

> Novietojiet akumulatoru tā, lai visi kabeļi būtu pareizi nostiprināti un aiz tiem nevarētu aizķerties.

ŅEMIET VĒRĀ! Bojājumu risks

> Nodrošiniet piemērotu ventilāciju.
> Uzstādiet akumulatoru sausā vietā, kur to nevar apšļakstīt ar ūdeni.
> Nekādā gadījumā neatvienojiet kontaktdakšu no kontaktligzdas, velkot aiz vada.
> Uzglabājot kabeli, satiniet to vaļīgi, jo cieša satīšana var sabojāt kabeli un iekšējās daļas.
> Izvairieties no akumulatora pilnīgas izlādes.
> Akumulatoru nedrīkst uzlādēt, ja apkārtējās vides temperatūra ir zem 0 °C (32 °F) .

4 Papildu norādījumi

Lai samazinātu nelaimes gadījumu un traumu risku, pirms šīs ierīces uzstādīšanas vai izmantošanas izlasiet turpmāk sniegtos norādījumus.

- Izlasiet un ievērojiet visu drošības informāciju un norādījumus.
- Izlasiet un izprotiet šos norādījumus pirms šī produkta uzstādīšanas, ekspluatācijas vai apkopes.

Iekārtai jāatbilst visiem piemērojamajiem vietējiem vai valsts kodeksiem, tostarp tālāk norādīto standartu jaunākajiem izdevumiem.

ASV un Kanādai: Ārējiem lādētājiem vai barošanas blokiem ir jāatbilst tālāk norādītajiem standartiem atbilstoši piemērojamībai:

1. **UL 1012** "barošanas bloki, kas nav 2. klase"; **CAN/CSA C22.2 No. 107.2** "akumulatoru lādētāji" vai **CSA C22.2 No. 107.1** standarts "vispārējas lietošanas barošanas avotiem". VAI:
2. **UL 1310**: "2. klases barošanas bloki"; vai **CAN/CSA-C22.2 No. 223** "barošanas avoti ar īpaši zema sprieguma 2. klases izejām". VAI:
3. **UL 60950-1** "informācijas tehnoloģiju iekārtas – drošība – 1. daļa: vispārīgās prasības"; vai **CAN/CSA-C22.2 No. 60950-1**.

5 Komplektācija

att. 1 lpp. 3

Daudzums	Apraksts
1	Recon akumulators
1	USB-C uz USB-C uzlādes kabelis

6 Papildu piederumi

Detaļas, kas pieejamas kā papildu piederumi (nav iekļautas piegādes komplektācijā):

Nosaukums	Atsauces Nr.
Kabelis ar XT60 savienotāju un līdzstrāvas spraudni	97000125725, 97000025725

7 Paredzētais izmantošanas mērķis

Pārnēsājamais akumulators ir paredzēts digitālo mobilo ierīču (piemēram, mobilo tālruņu, planšetdatoru, klēpjdatoru, kameru utt.) uzlādēšanai vai 12 V ierīču (piemēram, dzesēšanas kastu) izmantošanai.

Pārnēsājamais akumulators ir piemērots lietošanai ārpus telpām, piemēram, tūrismam.

Pārnēsājamais akumulators **nav** piemērots šiem izmantošanas veidiem:

- Paralēlslēgums ar citiem pārnēsājamiem akumulatora blokiem
- Izmantošanai par transportlīdzekļa iedarbināšanas akumulatoru
- Komercdarbībai

Šis produkts ir piemērots tikai paredzētajam mērķim un lietojumam saskaņā ar šo instrukciju.

Šajā rokasgrāmatā ir sniegta informācija, kas nepieciešama pareizai produkta uzstādīšanai un/vai lietošanai. Nekvalitatīva uzstādīšana un/vai nepareiza lietošana vai apkope izraisīs neatbilstošu darbību un iespējamu atteici.

Ražotājs neuzņemas atbildību par savainojumiem vai produkta bojājumiem, kas radušies šādu iemeslu dēļ:

- nepareiza uzstādīšana, montāža vai pievienošana, tostarp pārmērīgs spriegums;
- nepareiza apkope vai tādu neoriģinālo rezerves daļu, kuras nav piegādājis ražotājs, lietošana;
- produkta modifikācijas, kuras ražotājs nav nepārprotami apstiprinājis;
- lietošana citiem mērķiem, kas nav aprakstīti šajā rokasgrāmatā.

Dometic patur tiesības mainīt produkta ārējo izskatu un specifikācijas.

8 Vadības elementi

att. 2 lpp. 3

Elements	Apraksts
1	LED indikators Parāda ierīces uzlādes stāvokli (katra LED lampiņa atbilst 20 %), uzlādes progresu, darbības statusu un kļūdu paziņojumus
2	Iesl./izsl. poga
3	Kontaktligzda ierīces savienošanai ar Recon Cooler
4	XT60 izeja lieljaudas ierīcēm, piemēram, dzesētājiem
5	XT60 ieeja uzlādei ar līdzstrāvu, piemēram, saules panelim vai transportlīdzekļa akumulatoram
6	USB-C1 ieeja un izeja (PD 3.0)
7	USB-C2 izeja (PD 3.0)
8	USB-A izeja (QC 3.0)
9	Siksna ierīces nostiprināšanai

PIEZĪME Šādi savienojumi ietekmē viens otru:

- Ja USB-A un USB-C2 ir pievienoti un vienlaikus izlādē akumulatoru, kopējā izeja ir 5 V⎓ / 4 A ar maks. jaudu 20 W .
- Ja USB-C1 un XT60 ieeja ir pievienota vienlaikus, USB-C1 tiek izslēgts un akumulators tiek uzlādēts pa XT60 ieeju.

9 Pirms pirmās lietošanas reizes

PIEZĪME Pēc piegādes pārnēsājamais akumulators ir izslēgts. Pārnēsājamais akumulators ir jāuzlādē, lai to aktivizētu.

Ja pārnēsājamais akumulators tiek uzlādēts, izmantojot XT60 ieeju, ievērojiet šādu prasību:

1. Saules panelis: Pārnēsājamajā akumulatorā ir iebūvēts MPPT kontrolieris. Pārliecinieties, ka saules paneļa izejas spriegums ir 11 … 24 V⎓ diapazonā un maksimālā uzlādes strāva ir 8 A (100 W).
2. Transportlīdzekļa akumulators: Pārliecinieties, ka uzlādes spriegums ir 11 … 24 V⎓ diapazonā un maksimālā strāva ir 8 A (100 W).

> Uzlādējiet akumulatoru.

att. 3 lpp. 4

10 Ekspluatācija

> Ieslēdziet vai izslēdziet akumulatora bloku.

att. 4 lpp. 4

> Uzlādējiet Recon akumulatoru (att. 3).

> Pārbaudiet uzlādes stāvokli.

att. 5 lpp. 5

> Kļūdu kodi:

att. 6 lpp. 5

> Uzlādējiet un darbiniet ierīces, izmantojot USB.

att. 7 lpp. 6

> Darbiniet 12 V dzesētāju.

att. 8 lpp. 7

> Uzstādiet portatīvo akumulatoru uz Recon dzesētāja.

att. 9 lpp. 8

> Izņemiet portatīvo akumulatoru no Recon dzesētāja.

att. 10 lpp. 9

11 Tīrīšana un apkope

ŅEMIET VĒRĀ! Bojājumu risks

> Ierīci nedrīkst tīrīt tekošā ūdenī vai trauku mazgāšanas mašīnā.

> Tīrīšanai neizmantojiet asus vai cietus priekšmetus, abrazīvus tīrīšanas līdzekļus vai balinātājšķīdumus, jo tie var sabojāt ierīci.

> Laiku pa laikam notīriet produktu ar mitru drānu.

> Regulāri pārbaudiet kabeļus un vadus, pa kuriem plūst strāva, lai pārliecinātos, ka nav izolācijas defektu, pārrāvumu vai vaļīgu savienojumu.

12 Uzglabāšana

ŅEMIET VĒRĀ! Bojājumu risks

> Uzglabājiet tikai pilnīgi uzlādētu akumulatoru. Regulāri un vismaz ik pēc 3–6 mēnešiem atkārtoti uzlādējiet uzglabāto akumulatoru pat tad, ja tas netiek lietots.

> Ievērojiet norādīto optimālo uzglabāšanas temperatūru, jo ilgstoša uzglabāšana augstā un zemā temperatūrā var samazināt akumulatora darbmūžu un veiktspēju.

> Uzglabājiet akumulatoru labi vēdinātā, sausā vietā, kur tas ir aizsargāts no putekļiem un netīrumiem.

13 Problēmu novēršana

Problēma	Cēlonis	Līdzeklis
Akumulators nedarbojas.	Akumulators ir izlādēts, piemēram, pirms pirmās lietošanas reizes (uzlādes stāvoklis < 0 %).	Uzlādējiet akumulatoru (att. 3).
	Akumulators ir izslēgts kritiskas kļūdas dēļ.	1. Likvidējiet slodzi uz USB-C, USB-A un DC izeju. 2. Nospiediet jebkuru pogu, lai ieslēgtu akumulatoru apt. 1 min vēlāk. 3. Ja problēma nav atrisināta, sazinieties ar pilnvarotu servisa pārstāvi.
LED indikators rāda zemu uzlādes stāvokļa vērtību (att. 5).	Akumulators ir pilnībā izlādēts.	> Uzlādējiet akumulatoru.
LED indikators rāda temperatūras kļūdas kodu (att. 6).	Aktivizēta akumulatora aizsardzība pret pārmērīgi augstu temperatūru.	> Pārtrauciet ierīces uzlādi vai izlādi, līdz tā ir atdzisusi.

Problēma	Cēlonis	Līdzeklis
LED indikators rāda kritiskas kļūdas kodu (att. 6).	Aktivizēta akumulatora pārsprieguma/zemsprieguma aizsardzība. Aktivizēta akumulatora aizsardzība pret strāvas pārslodzi. Aktivizēta akumulatora aizsardzība pret īsslēgtu ķēdi. Aktivizēta akumulatora aizsardzība pret pārsprieguma impulsiem.	1. Likvidējiet slodzi uz USB-C, USB-A un DC izeju. 2. Nospiediet jebkuru pogu, lai ieslēgtu akumulatoru apt. 1 min vēlāk. 3. Ja problēma nav atrisināta, sazinieties ar pilnvarotu servisa pārstāvi.
Viens vai vairāki savienojumi nenodrošina ievadi vai izvadi, kas norādīta tehnisko datu nodaļā.	Kopējā izejas jauda ir > 240 W. USB un XT60 savienojumi iekšējā vienlaicīgi (skat. Vadības elementi lpp. 225).	1. Likvidējiet slodzi uz USB-C, USB-A un DC izeju. 2. Atkārtoti pievienojot ierīces, ņemiet vērā maksimālo izvades jaudu (skat. nodaļu Tehniskie dati lpp. 229).
Saules panelis nedarbojas.	Saules panelis ir pievienots XT60 izejai, nevis XT60 ieejai. Saules paneļa sprieguma nav šādā diapazonā: 11 … 24 V⎓	1. Pievienojiet saules paneli pie XT60. 2. Izmantojiet saules paneli sprieguma diapazonā 11 … 24 V⎓

14 Atkritumu pārstrāde



Iepakojuma materiālu pārstrāde: Ja iespējams, iepakojuma materiālus izmetiet atbilstošos atkritumu šķirošanas konteineros.



Pārsvītrotās atkritumu tvertnes simbols norāda, ka izstrādājums ir elektriska vai elektroniska iekārta vai satur akumulatorus, un tas jānodod atsevišķi, lai nodrošinātu pienācīgu apstrādi, reģenerāciju un pārstrādi. **Patērētājam ir juridisks pienākums pareizi atbrīvoties no jebkuras elektriskās vai elektroniskās iekārtas un parastajiem un uzlādējamajiem akumulatoriem, nododot tos atsevišķi no sadzīves atkritumiem!**

Šī atdalīšana ir nepieciešama, jo akumulatori un elektroierīces ir vērtīgi resursi un var saturēt vielas, kas ir kaitīgas cilvēkiem un videi.

Ja vēlaties utilizēt šo produktu, sazinieties ar vietējo atkritumu šķirošanas centru vai specializēto tirgotāju, lai noskaidrotu, kā to pareizi izdarīt saskaņā ar spēkā esošajiem atkritumu apsaimniekošanas noteikumiem.

Šo produktu un akumulatorus var utilizēt bez maksas.

Pirms šī produkta nodošanas otrreizējai pārstrādei izņemiet visus parastos un uzlādējamos akumulatorus.

Akumulatori, kas satur vairāk nekā 0,002 % kadmija vai vairāk nekā 0,004 % svina, ir marķēti ar attiecīgā metāla ķīmisko simbolu: Cd vai Pb.

15 Garantija

Informāciju par garantiju un garantijas atbalstu skatiet nākamajās sadaļās.

Austrālija un Jaunzēlande
Ja produkts nedarbojas kā paredzēts, sazinieties ar tirgotāju vai ražotāja filiāli savā valstī (skatiet dometic.com/dealer). Jūsu produktam ir spēkā 2 gadi gada(-u) garantija.

Tikai Austrālijā

Mūsu precēm ir garantija, kuru nedrīkst izslēgt saskaņā ar Austrālijas patērētāju tiesību normām. Jums ir tiesības uz nomaiņu vai naudas atgriešanu par būtiskiem defektiem un uz kompensāciju par citiem pamatoti paredzamiem zaudējumiem vai bojājumiem. Jums ir arī tiesības pieprasīt preču remontu vai nomaiņu, ja preču kvalitāte ir nepieņemama, bet defekti nav uzskatāmi par būtiskiem defektiem. Šīs garantijas sniegtās priekšrocības patērētājam ir papildus citiem tiesību aktos paredzētajiem tiesiskās aizsardzības līdzekļiem un tiesībām.

Tikai Jaunzēlandē

Uz šo garantiju attiecināmi noteikumi un garantijas, kas noteiktas kā obligātas 1993. gada Patērētāju garantiju likumā (NZ).

Vietējais atbalsts

Lai uzzinātu par vietējā atbalsta iespējām, apmeklējiet tālāk norādīto saiti: dometic.com/dealer

Amerikas Savienotās Valstis un Kanāda
Ierobežotā garantija ir pieejama vietnē qr.dometic.com/bfneEw.

Ja jums ir jautājumi vai vēlaties bez maksas saņemt ierobežotās garantijas eksemplāru, kontaktinformācija ir šāda:

DOMETIC CORPORATION
CUSTOMER SUPPORT CENTER
5155 VERDANT DRIVE
ELKHART, INDIANA, USA 46516
1-800-544-4881 OR DOMETICCUSTOMERSERVICE@DOMETIC.COM

Visi pārējie reģioni
Ir spēkā likumā noteiktais garantijas periods. Produkta bojājumu gadījumā sazinieties ar ražotāja filiāli savā valstī (skatiet dometic.com/dealer) vai tirgotāju.

16 Tehniskie dati

Tabula 70: Vispārīgi tehniskie dati

Akumulatora tips	Litija dzelzs fosfāta (LFP) akumulatora elementi
Akumulatora nominālā kapacitāte	20 Ah
Akumulatora nominālais spriegums	12,8 V⎓
Maksimālā izejas jauda	240 W
Izlādes pārtraukšanas spriegums	11 V⎓
Maksimālā pārveides efektivitāte (MPPT)	> 98 %
Darba temperatūras diapazons	–10 °C … 45 °C (14 °F … 113 °F)
Glabāšanas temperatūras diapazons	–20 °C … 45 °C (–4 °F … 113 °F)
Uzlādes temperatūras diapazons	0 °C … 45 °C (32 °F … 113 °F)

Apkārtējais relatīvais mitrums	20 % … 90 % RH, bez kondensācijas
Izmēri (plat. x dziļ. x augst.)	158 mm × 270 mm × 55 mm (6,22 in × 10,63 in × 2,17 in)
Svars	2,4 kg (5,3 lb)
Pārbaudes sertifikāti	

Tabula 71: Ievades specifikācijas

USB-C1, PD 3.0	
Ieejas spriegums / nominālā strāva	5 V⎓: 3 A, 9 V⎓: 3 A, 12 V⎓: 3 A, 15 V⎓: 3 A, 20 V⎓: 5 A
Maksimālā ieejas jauda	100 W
XT60	
Ieejas spriegums / maksimālā strāva	11 … 24 V⎓: 8 A
Maksimālā ieejas jauda	100 W
Ledusskapja pieslēgvieta	
Ieejas spriegums / maksimālā strāva	14 V⎓: 8 A

Tabula 72: Izejas specifikācijas

USB-A , QC 3.0	
Izejas spriegums / nominālā strāva	5 V⎓: 3 A, 9 V⎓: 2 A, 12 V⎓: 1,5 A
Maks. izejas jauda	18 W
USB-C1, PD 3.0	
Uzlādes sprieguma diapazons	5 V⎓: 3 A, 9 V⎓: 3 A, 12 V⎓: 3 A, 15 V⎓: 3 A, 20 V⎓: 5 A
Maks. izejas jauda	100 W
USB-C2, PD 3.0	
Izejas spriegums / nominālā strāva	5 V⎓: 3 A, 9 V⎓: 2 A, 12 V⎓: 1,5 A
Maks. izejas jauda	18 W
XT60	
Izejas spriegums / maksimālā strāva	11 … 14 V⎓: 10 A
Maks. izejas jauda	120 W
Ledusskapja pieslēgvieta	
Izejas spriegums / maksimālā strāva	11 … 14 V⎓: 10 A
Maks. izejas jauda	120 W

17 Juridisks saturs

Šī ierīce atbilst FCC noteikumu 15. daļas prasībām. Uz ierīces darbību attiecas divi tālāk minētie nosacījumi.

- Šī ierīce nedrīkst radīt kaitīgus traucējumus.
- Šai ierīcei ir jāuzņem jebkādi traucējumi — arī tādi, kas var izraisīt nevēlamu darbību.

Izmaiņas vai modifikācijas, ko nav skaidri apstiprinājusi par atbilstību atbildīgā puse, var anulēt lietotāja tiesības ekspluatēt aprīkojumu. Šis aprīkojums ir pārbaudīts un atbilst ierobežojumiem, kas attiecībā uz B klases digitālajām iekārtām noteikti FCC noteikumu 15. daļā. Šo ierobežojumu nolūks ir nodrošināt pietiekamu iedzīvotāju aizsardzību pret kaitīgiem traucējumiem. Šis aprīkojums rada, izmanto un var izstarot radio frekvenču enerģiju. Ja tas nav uzstādīts un netiek lietots atbilstoši norādījumiem, tas var izraisīt radiosakaru kaitīgus traucējumus. Tomēr nav iespējams garantēt, ka konkrētā situācijā traucējumu nebūs. Ja šis aprīkojums rada radio vai televīzijas signāla uztveršanas kaitīgus traucējumus (tas nosakāms, izslēdzot un atkal ieslēdzot aprīkojumu), lietotājs var mēģināt novērst šos traucējumus, veicot vienu vai vairākas no tālāk norādītajām darbībām.

- Pārorientējiet vai pārvietojiet uztverošo antenu.
- Palieliniet attālumu starp ierīci un uztvērēju.
- Pievienojiet ierīci kontaktligzdai, kas neatrodas vienā kontūrā ar uztvērēju.
- Konsultējieties ar tirgotāju vai pieredzējušu radio/TV tehniķi.

Šī ierīce atbilst Industry Canada RSS standartam(-iem), kuriem atbilstošām ierīcēm nav vajadzīga speciāla lietošanas atļauja. Uz ierīces darbību attiecas divi tālāk minētie nosacījumi.

- Šī ierīce nedrīkst radīt traucējumus.
- Šai ierīcei ir jāuzņem jebkādi traucējumi — arī tādi, kas var izraisīt šīs ierīces nevēlamu darbību. Šī B klases digitālā ierīce atbilst Kanādas standartam ICES-3(B)/NBM-3(B).

عربي

1 ملاحظات هامة

يرجى قراءة هذه التعليمات بعناية واتباع جميع التعليمات والإرشادات والتحذيرات الواردة في دليل المنتج هذا لضمان تركيب المنتج واستخدامه وصيانته بشكل صحيح في جميع الأوقات. يجب أن تبقى هذه التعليمات مع هذا المنتج.

باستخدامك لهذا المنتج، فإنك تؤكد بموجب ذلك أنك قرأت جميع التعليمات والإرشادات والتحذيرات بعناية وأنك تفهم وتوافق على الالتزام بالشروط والأحكام المنصوص عليها هنا. أنت توافق على استخدام هذا المنتج فقط للغرض والتطبيق المخصصين ووفقًا للتعليمات والإرشادات والتحذيرات الواردة في دليل المنتج هذا. وكذلك وفقًا لجميع القوانين واللوائح المعمول بها. قد يؤدي عدم قراءة واتباع التعليمات والتحذيرات المنصوص عليها هنا إلى إصابتك أو إصابة الآخرين، أو تلف منتجك أو تلف ممتلكات أخرى في الجوار. قد يخضع دليل المنتج هذا، بما في ذلك التعليمات والإرشادات والتحذيرات والوثائق ذات الصلة، للتغييرات والتحديثات. للحصول على أحدث معلومات عن المنتج، يرجى زيارة documents.dometic.com.

2 شرح الرموز

ستحدد كلمة الإشارة رسائل السلامة ورسائل تلف الممتلكات، كما ستوضح درجة أو مستوى خطورة المخاطر.

احتراس!

- تشير إلى حالة خطرة إذا لم يتم تجنبها قد تؤدي إلى إصابة طفيفة أو متوسطة.

تحذير!

- تشير إلى حالة إذا لم يتم تجنبها قد تؤدي إلى تلف الممتلكات.

ملاحظة! معلومات إضافية لتشغيل المنتج.

3 إرشادات السلامة

3.1 السلامة العامة

احتراس! المخاطر الصحية

- لا تفتح البطاريات أو تتلفها أو تسمح بدخولها إلى البيئة. لأنها تحتوي على معادن ثقيلة سامة وضارة بالبيئة.
- إن الأطفال الذين تبدأ أعمارهم من سن 8 سنوات والأشخاص الذين يعانون من إعاقة جسدية أو حسية أو عقلية أو لديهم نقص بالخبرات، يمكنهم استخدام هذا الجهاز بشرط الإشراف عليهم وإعطائهم التعليمات المتعلقة باستخدام الجهاز بطريقة آمنة وإفهامهم المخاطر التي تنطوي عليها.
- هذا الجهاز غير مخصص للاستخدام من قِبَل الأشخاص (بمن فيهم الأطفال) ذوي القدرات الجسدية أو الحسية أو العقلية المنخفضة أو من لا يوجد لديهم خبرة ومعرفة كافية إلا إذا قام شخص مسؤول عن سلامتهم بالإشراف عليهم أو تقديم الإرشادات المتعلقة باستخدام الجهاز لهم.
- **الأجهزة الكهربائية ليست ألعابًا للأطفال.** احتفظ بالجهاز واستخدمه دائمًا بعيدًا عن متناول الأطفال الصغار.
- يجب الإشراف على الأطفال للتأكد من عدم لعبهم بالجهاز.
- لا يُسمح للأطفال القيام بأعمال التنظيف والصيانة من دون إشراف.

احتراس! خطر حدوث إصابات

- لا تقم بتشغيل الجهاز في حالة وجود آثار تلف واضحة به.
- لا يُسمح بإصلاح الجهاز إلا من قِبل فنيين متخصصين. يمكن أن تؤدي الإصلاحات غير السليمة إلى حدوث مخاطر بالغة.
- لا تقم بتعديل أو تكييف أي من المكونات بأي شكل من الأشكال.
- لا تستخدم الجهاز في ظروف رطبة أو غمره في أي سائل. التخزين في مكان جاف.

تحذير! خطر التلف

- لا تفكك الجهاز.
- استخدم الملحقات وقطع الغيار الموصى بها من الشركة المصنعة فقط.

3.2 السلامة عند تشغيل البطارية

احتراس! خطر الانفجار

- **لا** تُشغّل البطارية في الظروف التالية:
  - في بيئات بها نسبة عالية من الملح أو البلل أو الرطوبة
  - بالقرب من أبخرة مسببة للتآكل
  - بالقرب من مواد قابلة للاشتعال
  - في المناطق التي يوجد فيها خطر انفجار الغاز أو الغبار
- تجنب مطلقًا محاولة شحن بطارية متجمدة أو تالفة. ضع البطارية في منطقة خالية من الصقيع وانتظر حتى تتكيّف البطارية مع درجة الحرارة المحيطة.
- لا تضع البطارية بالقرب من مصادر الحرارة (السخانات وأشعة الشمس المباشرة وأفران الغاز، إلخ).
- لا تدخن أو تستخدم لهبًا مكشوفًا أو تتسبب في توليد شرر بالقرب من البطارية.
- لا تترك البطارية من دون مراقبة عند استخدامها.

احتراس! خطر التعرض إلى الصعق الكهربائي

- يجب تمديد الكابلات بطريقة لا تعرضها للتلف بفعل أي حواف حادة أو أبواب أو أغطية. **لا** تمد أي كابل بشكل يكون معه ملتويًا بشدة. يمكن أن تؤدي الكابلات التالفة إلى حدوث إصابات خطيرة.
- لا تفصل أي كابلات عندما تكون البطارية قيد الاستخدام.

احتراس! خطر نشوب الحريق

- لا تعرّض البطارية للسقوط أو الصدمات أو القوة المفرطة، وذلك لتجنب تلف الأجزاء الخارجية والداخلية.
- لا تضع البطارية بالقرب من مواد قابلة للاشتعال.

احتراس! خطر حدوث إصابات

- عند وضع البطارية، تأكد من أن كل الكابلات مؤمّنة بشكل مناسب، من أجل تجنب أي خطر للتعثّر.

تحذير! خطر التلف

- تأكد من وجود تهوية جيدة.
- قم بتركيب البطارية في مكان جاف تكون فيه محمية من رذاذ المياه.
- تجنب مطلقًا فصل القابس من المقبس عن طريق شده من كابل الطاقة.
- قم بلف الكابل بطريقة فضفاضة عند التخزين. فقد يؤدي لفّه بطريقة مشدودة إلى تلف الكابل والأجزاء الداخلية.
- تجنب التفريغ العميق للبطارية.
- يجب عدم شحن البطارية عندما تكون درجة حرارة البيئة أقل من 0 درجة مئوية (32 °F) .

4 توجيهات إضافية

لتقليل مخاطر الحوادث والإصابات، اتّبع التوجيهات التالية قبل المتابعة لتركيب هذا الجهاز أو تشغيله:

- اقرأ واتّبع كل معلومات السلامة والتعليمات.
- اقرأ هذه التعليمات وافهمها قبل تركيب هذا المنتج أو تشغيله أو إجراء الصيانة عليه.

لازم يلتزم التركيب بكل اللوائح المحلية أو الوطنية المعمول بيها، بما في ذلك أحدث إصدار من المعايير التالية:

للولايات المتحدة وكندا: يجب أن تتوافق الشواحن الخارجية أو وحدات الطاقة مع المعايير التالية، حسبما ينطبق:

1. **UL 1012** "وحدات طاقة بخلاف الفئة 2"؛ **CAN/CSA C22.2 No. 107.2** "شواحن البطاريات" أو **CSA C22.2 No. 107.1** معيار "مزودات طاقة للاستخدام العام". أو:
2. **UL 1310**: "وحدات طاقة من الفئة 2"؛ أو **CAN/CSA-C22.2 No. 223** "مزودات طاقة بمخارج فئة 2 بجهد شديد الانخفاض". أو:
3. **UL 60950-1** "معدات تكنولوجيا المعلومات - السلامة - الجزء 1: المتطلبات العامة"؛ أو **CAN/CSA-C22.2 No. 60950-1**.

5 محتويات التسليم

شكل 1 بالصفحة 3

الكمية	الوصف
1	بطارية Recon
1	كابل الشحن USB-C إلى USB-C

6 الملحقات

متوفرة كملحقات (وليست من ضمن محتويات التسليم):

المسمى	الرقم المرجعي
كابل XT60 إلى التيار المستمر	97000125725, 97000025725

7 الاستخدام المقصود

البطارية المحمولة مخصصة لشحن الأجهزة المحمولة الرقمية (مثل الهواتف المحمولة والأجهزة اللوحية وأجهزة الكمبيوتر المحمولة والكاميرات، إلخ) أو لتشغيل الأجهزة 12 **فولت** (مثل أجهزة التبريد).

البطارية المحمولة مناسبة للاستخدام خارج المنزل، مثلًا، في أثناء التجوال.

البطارية المحمولة **غير** مناسبة من أجل

- التوصيل على التوازي مع مجموعات بطاريات محمولة أخرى
- استخدام البطارية بصفتها بطارية بدء للسيارة.
- الاستخدام التجاري

هذا المنتج مناسب للغرض المقصود منه والاستخدامات التي تتوافق مع هذه التعليمات فقط.

يوفر دليل التشغيل هذا المعلومات الضرورية للتركيب و/أو التشغيل الصحيح للمنتج. سيؤدي سوء التركيب و/أو التشغيل أو الصيانة غير الصحيحين إلى الحصول على أداء غير مرضٍ وعطل محتمل.

لا تتحمل الشركة المصنعة أي مسؤولية عن أي ضرر أو تلف بالمنتج ناتج من:

- عملية تركيب أو تجميع أو توصيل غير صحيحة بما في ذلك الجهد الزائد
- صيانة غير صحيحة أو استخدام قطع غيار غير أصلية وغير مقدمة من الشركة المصنعة
- إجراء تعديلات على المنتَج بدون حصول على إذن صريح من الشركة المصنعة
- الاستخدام في أغراض أخرى خلاف الأغراض الموضحة في هذا الدليل

تحتفظ شركة Dometic بالحق في تغيير شكل المنتج ومواصفاته.

8 عناصر التشغيل

شكل 2 بالصفحة 3

العنصر	الوصف
1	مؤشر LED يعرض حالة شحن الجهاز (يمثل كل مصباح LED 20 %) ويقدم الشحن والحالة التشغيلية وإشعارات الخطأ

العنصر	الوصف
2	زر التشغيل/إيقاف التشغيل
3	مقبس لتوصيل الجهاز بجهاز التبريد Recon
4	مخرج XT60 للأجهزة عالية الطاقة، مثل أجهزة التبريد
5	مدخل XT60 لشحن التيار المستمر، مثل الألواح الشمسية أو بطارية السيارة
6	مدخل USB-C1 ومخرجه (PD 3.0)
7	مخرج USB-C2 (PD 3.0)
8	مخرج USB-A (QC 3.0)
9	شريط لتثبيت الجهاز

ملاحظة! تؤثر التوصيلات التالية في بعضها:

- عند توصيل كل من USB-A وUSB-C2 وتفريغ شحن البطارية في الوقت نفسه، يكون الناتج الإجمالي هو 5 **فولت⎓**/4 أمبير بحد أقصى من 20 وات.
- عند توصيل مدخل كل من USB-C1 وXT60، يتم إيقاف تشغيل USB-C1 ويتم شحن البطارية بواسطة مدخل XT60.

9 قبل أول استخدام

ملاحظة! في حالة التسليم، تكون البطارية المحمولة في وضع إيقاف التشغيل. يجب شحن البطارية المحمولة لتفعيلها.

إذا تم شحن البطارية المحمولة عبر مدخل XT60، فيجب مراعاة المتطلبات التالية:

1. اللوح الشمسي: تحتوي البطارية المحمولة على وحدة تحكم MPPT مدمجة. تأكد من أن جهد مخرج اللوح الشمسي يتراوح بين 11 ... 24 **فولت⎓** وأن الحد الأقصى لتيار الشحن هو 8 أمبير (100 وات).
2. بطارية السيارة: تأكد من أن جهد الشحن يتراوح بين 11 ... 24 **فولت⎓** وأن الحد الأقصى للتيار هو 8 أمبير (100 وات).

> اشحن البطارية.

شكل 3 بالصفحة 4

10 الاستخدام

> قم بتشغيل مجموعة البطارية أو إيقاف تشغيلها.

شكل 4 بالصفحة 4

> اشحن بطارية Recon (شكل **3**).

> تحقق من حالة الشحن.

شكل 5 بالصفحة 5

> رموز الخطأ:

شكل 6 بالصفحة 5

> اشحن الأجهزة وشغّلها عبر USB.

شكل 7 بالصفحة 6

> شغّل جهاز تبريد 12 **فولت**.

شكل 8 بالصفحة 7

> ركِّب البطارية المحمولة على جهاز تبريد Recon.

شكل 9 بالصفحة 8

> أزِل البطارية المحمولة من جهاز تبريد Recon.

شكل 10 بالصفحة 9

11 التنظيف والعناية

تحذير! خطر التلف

> تجنب مطلقًا تنظيف الجهاز تحت الماء الجاري أو في مياه التنظيف.
> لا تستخدم أي أجسام حادة أو صلبة أو مواد تنظيف كاشطة أو مبيضة في أثناء التنظيف: لأنها قد تلحق أضرارًا بالجهاز.

> نظِّف المنتج بقطعة قماش مبللة من حين لآخر.
> افحص الكابلات أو الأسلاك الحاملة للتيار بانتظام للتحقق من عدم وجود أعطال في العزل، أو انقطاعات، أو توصيلات مفكوكة.

12 التخزين

تحذير! خطر التلف

> لا تخزن البطارية إلا وهي مشحونة بالكامل. اشحن البطارية بعد كل استخدام وعلى الأقل كل 3 - 6 أشهر حتى في حالة عدم الاستخدام.
> عليك مراعاة درجة حرارة التخزين المثلى المحددة: لأن التخزين طويل الأجل في درجات حرارة عالية ومنخفضة يمكن أن يضعف عمر الخدمة وأداء البطارية.

> قم بتخزين البطارية في مكان جيد التهوية وجاف تكون فيه محمية من الغبار والأوساخ.

13 استكشاف الأخطاء وإصلاحها

المشكلة	السبب المحتمل	الحل
البطارية لا تعمل.	تم تفريغ شحن البطارية، على سبيل المثال، قبل الاستخدام الأول (حالة الشحن < 0 %).	اشحن البطارية (شكل **3**).
	تم إيقاف تشغيل البطارية بسبب خطأ حرج.	1. افصل الأحمال عن مخارج USB-C، USB-A، والتيار المستمر. 2. اضغط على أي زر لتشغيل البطارية بعد حوالي 1 دقائق. 3. إذا لم تُحل المشكلة، فاتصل بوكيل خدمة معتمد.
يُظهر مؤشر LED مستوى حالة شحن منخفضًا (شكل **5**).	البطارية على وشك النفاد.	> اشحن البطارية.
يُظهر مؤشر LED رمز خطأ درجة الحرارة (شكل **6**).	تم تشغيل حماية البطارية من ارتفاع درجة الحرارة.	> أوقف شحن الجهاز أو تفريغ شحنه حتى يبرد.
يُظهر مؤشر LED رمز الخطأ الحرج (شكل **6**).	تشغيل حماية البطارية من ارتفاع الجهد/انخفاض الجهد. تشغيل حماية البطارية من التيار الزائد.	1. افصل الأحمال عن مخارج USB-C، USB-A، والتيار المستمر. 2. اضغط على أي زر لتشغيل البطارية بعد حوالي 1 دقائق.

المشكلة	السبب المحتمل	الحل
	تشغيل حماية البطارية من الماس الكهربائي. تشغيل حماية البطارية من الارتفاع المفاجئ للتيار.	3. إذا لم تُحل المشكلة، فاتصل بوكيل خدمة معتمد.
لا يوفر واحد أو أكثر من التوصيلات المدخلات أو المخرجات المنصوص عليها في فصل البيانات الفنية.	إجمالي طاقة المخرج هو > 240 وات. تؤثر توصيلات USB وXT60 في بعضها عند الاتصال في الوقت نفسه (انظر عناصر التشغيل بالصفحة 234).	1. افصل الأحمال عن مخارج USB-C، وUSB-A، والتيار المستمر. 2. لاحظ الحمل الأقصى للمخارج (انظر الفصل البيانات الفنية بالصفحة 238) عند إعادة توصيل الأجهزة.
اللوح الشمسي لا يعمل.	اللوح الشمسي موصَّل بمخرج XT60 بدلًا من مدخل XT60. جهد اللوح الشمسي ليس ضمن نطاق 11 ... 24 فولت⎓	1. وصِّل اللوح الشمسي بمدخل XT60. 2. استخدم اللوح الشمسي ضمن نطاق الجهد 11 ... 24 فولت⎓

14 التخلص من الجهاز

إعادة تدوير مواد التغليف: ضع مواد التغليف في الصناديق المناسبة الخاصة بالنفايات القابلة لإعادة التدوير قدر الإمكان. هذا الفصل ضروري، حيث أن التغليف مورد قيّم وقد يؤثر التخلص غير السليم على صحة الإنسان والبيئة.

تشير سلة المهملات المزودة بعجلات المشطوب عليها إلى أن المنتج جهاز كهربائي أو إلكتروني أو يحتوي على بطاريات ويجب جمع أجزائه كل على حدة للمعالجة والاسترجاع وإعادة التدوير بطريقة صحيحة. **يلتزم المستهلك قانونًا بالتخلص من أي معدات كهربائية أو إلكترونية أو بطاريات أو بطاريات قابلة لإعادة الشحن بطريقة صحيحة، وفصلها عن النفايات المنزلية العامة!**

هذا الفصل ضروري، لأن البطاريات والأجهزة الكهربائية هي موارد ذات قيمة وقد تحتوي على مواد ضارة بالبشر والبيئة.

للتخلص من المنتج نهائيًا، اطلب من مركز إعادة التدوير المحلي أو التاجر المتخصص الحصول على تفاصيل حول كيفية القيام بذلك وفقًا للوائح التخلص المعمول بها.

يمكن التخلص من المنتج والبطاريات مجانًا.

أزل أي بطاريات وبطاريات قابلة لإعادة الشحن قبل إعادة تدوير هذا المنتج.

البطاريات التي تحتوي على أكثر من 0.002 % من الكادميوم أو أكثر من 0.004 % من الرصاص مميزة بالرمز الكيميائي للمعدن المعني: Cd أو Pb.

15 الضمان

راجع الأقسام أدناه للحصول على معلومات عن الضمان ودعم الضمان.

أستراليا ونيوزيلاندا

إذا لم يعمل المنتج كما ينبغي، يرجى التواصل مع بائع التجزئة الخاص بك أو فرع الشركة المصنعة في بلدك (راجع dometic.com/dealer). الضمان المطبق على منتجك هو لمدة عامان سنة/سنوات.

أستراليا فقط

تأتي بضائعنا مع ضمانات لا يمكن استثناؤها بموجب قانون حماية المستهلك الأسترالي. يحق لك الاستبدال أو الاسترداد في حالة حدوث عطل كبير وكذلك الحصول على تعويض عن أي خسارة أو ضرر آخر يمكن توقعه بشكل معقول. يحق لك أيضًا إصلاح البضائع أو استبدالها إذا لم تكن ذات جودة مقبولة ولم يصل العطل إلى حد العطل الكبير. المزايا التي يوفرها لك هذا الضمان كمستهلك هي بالإضافة إلى الحقوق ووسائل الانتصاف الأخرى المتاحة لك بموجب القانون.

نيوزيلندا فقط

تخضع سياسة الضمان هذه للشروط والضمانات الإلزامية التي ينص عليها قانون ضمانات المستهلك لعام 1993 (نيوزيلندا).

دعم محلي

يرجى العثور على الدعم المحلي على العنوان التالي: dometic.com/dealer

الولايات المتحدة وكندا

الضمان المحدود متوفر على qr.dometic.com/bfneEw.

إذا كان لديك أي أسئلة أو للحصول على نسخة مجانية من الضمان المحدود، يرجى التواصل مع:

DOMETIC CORPORATION
CUSTOMER SUPPORT CENTER
5155 VERDANT DRIVE
ELKHART, INDIANA, USA 46516
1-800-544-4881

كل المناطق الأخرى

تطبق فترة الضمان القانونية. إذا كان المنتج معيبًا، يرجى التواصل مع فرع الشركة المصنعة في بلدك (راجع dometic.com/dealer) أو مع بائع التجزئة الخاص بك.

16 البيانات الفنية

الجدول 73: البيانات الفنية العامة

نوع البطارية	خلايا بطارية فوسفات حديد الليثيوم (LFP)
سعة البطارية المقدرة	20 أمبير ساعة
الجهد المقدر للبطارية	12.8 **فولت⎓**
أقصى خرج للطاقة	240 وات
جهد نهاية تفريغ الشحن	11 **فولت⎓**
أقصى كفاءة تحويل (MPPT)	> 98 %
نطاق درجة حرارة التشغيل	–10 درجة مئوية ... 45 درجة مئوية (14 °F ... 113 °F)
نطاق درجة حرارة التخزين	–20 درجة مئوية ... 45 درجة مئوية (–4 °F ... 113 °F)
نطاق درجة حرارة الشحن	0 درجة مئوية ... 45 درجة مئوية (32 °F ... 113 °F)
الرطوبة المحيطة	20 % ... 90 % الرطوبة النسبية، لا يوجد تكثف
الأبعاد: (العرض × الطول × الارتفاع)	158 مم × 270 مم × 55 مم (6.22 in × 10.63 in × 2.17 in)
الوزن	2.4 كجم (5.3 lb)
شهادات الاختبار	

الجدول 74: مواصفات المدخل

USB-C1، PD 3.0	
جهد المدخل/التيار المقدر	5 **فولت⎓**: 3 أمبير، 9 **فولت⎓**: 3 أمبير، 12 **فولت⎓**: 3 أمبير، 15 **فولت⎓**: 3 أمبير، 20 **فولت⎓**: 5 أمبير
الحد الأقصى لطاقة المدخل	100 وات
XT60	
جهد المدخل/أقصى تيار	11 ... 24 **فولت⎓**: 8 أمبير
الحد الأقصى لطاقة المدخل	100 وات
منفذ الثلاجة	
جهد المدخل/أقصى تيار	14 **فولت⎓**: 8 أمبير

الجدول 75: مواصفات المخرج

USB-A ، QC 3.0	
جهد المخرج/أقصى تيار	5 **فولت⎓**: 3 أمبير، 9 **فولت⎓**: 2 A، 12 **فولت⎓**: 1.5 أمبير
الحد الأقصى لطاقة المخرج	18 وات
USB-C1، PD 3.0	
نطاق جهد الشحن	5 **فولت⎓**: 3 أمبير، 9 **فولت⎓**: 3 أمبير، 12 **فولت⎓**: 3 أمبير، 15 **فولت⎓**: 3 أمبير، 20 **فولت⎓**: 5 أمبير
الحد الأقصى لطاقة المخرج	100 وات
USB-C2، PD 3.0	
جهد المخرج/التيار المقدر	5 **فولت⎓**: 3 أمبير، 9 **فولت⎓**: 2 أمبير، 12 **فولت⎓**: 1.5 أمبير
الحد الأقصى لطاقة المخرج	18 وات
XT60	
جهد المخرج/أقصى تيار	11 ... 14 **فولت⎓**: 10 أمبير
الحد الأقصى لطاقة المخرج	120 وات
منفذ الثلاجة	
جهد المخرج/أقصى تيار	11 ... 14 **فولت⎓**: 10 أمبير
الحد الأقصى لطاقة المخرج	120 وات

17 النص القانوني

يتوافق هذا الجهاز مع الجزء 15 من قواعد لجنة الاتصالات الفيدرالية (FCC). تخضع العملية للشرطين التاليين:

- ألا يتسبب هذا الجهاز في حدوث تداخل ضار.
- يجب أن يقبل هذا الجهاز أي تداخل يستقبله، بما في ذلك التداخل الذي قد يؤدي إلى تشغيل غير مرغوب فيه.

إنّ التغييرات أو التعديلات التي لم تتم الموافقة عليها صراحة من قِبل الطرف المسؤول عن التوافق، قد تؤدي إلى فقدان المستخدم حق تشغيل الجهاز. تم اختبار هذا الجهاز ووجد أنه يتوافق مع حدود الأجهزة الرقمية من الفئة B، وفقًا للجزء 15 من قواعد لجنة الاتصالات الفيدرالية (FCC). هذه الحدود مصممة لتوفير حماية معقولة ضد التداخل الضار في التركيبات السكنية. يقوم هذا الجهاز بتوليد واستخدام تردد ويمكن أيضًا أن يشع طاقة تردد لاسلكية. إذا لم يتم تركيبه واستخدامه وفقًا للتعليمات، وقد يتسبب ذلك في حدوث تداخل ضار في الاتصالات اللاسلكية. ومع ذلك، لا يوجد ضمان في عدم حدوث تداخل في تثبيت معين. في حال تسبب هذا الجهاز في حدوث تداخل ضار لاستقبال الراديو والتلفزيون، الذي يمكن تحديده عن طريق إيقاف الجهاز وتشغيله، فإننا نشجع المستخدم على محاولة تصحيح التداخل باتباع واحد أو أكثر من الإجراءات التالية:

- إعادة توجيه أو نقل هوائي الاستقبال.
- زيادة المسافة الفاصلة بين الجهاز وجهاز الاستقبال.
- توصيل الجهاز بمقبس ذات دائرة مختلفة عن تلك التي يتصل بها جهاز الاستقبال.
- استشارة الموزع أو فني خبير بأجهزة الراديو/التلفزيون للحصول على المساعدة.

يفي هذا الجهاز بمعايير RSS لإعفاء الترخيص الخاصة بالصناعة الكندية. تخضع العملية للشرطين التاليين:

- ألا يتسبب هذا الجهاز في حدوث تداخل.
- يجب أن يقبل هذا الجهاز أي تداخل، بما في ذلك بما في ذلك التداخل الذي قد يؤدي إلى تشغيل الجهاز بشكل غير مرغوب فيه. يتوافق هذا الجهاز الرقمي من الفئة B مع معيار NBM-3(B)/ICES-3(B) الكندي.

DOMETIC

4445104981 4472004418 54-A1644-02-MAM01A 2026-05-06



dometic.com

YOUR LOCAL DEALER

dometic.com/dealer

YOUR LOCAL SUPPORT

dometic.com/contact

YOUR LOCAL SALES OFFICE

dometic.com/sales-offices

A complete list of Dometic companies, which comprise the Dometic Group, can be found in the public filings of:
DOMETIC GROUP AB • Hemvärnsgatan 15 • SE-17154 Solna • Sweden